Российская Академия наук
Институт психологии
Институт языкознания

Пензенский государственный педагогический университет
имени В.Г.Белинского

Управление образования администрации Пензенской области
Пензенский институт повышения квалификации и переподготовки
работников образования

ЯЗЫК И МЫШЛЕНИЕ: ПСИХОЛОГИЧЕСКИЕ И ЛИНГВИСТИЧЕСКИЕ АСПЕКТЫ

Материалы Всероссийской
научной конференции
(Пенза, 15-19 мая 2001 г.)

Москва-Пенза, 2001

УДК 155.5:4
ББК 88.3:81

Язык и мышление: Психологический и лингвистический аспекты. Материалы Всероссийской научной конференции (Пенза, 15-19 мая 2001 г.) / Отв. ред. проф. А.В.Пузырев. – М.; Пенза: Институт психологии и Институт языкознания РАН; ПГПУ имени В.Г.Белинского; Пензенский ИПКиПРО, 2001. – 283 с.

Печатается по решению оргкомитета Всероссийской научной конференции «Язык и мышление: Психологический и лингвистический аспекты».

Редколлегия: доктор филологических наук, профессор А.В.Пузырев (Пенза; отв. редактор), доктор филологических наук, профессор Ю.А.Сорокин (Москва), доцент, кандидат психологических наук Л.И.Панкова (Пенза).

ОТ РЕДКОЛЛЕГИИ

В настоящих материалах отражена проблематика исследований в области такой животрепещущей темы, как «Язык и мышление», причем в конференции оказались задействованными специалисты-смежники – психологи, лингвисты, философы, педагоги и др.

Объединение усилий учёных-смежников под одной обложкой вызвано несколькими причинами. Самой важной из них является стремление ответить запросу времени преодолеть концептуальную разобщенность учёных различных научных специальностей, их практическое игнорирование друг друга. Думается, что материалы настоящей конференции являются своего рода попыткой синтеза различных подходов по отношению к одной и той же проблеме – проблеме взаимосвязей между мышлением человека и его языком (мы осознаем – попыткой весьма неполной и несовершенной).

При формировании сборника материалов конференции, при распределении поступивших докладов и сообщений по секциям редколлегия исходила из первого правила Рене Декарта "для руководства ума": "Все науки настолько связаны между собою, что легче изучать их все сразу, нежели какую-либо одну из них в отдельности от всех прочих" (Р.Декарт 1936: 49). Именно поэтому материалы конференции группировались не по принципу рода занятий участников конференции, но по принципу восхождения от абстрактного к конкретному. Методологической базой для распределения докладов конференции по конкретным аспектам стала универсальная схема научного исследования, предложенная в середине 80-х годов 20-го столетия философом (доктором философских наук, профессором) А.А.Гагаевым.

Уже в ходе подготовки конференции пришло известие о решении администрации г. Пензы увековечить память выдающегося зоопсихолога – Надежды Николаевны Ладыгиной-Котс – созданием мемориальной доски. В наше время не всегда возможно проведение серьезных юбилейных мероприятий. Это решение городской администрации, не связанное с каким-либо юбилеем и, скорее, связанное с желанием помочь культуре, отметить ее замечательных подвижников, и послужило основной причиной посвящения материалов настоящей конференции памяти выдающегося ученого.

Инициаторами посвящения настоящей конференции памяти Н.Н.Ладыгиной-Котс стали кафедра психологии Пензенского педуниверситета (проф. А.В.Пузырев и доц. Л.И.Панкова), заместитель главы администрации г. Пензы В.А.Савин, начальник управления культуры городской администрации П.М.Лощинин и, безусловно, глава администрации города Пензы – А.С.Калашников. 17 мая 2001 г., на второй день конференции, планируется торжественное открытие мемориальной доски в честь Н.Н.Ладыгиной-Котс на здании бывшей первой женской гимназии, в которой с 1901 по 1908 гг. наша землячка училась и которую окончила с отличием. Мемориальную доску из белого мрамора и бронзы выполняют известные в Пензе и далеко за ее пределами скульпторы – А.С.Хачатурян и А.С.Кныш.

Редколлегия считает своим долгом оговориться, что при подготовке к опубликованию доклады и сообщения подвергались минимальной правке, и ответственность за уровень преподнесения, как это и принято в научном мире, полностью ложится на плечи авторов.

Редколлегия

Надежда Николаевна Ладыгина-Котс

Канд. филол. н. А.М.Пронин (Пенза)

НАСЛЕДИЕ Н.Н.ЛАДЫГИНОЙ-КОТС В ТВОРЧЕСТВЕ УЧЕНЫХ ПЕНЗЫ

Отдав дань, праздничным и юбилейным датам, обратим внимание на реальность творческого наследия Н.Н.Ладыгиной-Котс (1889-1963). Перед нами предстает выдающийся исследователь зоопсихологии, основатель (вместе с мужем А.Ф.Котсом) музея им. Ч.Дарвина.

За 50 лет изучения поведения животных Н.Н.Ладыгина-Котс не раз удивляла мир авторитетных ученых своими наблюдениями и открытиями. Ее труды: «Исследование познавательных способностей шимпанзе» (1923), «Приспособительные моторные навыки макака в условиях эксперимента» (1926), «Дитя шимпанзе и дитя человека в инстинктах, эмоциях, играх, привычках и выразительных движениях» (1935), «Развитие психики в процессе эволюции организмов» (1958), «Конструктивная и орудийная деятельность высших обезьян» (1959), «Предпосылки человеческого мышления (подражательное конструирование обезьяной и детьми)» (1965) и др. – свидетельствуют о глубочайшем изучении зоопсихологии инстинкта и мыслительной деятельности животных.

Ее богатый жизненный и научный путь вдохновил пензенских ученых Л.И.Панкову и Г.Е.Горланова написать полезную и поучительную книгу «Психологи Пензенского края» (Пенза. 1999. 211 с.). Доцент Л.И.Панкова написала статью о Н.Н.Ладыгиной-Котс в «Энциклопедию Пензенского края» и опубликовала множество иных интересных работ о ней. Работая в вузах и лицеях Пензы, Л.И.Панкова ведет активную просветительскую деятельность по изучению богатого научного наследия Н.Н.Ладыгиной-Котс и по воспитанию молодого поколения на светлых идеалах памяти. Особо следует отметить тот приятный факт, что Л.И.Панкова уже много лет успешно изучает наследие Н.Н.Ладыгиной-Котс и является связующим звеном между учеными московского музея им.Ч.Дарвина и учеными Пензы.

Психологические концепции в области приматопсихологии доктора биологических наук Надежды Николаевны Ладыгиной-Котс наши студенты изучают на лекциях и семинарах проф. А.В.Пузырева, доцентов Л.И.Панковой, И.П.Шаховой, К.В.Мишановой и др. ученых Пензы. О ее наследии студенты и преподаватели ПГПУ им. В.Г.Белинского выступают с докладами и сообщениями на конференциях в вузах, в школах и библиотеках. И право, есть о чем поразмышлять. Краевед пензенского историко-краеведческого музея Суворова (по воспоминаниям Л.И.Панковой) в пятидесятые годы вела активную переписку с Н.Н.Ладыгиной-Котс, но, к сожалению, эти ценные документы для нас утрачены, хотя в запасниках Пензенского историко-краеведческого музея и сегодня имеются интересные материалы о нашей славной землячке Н.Н.Ладыгиной-Котс.

Изучение этих и иных материалов о Н.Н.Ладыгиной-Котс делает мир нашего современника богаче и полноценнее. Нас приятно удивило открытие Н.Н.Ладыгиной-Котс в области зоопацифистских ориентации, а именно – «выражение позитивных чувств в животном мире» как «благодарность» за доброту, за соблюдение правил игры, «норм» анималистических коммуникаций. Как тут

не вспомнить Антуана де Сент Экзюпери: «Мы несем ответственность за тех, кого приручили», ибо они нам дарят и хлопоты и любовь...

Отсюда вывод: о, человек разумный, познай секрет языка и особенностей анималистических коммуникаций и не нарушай их. Об этом предупреждает Надежда Николаевна в книге «Развитие психики в процессе эволюции организмов».

Глубокие наблюдения авторитетных ученых не увядают, и психологическое наследие Н.Н.Ладыгиной-Котс сохраняет свою актуальность.

Докт. филол. н. А.В.Пузырев (Пенза)

НАУЧНЫЕ ИДЕИ Н.Н.ЛАДЫГИНОЙ-КОТС КАК ОДНА ИЗ ПРЕДПОСЫЛОК СУБСТРАТНОГО ПОДХОДА К ЧЕЛОВЕЧЕСКОЙ ПСИХИКЕ

Основной целью настоящего доклада является рассмотрение научного наследия Н.Н.Ладыгиной-Котс в свете субстратного подхода к человеческой психике. Сразу же заметим, что субстратная методология, точнее, тот ее вариант, о котором пойдет речь, имеет своим автором современного российского философа А.А.Гагаева (см.: А.А.Гагаев 1985; 1991; 1994).

Нами уже неоднократно указывалось (см., напр.: А.В.Пузырев 1995), что в соответствии с постулатами субстратного подхода (или, что одно и то же, универсальной схемы научного исследования) предмет любой науки – если это наука – может быть представлен в 4-х степенях абстрактности-конкретности: *всеобщее – общее – особенное – единичное* (это логическая градация); – или в четырех ступенях сущности: *бытие – сущность – явление – действительность* (это градация уже онтологического порядка).

Кроме четырех ступеней сущности выделенного для целостного изучения предмета, исследователь обязан разграничивать пять целевых подсистем, соответствующих генетическому, логическому, динамическому, функциональному и уникально-неповторимому аспектам (целевые подсистемы – далее ЦП – «Всеобщее», «Общее», «Конкретно-абстрактное», «Особенное», «Единичное»).

Напомним, что в данной методологии предусматривается жесткая последовательность шагов исследовательской рефлексии (всего их оказывается 20).

В условиях ограниченности рамок повествования обратим внимание на то, что в исследованиях известного зоопсихолога Н.Н.Ладыгиной-Котс придается особенное значение динамическому, процессуальному аспекту мыслительной деятельности человека и высших обезьян.

Во-первых, ученого интересуют всеобщие характеристики мышления шимпанзе и детей (здесь и далее цитируется монография Н.Н.Ладыгиной-Котс «Предпосылки человеческого мышления». М., 1965), напр.: «Шимпанзе и дети способны зрительно воспринимать сложные фигуры и разлагать их мысленно на составные части, способны выделять нужные элементы из группы избираемых, представлять себе перемещение их из одного положения в другое (из горизонтального в вертикальное и наоборот)» (с. 104).

В значительно большей степени, во-вторых, Н.Н.Ладыгину-Котс привлекают общие характеристики, с одной стороны, человека и высших обезьян, с дру-

гой стороны (и здесь уже говорится о существенных различиях в мыслительной деятельности), напр.:

«Дети гораздо легче, чем обезьяна, воспринимают сложные структурные взаимоотношения элементов, входящих в фигуру-образец, значительно скорее и с меньшими ошибками репродуцируют фигуру, отчетливее воспринимают ее форму и величину. Они имеют более прочные представления об образце, вследствие чего у них меньше ошибочных пробных решений. Они самостоятельно производят сравнение образца и репродукции. Иногда, сделав ошибку, дети говорят: «Неправильно, неправильно!» (по сравнению с образцом), т. е. они способны оценить свою конструкцию.

Все это свидетельствует о наличии элементарного мышления у всех наших испытуемых, но у детей оно значительно более высокого качества, чем у шимпанзе» (с. 104);

«Шимпанзе легко устанавливает отношения между предметами, сходными по всем признакам (цвет, форма, величина), но с большим трудом улавливает отношения по одному сходному признаку (например, цвет) при различии других (форма и величина). Дети уже в возрасте двух-трех лет легко сравнивают самые различные предметы по какому-либо одному признаку» (с. 105);

«Даже высшие животные в каждой ситуации замечают и отражают лишь те отношения, которые имеют для них жизненный смысл, связанный с удовлетворением той или другой биологической потребности, к другим же отношениям они относятся индифферентно. Без награды, поощрения животное не может сконструировать какой-либо предмет. И это качественно отличает психику животного от психики даже маленького ребёнка» (с. 109) и т.д.

Важно подчеркнуть, в-третьих, что Н.Н.Ладыгина-Котс строит свои умозаключения на богатом эмпирическом материале. Выводы относительно динамических особенностей мыслительной деятельности всегда проходят стадию проверки *особенным*, т.е. основываются на материально представленных результатах такой деятельности. Иллюстрацией динамического аспекта *особенных* свойств мышления человека и шимпанзе в их материальной представленности может служить следующий отрывок: «…Имеется несколько опытов, когда Иони конструирует фигуры совершенно правильно, а дети ошибаются. Таких опытов было 11.

Ошибки, которые встречались у мальчиков, были те же, что и у Иони при пробных ошибочных решениях задач. Так, Юра и Вова, при наличии лишних элементов в группе избираемых, сразу выбирают не нужные, но явно привлекающие их внимание палочку на диске, конус, диск с глазками, тетраэдр.

Иногда дети выбирают фигурки и ими играют. Например, в опыте 94 Витя вместо палочки на диске берет цилиндр; Юра – диск с глазками; более того, игнорируя образец, он пытается ставить на диск с глазками цилиндр, и так как фигурка стоит неустойчиво, он ее качает, потом – четвертый, собственный, вариант уже из четырех элементов, восклицая при этом: «Что я построил!», далее – пятый и шестой варианты и, наконец, исчерпав свою инициативу, строит по образцу.

В опыте 83 Витя вместо широкого цилиндра берет узкий, впрочем, скоро исправляет свою ошибку.

В противоположность Иони, у мальчиков наблюдается тенденция к усложнению фигур, т. е. к конструированию не двухэлементных (по образцу) фигур, а трехэлементных. Так в опыте 73 Вова включает ненужный третий элемент (кубик) в середину двухэлементной фигуры. В опыте 75 он правильно составляет двухэлементную фигуру, но на верхний элемент ставит оставшиеся в группе избираемых ненужные элементы и только после замечания экспериментатора снимает их.

Аналогично поступает и Витя в опыте 80, вставляя между нижним и верхним элементами средний, впрочем, он сам замечает эту ошибку и удаляет ненужные элементы.

Таким образом, отказ детей от построения фигуры, подобной образцу, вызывается тем, что дети проявляют собственную инициативу при выборе элементов конструирования, действуя по собственному желанию, и, вопреки требованию экспериментатора, строят более сложные фигуры по сравнению с предложенными» (с. 86-87).

Динамический аспект мыслительной деятельности в трудах Н.Н.Ладыгиной-Котс не является единственным. В уже цитируемой монографии ученого обозначены и функциональные характеристики мыслительной деятельности шимпанзе и человека, ср.: «Высшие обезьяны, подражая людям, могут использовать при еде ложку, вилку; подобно детям, они пытаются применять молоток, карандаш, иглу и другие предметы. Но в то время как шимпанзе старается обойтись без этих орудий или пользуется ими неэффективно, дитя все чаше, по мере своего роста, прибегает к их помощи. Низшие же обезьяны совсем их не употребляют в подобных случаях» (с. 107).

Более подробно наблюдения Н.Н.Ладыгиной-Котс над мыслительной деятельностью человека и шимпанзе излагаются в докладе.

Цитируемая литература

Гагаев А.А. Категория "основа" в истории домарксистской и марксистско-ленинской философии: Дисс. ... канд. филос. наук. – Саранск, 1985. – 219 с.

Гагаев А.А. Теория и методология субстратного подхода в материалистической диалектике. –Саранск: Изд-во Мордовск. ун-та, 1991. – 308 с.; вкл.

Гагаев А.А. Теория и методология субстратного подхода в научном познании: К вопросу о понятии "субстрат" в классической, неклассической, постнеклассической науке и метафизике. – Саранск: Изд-во Мордовск. ун-та, 1994. – 48 с.

Ладыгина-Котс Н.Н. Предпосылки человеческого мышления (подражательное конструирование обезьяной и детьми). – М.: Наука, 1965. – 111 с.

Пузырев А.В. Анаграммы как явление языка: Опыт системного осмысления. – М.; Пенза: Ин-т языкознания РАН; ПГПУ им. В.Г.Белинского, 1995. – 378 с.

Е.Е.Ставничук (Пенза)

МАТЕРИАЛЫ, СВЯЗАННЫЕ С ЖИЗНЬЮ И НАУЧНОЙ ДЕЯТЕЛЬНОСТЬЮ НАДЕЖДЫ НИКОЛАЕВНЫ ЛАДЫГИНОЙ-КОТС В ФОНДАХ И БИБЛИОТЕКЕ ПГОКМ

Ладыгина-Котс Надежда Николаевна (1889-1963) – зоопсихолог, заслуженный деятель науки России (1960). Основные труды – по сравнительной психологии, исследованию психологической (особенно познавательной) деятельности обезьян, преимущественно человекообразных, и других животных. Надежда Николаевна родилась в 1889 г. в Пензе. Среднее образование получила в Пензенской I-ой женской гимназии, которую окончила в 1908 году с золотой медалью.

Мемориальная коллекция Ладыгиной-Котс в Пензенском государственном областном краеведческом музее формировалась в 50-60-е гг. XX века путем переписки с Дарвиновским музеем и лично Надеждой Николаевной.

Она представлена следующими материалами:

– Рукопись «Моя автобиография», отпечатанной на пишущей машинке за ее подписью, датированной 27 февраля 1959 г. Корректура сделана рукой Ладыгиной-Котс.

– Рукопись профессора А.Ф.Котса «Учение Дарвина в кратчайшем изложении» с корректурой и подписью автора. Датировано 19.09.1959 г.

– Фотография и описание дома № 4 по улице Богданова, в котором проживала в Пензе Н.Н. Ладыгина-Котс.

– Фотографии-портреты разных лет Ладыгиной-Котс с надписями, сделанными ее рукой

– Фотопортрет Котс А.Ф. в паспорту с надписями Н.Н. Ладыгиной-Котс.

– Фотопортрет Котс Р.А. в паспорту с надписями Н.Н. Ладыгиной-Котс.

– Групповые портреты с Н.Н. Ладыгиной-Котс разных лет с надписями, сделанными ее рукой.

– Фотографии, идентичные хранящимся в основном фонде.

– Фотографии копийного характера (фотокопии наградных грамот, писем, адресованных Ладыгиной-Котс А. Пешковым (Горьким).

– Копии поздравлений с присвоением звания заслуженного деятеля науки РСФСР.

– Набор открыток «Из мира животных» рисунки В. Ватагина с дарственной надписью Ладыгиной-Котс.

– Список участников, изображенных на фотографии «Учителя и учительницы Пензенской I гимназии с ученицами 8-го класса выпуска 1908 года», сделанный рукой Н.Н.Ладыгиной-Котс.

– Фотоальбом, посвященный жизни и деятельности Н.Н.Ладыгиной-Котс с дарственной надписью.

– Список таблиц и рисунков к фотоальбому, сделанный Надеждой Николаевной.

Фонды краеведческого музея содержат также и труды Н.Н.Ладыгиной-Котс с дарственной надписью:

- «В отчизне даунского отшельника». – М., 1914. – 2 экз.

- Оттиск статьи «Особенности интеллекта антропоидов (шимпанзе) на фр. яз.
- «Тезисы докладов на I съезде Общества психологов 23 июня – 4 июля 1959 г. Вып. 2»
- Оттиск статьи на фр. яз.
- Книга Н.Н. Ладыгиной-Котс «MEMOIRE ORIGINAUX» на фр. яз.
- Оттиск статьи «Значение трудов Чарльза Дарвина для сравнительной психологии» (к 80-летию со дня смерти) из журнала «Вопросы психологии» 1962, № 4.
- Книга Н.Н. Ладыгиной-Котс «Отчет зоопсихологической лаборатории при Дарвинском музее». – М., 1921.
- Книга Н.Н. Ладыгиной-Котс «Дитя шимпанзе и дитя человека». – М., 1935.
- Книга «Психологическая наука в СССР», том 2. – М., 1960.
- Фотокопия обложки и стр. 126 книги М.Я. Цузмер «Зоология. Учебник для 6 и 7 классов неполной средней и средней школы». – Учпедгиз, 1948.

Личный фонд Н.Н. Ладыгиной-Котс вводится в научный оборот как сотрудниками ПГОКМ, так и преподавателями пензенских вузов.

Общетеоретические проблемы соотношения мышления, языка, речи и коммуникации

Докт. филол. н. А.П.Бабушкин (Воронеж)

«ВОЗМОЖНЫЕ МИРЫ» В МЕНТАЛЬНОМ ПРОСТРАНСТВЕ ЯЗЫКА

Объективная действительность в многообразии существующих отношений и связей, фактов и событий, находит свое отражение в ментальном пространстве языка. Однако процесс мышления не замкнут лишь отражением сущего.

Отлет мысли от реальной действительности может быть прослежен с позиций так называемых "возможных миров". Инициатором постановки вопроса о возможных мирах явился немецкий философ, физик и математик Готфрид Вильгельм Лейбниц. Размышляя о вопросах мироздания, Лейбниц утверждал, что Божественный разум содержит вариант бесконечного множества миров, но Бог выбирает лучший из этих миров, творя его таким, каков он есть. Современные ученые рассматривают "возможные миры" как чрезвычайно сложную логико-философскую, математическую и лингвистическую проблему. Автор одной из немногих отечественных монографий, посвященных семантике возможных миров, В.В.Целищев подчеркивает важность интерпретации понятия возможного мира: понимать ли возможный мир онтологически, как нечто отличное от реального мира, или эпистемологически, то есть как другой вариант видения реального мира? (Целищев В.В. Философские проблемы семантики возможных миров. – Новосибирск: Наука, 1977. С. 28)

Специалисты в области "иных миров" утверждают, что выражение "возможные миры" носит метафорический характер, его не следует понимать буквально в виде реально существующего пространства, заключающего в себе физически воспринимаемые сущности в облике конкретных небесных тел, городов, населяющих их людей и. т. п.

Финский логик Яакко Хинтикка полагает, что с помощью этого понятия описывается одно или несколько возможных положений дел или возможного направления развития событий: "каждый, кто когда-либо думал, скажем, о вероятности различных возможностей относительно завтрашней погоды, тем самым рассматривал и несколько "возможных положений дел". Каждый, кто когда-либо обдумывал то, что он воспринимает или не воспринимает в данной ситуации, тем самым неявно классифицировал неявные положения дел… На нынешнем этапе обсуждения этой проблемы я хочу только подчеркнуть, что каждый из нас, используя в повседневной практике сущности типа "возможного положения дел", не испытывает по этому поводу никаких угрызений совести" (Хинтикка Я. Логико-эпистемологические исследования. – М: Прогресс, 1980. С. 39).

Современная логика увязывает проблему "возможных миров" не только с истиной как критерием адекватного отражения предметов и явлений действительности, но и с категорией времени и места в пространстве.

Одновременно важно уяснить, что возможные миры не существуют изолированно, оторванно друг от друга, подобно островкам в мировом океане мен-

тальности. Возможные направления развития событий соответствуют различным возможным мирам, которые достижимы из реального мира.

Идея "возможных миров" все глубже проникает и в чисто лингвистические исследования, в частности, позволяя по-новому посмотреть на миропорождающую потенцию условных предложений и выявляя их неоднородный характер. Условные предложения представляются нам в виде своеобразного "окна" в возможные миры.

Имеется, по крайней мере, четыре варианта таких миров:

I. Пространство ближайшего мира: условие непременно ведет к единственно возможному следствию. (Если бы камень попал в окно, оно разбилось бы.)

II. Пространство возможного мира: условие имеет не одно, а несколько возможных вариантов следствия (Если бы Петров служил в армии, он а) познал бы тяжести и лишения военной службы; б) был бы физически крепким человеком; в) умел бы обращаться с оружием и т.п.).

Ш. Пространство “мира упущенных возможностей”: условные предложения этого типа несут информацию о действиях, которые по ряду причин не состоялись и остались лишь в области воображения. (Если бы я дал полную волю моему чувству, письмо это скоро бы превратилось в толстую тетрадь.)

IV. Нереальный мир, фильтром которого является здравый смысл: (Обществу было бы приятно, если бы правительство сослало всех мужей на Сахалин).

Под “возможными мирами” мы имеем в виду сегменты ментального пространства, в пределах которых в разной степени реализуется возможность совершения тех или иных действий. Речь идет о сценариях, полученных в результате мыслительных проекций действий в иную ипостась относительно позиции “здесь и сейчас”.

Возможные миры, таким образом, существуют не “где-то там”, а в сознании носителей языка.

Докт. филол. наук А.И.Бахарев (Балашов)

ТЕРМИНЫ РОДСТВА И СВОЙСТВА В РАЗНОСИСТЕМНЫХ ЯЗЫКАХ

Американские лингвисты Э.Сепир и Б.Уорф выдвинули гипотезу языковой относительности, согласно которой структура мышления и пути познания окружающего мира определяются структурой языка.

В современной лингвистике все большее внимание уделяется языковой картине мира, свойственной тому или иному народу. При помощи (и под влиянием) языка человек членит мир, выделяя и обозначая «кусочки действительности», организует и систематизирует фрагменты внешнего и внутреннего мира путем формирования понятий и лексических значений. На мыслительные и языковые процессы решающее влияние оказывают следующие факторы: 1) общественно-исторические условия развития языкового коллектива; 2) факторы психического характера (ассимиляция, ассоциации, апперцепция); 3) языковой материал прошлых эпох; 4) взаимодействие с другими языками.

В качестве иллюстративного материала мы использовали термины родства и свойства индоевропейских языков славянской группы (русского, украинского,

болгарского), германской группы (английского, немецкого), романской группы (французского) и тюркских языков (узбекского, казахского).

Во всех перечисленных языках четко противопоставлены важнейшие термины родства со значением «отец – мать», «сын – дочь».

Другие термины, обозначающие линии и степени родства, в разных языках характеризуются своими особенностями. Так, термины со значениями «дедушка – бабушка» в русском, украинском и узбекском языках внешне никак не связаны с терминами, обозначающими отца и мать.

В английском, немецком и французском языках, напротив, эта связь очевидна: англ. grandfather «дед», grandmother «бабушка», нем. Großvater «дед», Großmutter «бабушка», фр. grand-pere «дед», grand-mere «бабушка».

В болгарском языке словосочетание стара майка (букв. «старая мать») имеет значение «бабушка». В казахском языке в этом же значении употребляется сочетание улы шеше (букв. «великая мать»).

В узбекском и казахском языках имеются термины для обозначения старшего брата (узб. ака, каз. ага) и младшего брата (узб. ука, каз. іні), а также для обозначения старшей и младшей сестры.

Термины свойства также имеют существенные различия по языкам. Так, в славянских языках используются разные термины для обозначения свекра и свекрови, тестя и тёщи. В английском, немецком, французском, узбекском и казахском языках одним термином обозначаются тесть и свекор, с одной стороны, и теща и свекровь – с другой. Кроме того, в состав данных терминов в германских, романских и тюркских языках входят компоненты со значениями «отец», «мать».

Таким образом, в использовании терминов родства и свойства могут наблюдаться существенные различия между родственными языками и, напротив, четко выраженные сходства между генетически и типологически разными языками.

Докт. филол. н. А.А.Залевская (Тверь)

КОНЦЕПТ, ПОНЯТИЕ, ЗНАЧЕНИЕ С ПОЗИЦИЙ НОСИТЕЛЯ ЯЗЫКА И ИССЛЕДОВАТЕЛЯ-ТЕОРЕТИКА

В последние годы использование термина «концепт» стало выполнять роль своеобразного сигнала, который при поверхностном наблюдении воспринимается как свидетельствующий об уровне «современности» того или иного научного исследования. Однако внимательное рассмотрение публикаций, особенно включенных в сборники тезисов докладов и сообщений конференций по самой разнообразной тематике, приводит к выводу, что чаще всего «концепт» выступает как просто «модное» слово, синонимично заменяющее привычные (и потому вроде бы потерявшие свою актуальность) термины «понятие» и/или «значение». Более того, даже в кандидатских и докторских диссертациях нередки случаи чисто стилистической взаимозамены терминов «концепт» и «понятие»; концепты сопоставляются и классифицируются по их содержанию и объему, подвергаются исключительно логическому анализу, описываются через применение компонентного анализа и т.п. Особенно странным это выглядит в условиях, когда дек-

ларируется необходимость разграничивать перечисленные в названии этой публикации термины, поскольку за ними лежат в значительной мере различающиеся сущности.

Подобное положение вещей можно объяснить смешением двух позиций: носителя языка и исследователя-теоретика; последний одновременно выступает в обеих этих функциях, забывая их разграничивать и подменяя одну из них другой, т.е. как носитель языка он понимает, что концепт не равен ни понятию, ни значению, однако, оставаясь в рамках привычных научных постулатов и исследовательских процедур, он все равно вольно или невольно втискивает анализируемое в прокрустово ложе лексико-семантической системы языка, хотя признается, что в некоторых языках тот или иной концепт обозначается одним словом, а в других поддается описанию через словосочетания или фразы. Чтобы «развести» названные позиции, представляется полезным обратиться к различиям между тем, что понимается под «образом мира» в психологии и психолингвистике, и тем, что описывается в лингвистике в качестве «языковой картины мира».

Образ мира как достояние индивида симультанен, голографичен и многолик, он является продуктом переработки перцептивного, когнитивного и аффективного опыта, функционирует на разных уровнях осознаваемости при обязательном сочетании «знания» и «переживания» и лишь в неполной мере поддается вербальному описанию. Тот, кто реконструирует образ мира по вербальному описанию, опирается на свой опыт, и хотя любой индивид неизбежно включен в социум, а перерабатываемый опыт подвергается обобщению и абстрагированию от частных случаев, то, что высвечивается в индивидуальной картине мира благодаря слову и через посредство его общепринятого значения, будет в значительной мере выходить за рамки «рацио».

Думается, что неточным и запутывающим является отождествление образа мира с «концептуальной системой», поскольку это акцентирует внимание лишь на одной из ипостасей индивидуальной картины мира, игнорируя ее перцептивный и аффективный (эмоционально-оценочный) аспекты. Именно поэтому при теоретических уточнениях, что «концепт» не совпадает с «понятием» и включает более широкий спектр компонентов (как рациональных, так и эмоциональных; как абстрактных, так и конкретных и т.д.), в практике исследовательской работы реализуется преимущественно логико-рациональный анализ языковых явлений при наивной вере в то, что исключительно через изучение языковой картины мира можно непосредственно получить достаточно полное и всестороннее описание образа мира представителей того или иного национально-культурного сообщества.

Исследование языковой картины мира, нередко отождествляемой с лексико-семантической системой языка, обычно реализуется через расчленение, препарирование, классифицирование, упорядочение в таксономию того, что извлекается из материи языка, абстрагированного от его носителей. Но если принять, что концепт представляет собой достояние живого человека, то для его исследования требуются иной теоретический подход и специфические исследовательские процедуры.

Канд. филол. н. Н.О.Золотова (Тверь)

СТАТУС ЕДИНИЦ ЯДРА МЕНТАЛЬНОГО ЛЕКСИКОНА В ОБЩЕЙ КАРТИНЕ ПСИХИЧЕСКОГО

Моделирование стратегий сознания (например, процессов понимания) неизбежно связано с оперированием определенными представлениями об устройстве ментального лексикона человека. В нашем исследовании эти представления сформированы под влиянием психолингвистической концепции слова как достояния индивида, как средства доступа к единой информационной базе человека, к индивидуальному знанию (А.А. Залевская 1977; 1990).

Упорядоченность хранения знаний в оптимальных для использования в речемыслительной деятельности формах репрезентации соотносится со специфической конфигурацией ассоциативных связей, неравноценных по своей активности. Наиболее активные связи фокусируются в своеобразный центр, или ядро, вокруг которого распределяются остальные множественные связи. Последние приводятся в возбуждение единицами ядра, высокая активность которых обеспечивает их одновременное вхождение во множество ассоциативных полей других единиц, заполняющих остальное пространство ментального лексикона. Этот факт можно рассматривать как способность единиц ядра выступать в качестве оптимальных средств кодирования ситуаций, связанных с прошлым опытом человека и служащих средством получения выводных знаний, играющих важную роль в процессах понимания.

Общие представления о том, как строятся сложные взаимоотношения между ядром и его периферией, отражают одну из важных сторон психической жизни сознания и опираются на уже известные данные о специфических свойствах единиц ядра лексикона человека (Н.О.Золотова 1989). Последние позволяют рассматривать эти единицы в качестве опор при идентификационных процессах. Другими словами, единицы ядра используются человеком для разъяснения (в том числе – самому себе) значений других слов, и в этом заключается их первичная (естественная) метаязыковая функция: рассматриваемые единицы обеспечивают доступ к следам прошлого опыта в памяти, что является основанием для установления связей между идентифицируемым словом и словом-идентификатором. Следует уточнить, что такая деятельность протекает (в норме) в скрытых как от самого носителя языка, так и от исследователя формах и принадлежит исключительно психике индивида.

Ранний возраст усвоения и связанные с ним выраженная степень конкретности значений, способность легко вызывать мысленный образ, эмоциональная значимость и т.п., характеризующие единицы ядра лексикона, обусловлены их мощной чувственной природой. Корни мысли ребенка лежат в чувствовании: все умственные интересы раннего детства сосредоточены исключительно на предметах внешнего мира, а последние познаются первично, очевидно, только чувствованием (преимущественно при посредстве органов зрения, осязания и слуха) (И.М.Сеченов 1953). Отсюда ведет свои истоки «сенсорное начало» в языке. Усвоение слов изначально связано также с эмоциональной жизнью ребенка, а именно с первичными эмоциями. Основу развития, которое приводит ребенка к языковому порогу на втором году жизни, составляет интеграция аффекта, по-

знания и социальных связей с другими людьми (L.Bloom 1993). По мере взросления умственные интересы человека перемещаются с индивидуальных особенностей предметов на взаимные отношения их друг к другу. Это обуславливает "встраивание" в стоящие за словом образы новой системы отношений, однако "следы" первых впечатлений остаются (Е.Ю.Мягкова 2000).

Представляется, что единицы ядра входят в число тех необходимых человеку средств внешней символизации эмоционально-чувственного, которое, с одной стороны, делает их незаменимыми опорами доречевого мышления а с другой – позволяет им выступать в качестве первичного вербализованного кода, используемого взрослыми носителями языка для «дешифровки» слов в ситуации коммуникативного затруднения.

Т.Н.Золотова (Москва)

ОСОБЕННОСТИ НАЦИОНАЛЬНОГО МЫШЛЕНИЯ И ГРАМАТИЧЕСКИЙ СТРОЙ ЯЗЫКА

Национальный язык, являясь формой национальной культуры, представляет собой исторически сложившуюся общность и объединяет всю совокупность языковых средств народа. Высшей формой национального языка является литературный язык, имеющий две формы: письменную и устную. Известно, что эти две формы имеют отличительные особенности в лексическом составе и грамматической структуре.

Английский, французский и немецкий – три наиболее распространенных национальных языка романо-германской группы имеют различную грамматическую структуру. На их примере удалось проследить, как своеобразие грамматического строя этих языков, по нашим представлениям, влияет на особенности национального мышления, поскольку «в речи человека обычно выявляется весь психологический облик человека» (С.Л. Рубинштейн).

Грамматика английского языка наименее сложная из трех упомянутых выше. Существительные имеют только категории числа и падежа, падежей всего два, нет падежных и родовых окончаний. У глаголов – только окончания прошедшего времени и 3 лица единственного числа и всего два артикля.

Во французском языке грамматическая структура сложнее. Существительные имеют род и число с родовыми окончаниями мужского и женского родов, единственное и множественное число, несколько артиклей, глагольные окончания простых и сложных времен.

Известно, что немецкая грамматика самая сложная из упомянутых языков. Существительные имеют категории мужского, женского и среднего родов, четыре надежа со своими именными окончаниями, множество артиклей. Глаголы имеют несколько спряжений и различные глагольные окончания.

Известный советский психолог и философ С.Л.Рубинштейн писал, что «мышление и речь, не отождествляясь, включаются в единство одного процесса. Мышление в речи не только выражается, но по большей части оно в речи и совершается».

На наш взгляд, особенности национального мышления проявляются в грамматике национального языка и в свою очередь влияют на формирование

мышления. Не вдаваясь в подробности, можно говорить о характерных особенностях, присущих каждой языковой группе.

Англоговорящие американцы мыслят стереотипно, часто проявляют эгоцентризм, полагая, что партнер должен руководствоваться теми же правилами, что и они сами. Американцы зациклены на жизни своего континента, практически не интересуясь жизнью других народов, и при всей своей любви пошутить, делают это, как правило, незатейливо.

У французов риторика является одной из основных дисциплин. Умение говорить и шутить всегда ценились во Франции. Французская манера говорить, вообще, читается довольно ироничной, а французский юмор остроумен и искрометен.

Немцы отличаются синтетическим складом ума, проявляют изумительное терпение и добросовестность в работе. В остроумии и художественном вкусе немцы несколько уступают англичанам, французам и итальянцам. Немецкое сознание всегда нормативное, мир рациональный и упорядоченный, в котором все поставлено на свое место, место, отведенное немецким духом.

Все сказанное относится к особенностях мышления, хотя, бесспорно, строение каждого из трех языков романо-германской группы позволяет достаточно точно и адекватно передавать всю гамму человеческих чувств и самые сложные информационные блоки.

Докт. филол. н. Л.Г.Зубкова (Москва)

БЫТИЕ, МЫШЛЕНИЕ, ЯЗЫК
(к определению эволюции общей теории языка)

Исходное противоположение мира, универсума, вселенной человеку лежит в истоках языка и заключает в себе все его содержание (Г.Гийом 1992). Поэтому и определение языка как предмета языкознания должно опираться на то же «великое противостояние».

Представления о языке неотделимы от представлений об отношении человека к миру в ту или иную эпоху, от характерного для нее миропонимания. Эволюция общей теории языка, рассматриваемого в координатах мира и человека, отражает осознание растущей автономности человека с его внутренним миром и развивающимся самосознанием по отношению к познаваемой вселенной, с одной стороны (ср.: А.А.Потебня 1976; Г.Гийом 1992), и последующее осознание автономности языка по отношению к мышлению – с другой.

I. Если исходить из господствующей в ту или иную эпоху тенденции, то в античности с характерным для нее внеличностным, вещевистским, чувственно-материальным миропониманием, когда при нерасчлененности человека и природы на первый план все же выступает природа и в человеке видят лишь ее частицу, когда идеальное мыслится вполне вещественно (А.Ф.Лосев 1988, 1994), бытие, мышление и язык воспринимаются слитно, синкретично, во всяком случае более синкретично, чем в последующие эпохи, так что мыслимое и высказываемое отождествляется с сущим. То, что «категории бытия, мышления и языка осознаются античной философией в их единстве, но очень нечетко в их про-

тивоположности» (И.М.Троцкий 1996), отразилось, в частности, и в толковании понятия logos, и в учении Аристотеля о категориях (Э.Бенвенист 1974).

II. В Средние века под влиянием христианского монотеизма античный принцип вещи, тела, природы сменяется принципом личности, общества, истории (А.Ф.Лосев 1992). С осознанием противоположности природы и человека, с одной стороны, и нераздельного и неслиянного единства души, ума и слова в человеке – с другой, осознается и вторичность языка по отношению к действительности.

В грамматическом учении модистов сами причины языкового строя усматриваются в естественной связи грамматики как основы языка с объективной реальностью. Созданная модистами первая универсальная грамматика получает онтологическое обоснование и выводится из единства мира.

III. В Новое время под влиянием гуманистического мировоззрения эпохи Возрождения, проникнутого безграничной верой в человека и его разум, причины языкового строя начинают искать не в окружающей человека действительности, а в его внутреннем мире, прежде всего в разуме. Закрепленное Р.Декартом противопоставление неделимой мыслящей субстанции протяженной и делимой телесной субстанции, утверждение примата мыслящей субстанции над телесной приводят к смене онтологического обоснования языковой категоризации логическим. Появляются универсальные рациональные грамматики, авторы которых выводят грамматическую категоризацию из общих для всех народов и во все времена действий ума, операций рассудка, законов логического анализа мысли.

IV. Позднее в противоборстве рационализма с набирающим силу сенсуализмом наряду с признанием вторичности языка по отношению к бытию и мышлению все более осознается влияние языка на формирование мысли и восприятие действительности, меняющееся в соответствии с историческим характером языка. Исходя из активной роди языковых знаков и отношений между ними в образовании идей, в развитии на основе чувственного восприятия воображения, созерцания, памяти, размышления, в языке начинают видеть формирующий мышление «аналитический метод» (Э.Б. де Кондильяк 1980, 1983), «образующий орган мысли» (Гумбольдт В. 1984), «систему средств видоизменения или создания мысли» (А.А.Потебня 1989). Тем самым признается человекообразующая, антропогенная природа языка.

V. В концепциях XX в. – Э.Сепира, Б.Л.Уорфа, Э.Бенвениста – все отчетливее утверждается мысль об определяющем влиянии языкового отражения и формального моделирования не только на мышление и организацию понятийных систем, но и на восприятие и членение реального мира.

Схематически основное направление эволюции философско-лигвистических воззрений на соотношение бытия (Б), мышления (М) — как важнейшего проявления внутреннего мира человека — и языка (Я) можно представить так:

I II III IV V

(БМЯ)➔(Б➔[МЯ])➔(Б➔[М➔Я])➔(Б➔⇦[М➔⇦Я])➔(Б⇨🡸[М⇨🡸Я])

Осознание самостоятельности языка происходит постепенно вместе с изменением понимания мира и человека и отношения человека к миру. Вполне за-

кономерно, что вторичность языка по отношению к бытию была осознана раньше, чем его зависимость от мышления, а влияние языка на мышление было замечено до того, как утвердилось представление об определяющей роли языка в нашем членении и восприятии действительности.

Докт. филол. н. А.В.Кравченко (Воронеж)

К КОГНИТИВНОЙ ФИЛОСОФИИ ЯЗЫКА

Задача языкознания на современном этапе – стать наукой, имеющей эмпирический объект изучения. Это возможно только при условии, что язык рассматривается как неотъемлемое свойство живого организма (человека), необходимое для осуществления биологической (когнитивной) функции (в духе автопойетической теории Матураны-Варелы). Это значит, что нужна новая *когнитивная философия языка,* основанная на естественнонаучном подходе к проблеме языка, языкового знака и знания. Основные положения такого подхода можно свести к следующему.

1. Знаковое отношение есть отношение каузальной связи между двумя эмпирическими сущностями, устанавливаемое на основе опыта (взаимодействий). Эмпирической сущностью является любой компонент среды (ниши), с которым организм может вступать во взаимодействие, включая нефизические взаимодействия с репрезентациями. *Отношение каузальной связи обладает значимостью, поскольку оно имеет взаимный характер.*

2. Естественноязыковой знак есть эмпирическая сущность (компонент среды), который для наблюдателя является описанием взаимодействия с репрезентацией, с которой знак находится в состоянии взаимной каузации, и которая находится в каузальной связи с компонентом среды. Это значит, что *языковой знак как эмпирический объект находится в опосредованном отношении взаимной каузальной связи с другим эмпирическим объектом как компонентом среды.*

3. Взаимодействуя с репрезентациями, организм приспосабливается к среде посредством контроля информации, осуществляя, таким образом, когнитивную функцию. Совпадение консенсуальных областей взаимодействий организмов с репрезентациями расширяет область их когнитивных взаимодействий, увеличивая объем контролируемой информации и повышая эффективность адаптации к среде.

4. Консенсуальная область взаимодействий организмов с собственными репрезентациями и репрезентациями поведения друг друга есть когнитивная область коммуникативных описаний. Консенсуальность области нефизических взаимодействий с репрезентациями (возможность контроля информации) обеспечивается взаимодействием организмов с ими самими порождаемыми эмпирическими сущностями акустической природы (естественноязыковыми знаками), находящимися в отношении взаимной каузальной связи с репрезентациями.

5. Взаимная каузальная связь языкового знака с репрезентацией, порожденной опытом взаимодействия со средой, обусловливает *опытную природу его*

значения. Совокупность языковых знаков со всеми конституирующими их свойствами образует язык как *эмпирический объект*.

6. Совокупность взаимодействий организмов с языковыми знаками как эмпирическими объектами, находящимися в опосредованном (через репрезентации) отношении взаимной каузальной связи с другими эмпирическими объектами (компонентами среды), с целью изменения среды через модификацию поведения организмов, взаимодействующих с репрезентациями как описаниями собственного поведения, образует *язык как функциональную адаптивную деятельность, суть которой состоит в контроле информации.*

Перечисленные положения дают представление о новой философии языка, имеющей метафизическую ориентацию и потому существенно отличающейся от традиционных воззрений на язык. Подход к языку как биологической (когнитивной) функции ставит на повестку дня целый ряд серьезных задач, и когнитивная наука находится лишь на дальних подступах к их решению. Самой главной из этих задач является решение проблемы генерации и представления знания как категоризованной и репрезентированной информации, с которой организм вступает во взаимодействие, ибо эта информация образует его непосредственную среду. Вся история эволюции человеческой цивилизации служит иллюстрацией того, что путь, по которому идет развитие человека как вида, направлен на увеличение степени его воздействия на среду через контроль информации с целью повышения своей адаптивной способности.

Мы все являемся свидетелями того, насколько быстро и в каких масштабах происходят изменения среды, обусловленные когнитивной деятельностью человека. Эффективность же этой деятельности целиком и полностью определяется языком. Понять функцию и принцип устройства языка как естественного объекта – значит понять человека и, соответственно, мир, частью которого является человек. Достижение такого понимания может, наконец-то, вплотную подвести нас к ответу на главный вопрос: “Кто мы? Откуда мы? Куда мы идем?”

Канд. филол. н. Н.А. Красавский (Волгоград)

КОНЦЕПТЫ ЭМОЦИЙ В НЕМЕЦКОЙ ЯЗЫКОВОЙ КАРТИНЕ МИРА

Знаковым событием в языковедческой науке конца XX столетия следует признать формирование лингвистического концептуализма – самостоятельной научной парадигмы, комплексно и разноаспектно изучающей проблемы формирования и функционирования человеческого языкомышления (термин Г.В. Колшанского).

Эмоциональная концептосфера языка – один из наиболее перспективных объектов исследования для современных лингвокогнитивистов и лингвокультурологов (см.: Ю.Д.Апресян, Н.Д.Арутюнова, А.Вежбицкая, Р.Кьhn).

Эмоциональная концептосфера представляет собой совокупность эмоциональных концептов. Под эмоциональным концептом мы понимаем этнически, культурно обусловленное, сложное структурно-смысловое, как правило, лекси-

чески и/или фразеологически вербализованное образование, базирующееся на понятийной основе, включающее в себя помимо понятия образ и оценку, и функционально замещающее человеку в процессе рефлексии и коммуникации множество однопорядковых предметов (в широком смысле слова), вызывающих пристрастное отношение к ним человека. Эмоциональный концепт знаково оформлен. Способы его семиотической экспликации могут быть вербальными (т.е. выраженными через язык) и невербальными (т.е. выраженными иными техниками, напр., рисунком, скульптурой и т.п.). В предлагаемом сообщении исследуется фрагмент *вербально эксплицированной* эмоциональной концептосферы в её диахроническом аспекте. Номинации эмоций есть языковые знаки, материализовавшие мыслительные представления, знания человека о психических переживаниях (слова типа «страх», «гнев» и т.п.).

Мифотеоцентрическая картина мира – это совокупность мифолого-религиозных знаний человека об окружающем его мире, своеобразная техника его толкования. Обращение учёных к исследованию мифотеоцентрически ориентированного моделирования бытия архаичным и средневековым человеком позволяет выявить способы его языкомышления, приоткрыть занавес тайны «совершения мысли» (Л.С. Выготский) в древнем слове.

Одним из базисных лингвистических методов, необходимых для установления специфики мыслетворческой деятельности «раннего» Homo sapiens, является *этимологический анализ* языковых знаков.

Этимологическое изучение слов, обозначающих в современном немецком языке ряд базисных эмоций, обнаруживает на его «теле» явно эксплицированные следы мифотеоцентризма, доказательством чему служит происхождение целого ряда слов: напр., Panik (< Pan – мифическое существо, вызывающее у людей чувство ужаса перед божьим наказанием), Furore (< Far – богиня мести), Wut (< W(u)otan/Woden – древнегерманский бог гнева и страха), Seligkeit (< selig – душевное единение человека после смерти с Богом), Entzuecken (< entzuecken – религиозный экстаз).

В древневерхненемецком языке указанные номинации «покрывают», с точки зрения их современного интерпретатора, пересекающиеся, но далеко не идентичные сферы человеческого бытия – мифорелигиозную и чувственную. Факт их лингвистической недифференцированности в рассматриваемый период времени мы квалифицируем как синкретизм языкового сознания архаичного и средневекового человека.

Интеллектуальное освоение человеком мира посредством практической деятельности, в том числе и языковой, приводит к деритуализация архаичного сознания в целом и, в частности, самого лексикона Homo loguens.

В современном немецком языке многие эмоции обозначены полисемными знаками. Важнейшими деривационными лингвистическими процессами, распредметившими посредством номинации мир эмоций человека, являются метафора и метонимия.

Докт. филол. н. Н.Л.Мышкина (Пермь)

ЗАКОН ЭЗОТЕРИЧЕСКОЙ РЕАЛИЗАЦИИ ГИПЕРСМЫСЛА ТЕКСТА

Текст обладает внутренней жизнью, которая имеет энергетическую природу, воплощается в лингводинамике текста, определяется синергией (слиянием энергий) самодвижений смыслообразов текстовых единиц и характеризуется особыми энергетическими свойствами, которые поддаются изучению, моделированию и интерпретации. Важнейшее из энергетических свойств текста – гиперсмысл, эзотерически реализующийся в текстовом пространстве.

Энергожизнь текста в ее системных и асистемных воплощениях проявляется через синергию внешней и внутренней формы текста, через энергетические свойства текстовых единиц и текста в целом, через симметрию-асимметрию как внутренний механизм движения текстового пространства, через функторизацию как проявленную форму самоорганизации текстового пространства, через спонтанность самодвижения, что в совокупности является необходимым условием для эзотерической реализации гиперсмысла и для сохранения текста в изменяющихся условиях функционирования.

Концепция внутренней жизни текста раскрывает законы приращения смыслов, закон эзотерической реализации гиперсмысла. Гиперсмысл есть не что иное, как энергия сущности бытия, являющая себя через энергию сущности текста. Ведущей составляющей гиперсмысла выступает энтелехия или душа текста как протоэнергия, в которой трансформируется духовная энергия народа и духовное начало в самом человеке как творце ценностей (оно находит проявление в духовном и душевном). Смыслы, относящиеся к душе, – это смыслы-эмоции, а смыслы, относящиеся к духу, – это родовые экзистенциальные смыслы (например, *вера, любовь, жизнь* и др.).

Скрытому воплощению экзистенциальных родовых смыслов способствует то, что в слове кроется след переживания, связанного с самим словом и с обозначаемым им понятием, благодаря чему устанавливается их связь с положительными или отрицательными энергиями, с теми или иными ощущениями и чувствами. Кроме того, в актуализации родовых экзистенциальных смыслов важная роль принадлежит суггестивно-энергетическим креативным свойствам материальной субстанции текста, которая иррадиирует эманативно-мерцающие звукосмыслообразы. Слова, звукобуквы, ритмы, интонации несут на себе печать, с одной стороны, музыкально-речевой культуры народа, с другой стороны, духовного мира автора. В них присутствует и универсальная составляющая, общая всем народам.

Именно поэтому анализ проекций-излучений текстовых единиц, речевой интонации, иррадиаций звукосмыслообразов, речевого ритма – т.е. внутренней жизни текста – служит воссозданию облика личности, стоящей за речевой формой, реконструкции «свернутой» в интонацию музыкально-речевой культуры, определению гиперсмысла, ибо во взаимодействии ритмических энергий смыслов разных планов и измерений рождается гиперсмысл текста. Происходит скрытая креация единого синкретичного гиперсмысла, в состав которого входят главная и стержневая идеи, архетипическая формула бытия и эманативно-мерцающий сущностный родовой смысл. Благодаря проективному устремлению

и синергии смыслообразов происходит их свертка в единый синкретичный смыслообраз.

Смыслы, взаимодействуя в тексте, изменяются, движутся, «приращиваются», многие из них оказываются несвязанными, вызывая эманацию как истечение несвязанной энергии текста, иррадиацию мерцающих смыслообразов. Вследствие самодвижения смыслов неизбежно происходит «затемнение» и даже «искажение» гиперсмысла. Именно поэтому он эзотеричен.

Для установления гиперсмысла используется контрадиктно-синергетическая методика анализа и интерпретация энергожизни текста, где базовой единицей является функтор. На общем фоне эманации текста как истечения его несвязанной энергии функтор выступает единицей анализа излучаемых смыслообразов, проекций одних из них на другие в текстовом пространстве. Функторный анализ, в совокупности с анализом процессов планетаризации и симметризации-асимметризации, раскрывает процессы смыслодвижения, ведущие к точечному энергостяжению смысла и к становлению гиперсмысла.

Энергостяжение смысла происходит вследствие самоорганизации «пустот безмолвия». «Пустоты безмолвия» возникают в точках перепада смысла, в точках перехода из одного измерения текстового пространства в другое измерение, в точках перехода из одной смысловой сферы в другую смысловую сферу. Самоорганизация точек безмолвия ведет к проблематизации текстового пространства, к точечному энергостяжению смысла. Кроме того, их самоорганизации – важнейшее условие для формирования гиперсмысла.

Высокий уровень энергетического синтеза текста, его схождение к единой и цельной точке гиперсмысла, вбирающей в себя всю сложность текстовой системы, обеспечиваются напряженной архетипической структурой текста, энергонасыщенностью и слой смысловых энергопотоков, силой возникающих в тексте энергетических связей и интенсивностью энергоизлучений текстовых единиц.

Докт. филол. н. Н.А. Павлова (Омск)

МЕТОДОЛОГИЯ ЯЗЫКОЗНАНИЯ КАК АСПЕКТ ЛИНГВИСТИЧЕСКОЙ ТЕОРИИ

Несмотря на давность постановки, проблема образования фразеологических единиц и на сегодняшний день относится к числу важнейших. Она рассматривалась в диахроническом аспекте (исследования Б.А.Ларина, В.В.Виноградова, А.М.Бабкина, В.Л.Архангельского и др.), выявлялись внешние источники возникновения фразеологизмов. В последнее время в работах А.М.Чепасовой, Ю.Я.Бурмистровича и др. описывается еще один источник – внутреннее фразообразование.

По нашему мнению, диахронический аспект внешнего фразообразования можно представить, исходя из главной функции языка, связанной с передачей информации. На эту же мысль наводят представления современной философии, теория сложных систем, теория передачи информации. Рассматривая языковую функцию отражения, т.е. адекватного реагирования на объекты окружающего мира, познания мира в языковых формах, мы выделяем важную особенность этого отражения. Речь идёт об опережающем отражении, теория которого в ши-

роком философском плане была разработана Д.А.Анохиным. Суть этой теории в самых общих чертах сводится к следующему. Один из важнейших путей эволюции всех живых существ заключается в выработке механизмов опережающего реагирования и изменения в меняющихся условиях существования. Механизм опережающего отражения предполагает наличие сигналов, запускающих процесс изменений в нужном направлении и выработки у организмов в процессе эволюции способности воспринимать эти сигналы. Например, сезонные изменения растительности происходят, опережая события, как реакция на такие сигналы, как долгота дня, температура и т.д.

Первичная функция языка, как мы считаем, также связана с тем, что он выполняет роль сигнала, запускающего механизм опережающего отражения как реакции оперативного реагирования на меняющуюся повседневную обстановку. И если рассматривать язык в таком плане, нетрудно проследить его эволюцию во всех видах – от самых простых до самых развитых. Понятно, что точкой отсчёта в этом случае будет отнюдь не доисторическая обезьяна. Попутно заметим, что механизм эволюции, такой, как выработка свойств, передающихся врождённо, вряд ли касаются человеческого языка и языка животных, приобретаемого при жизни как средства более гибкого реагирования на меняющиеся условия, но нужно помнить, что способность к овладению вторичным языком совершенствовалась в процессе эволюции, и это приводит к не новой мысли о языке-трансляторе, который лежит в основе всех приобретаемых языков.

Переходя к следующему уровню, связанному с вышерассмотренным, мы обращаем внимание на то, что механизм отражения в языке связан с процессом передачи информации. В таком случае возникает необходимость анализировать язык как сложную систему, не удовлетворяясь уже значением и формой, на что мы обращали внимание в самом начале. Теория сложных систем в последнее время значительно разработана, что позволяет по-новому подойти к анализу некоторых языковых процессов. Нам думается, что образование фразеологизмов (причину и механизмы) следует связывать с реализацией более эффективных способов передачи информации. В чём большая эффективность передачи информации с помощью фразеологизмов по сравнению со словом и омонимичным словосочетанием и каковы параметры эффективности передачи информации? К числу последних следует отнести: 1) смысловая ёмкость (семантическая сложность фразеологического значения: в его качественно новом значении в отражённом ("снятом виде") сохраняется прежние свойства как остатки старого качества. В значении свободного сочетания и омонимичного фразеологизма есть общие семы, так называемый след истории происхождения. 2) Эмоциональная сфера: эмоциональный фон уже задан изначально в значениях слов, на уровне фразеологизма образуется более сложный комплекс выражаемых коннотаций. 3) Структурный план: возможность ограниченными средствами передавать безграничность человеческого опыта.

Любая система (языковая и неязыковая) должна обладать определенной устойчивостью. Это регламентируется чисто житейской ситуацией: пониманием на уровне общения, а также закрепляется в языке в разных видах норм. Но вместе с тем в языке идут постоянные изменения. Одна из причин этих изменений связана, на наш взгляд, с нарушением симметрии информационного поля (при

этом мы имеем в виду окказиональное использование языка). Симметрия информационного поля понимается как однородность, изотропность языковой сферы, это условие существования языка и пользования им. На уровне языка симметрия может нарушаться в результате следующих процессов: 1) ограниченный круг субъектов общения может придать словам или словосочетаниям новые значения, которые не свойственны им в нормативном употреблении. Постепенно входя в употребление широкого круга, это начинает закрепляться; 2) В языке отражается социальное расслоение; 3) Требование быстрой, эффективной информации с комплексом эмоциональных ассоциаций может быть реализовано на базе свободных словосочетаний, ставших устойчивой структурой, вошедшей в норму. Эти процессы происходят первоначально в замкнутом обществе (элитарная группа в языковом плане), затем широкая языковая среда модифицируется к восприятию старой формы в новом качестве. Чтобы язык выполнял свою функцию передачи информации, уже модифицированной), он должен обладать устойчивостью уже на уровне фразеологическом, поскольку фразеологизмы возникают в поле с нарушенной симметрией. Факторы, нарушающие симметрию, выполняют и функцию отбора (например, факторы, связанные с преимущественным правом отдельных групп людей в использовании средств информации. Как мы отмечали выше, в языке, как и в любых структурах, должна быть информационная устойчивость: единообразие толкования значения. В то же время это требование к языку нарушается в таком языковом явлении, как омонимия, что следует, на наш взгляд, рассматривать как одну из тенденций к развитию языка, пополнению его новыми языковыми единицами. Процесс этот можно представить в виде следующих этапов: 1. Период релаксации (становления) фразеологизмов из свободных конструкций, когда не произошла полностью модификация языковой среды, которая разнится по уровню образованности, знакомства с источником информации и т.д. 2. Нарушение однородности информационного поля. 3. Модификация смыслового поля, при которой предшествующее отбрасывается и происходит перекодировка, т.е. изменяется практика использования языковых единиц, при этом отрицается старое употребление. Источник всех названных изменений – индивидуальные пользователи языка. 4. Внутреннее нарушение симметрии: прямой смысл слов, образующих фразеологизм, воспринимается как наглядная модель ситуации, в отвлечённом, образном плане отраженная во фразеологизме.

Проанализированный нами материал позволяет говорить о таком способе внешнего и внутреннего фразообразования, как разделение. Процесс разделения и приводит к образованию омонимичных единиц.

Канд. филол. н. Л.М.Салмина (Казань)

ЯЗЫКОВАЯ КОМПЕТЕНЦИЯ И ЯЗЫКОВАЯ ПАМЯТЬ

Поиск и выбор адекватной формы в процессе коммуникативной деятельности обеспечивается языковой компетенцией – знанием языка как знаковой системы.

Особую форму памяти, обеспечивающую сохранение этого знания, представляет собой языковая память, которая сохраняет когнитивный опыт человека

преломленным сквозь призму языковых знаков, т.е. ассоциирующимся со знаками и активизирующимся в связи с их функционированием (восприятием и использованием).

Многочисленные отечественные и зарубежные экспериментальные исследования (Р.Аткинсон, О.С.Виноградова, А.Р.Лурия, Дж.Миллер, Ч.Осгуд,) показывают, что слово-стимул активизирует в сознании личности целую систему разнообразнейших связей, в том числе ассоциативных, что дает основание усомниться в адекватности понятия "словника" для определения способа хранения когнитивного опыта в языковой памяти носителя и использователя языка. Дистрибутивное разнообразие слов-стимулов, с одной стороны, и его очевидная системность – с другой, позволяют говорить об особой организации памяти носителя и использователя (термин В.Барнета) языка.

Так, А.Моль предлагает кибернетическую схему, согласно которой структуры, репрезентирующие фрагменты тезауруса, организуются по принципу компьютерных файлов: ассоциативная система с тематическим центром. Учитывая то обстоятельство, что принципы сохранения информации искусственным интеллектом в большей или меньшей степени соответствуют принципам интеллекта естественного, полагаем, что термин *файл* достаточно адекватно отражает сущность структур языковой памяти.

Гипотеза А.Моля дает возможность представить структуру файла в единстве трех составляющих: знание обозначаемого, знание означаемого и знание означающего знака, – каждая из которых представляет собой системную организацию когнитивного (логического и аксиологического) опыта носителя и использователя языка.

Так, знание обозначаемого как знания объекта обозначения, его места и роли в системе существующего, а также практический опыт взаимодействия с ним зафиксированы во фреймах и ситуационных моделях (ролевых фреймах), которые таким образом оказываются ассоциированными с конкретными языковыми знаками.

Знание означаемого как знание значения конкретного знака – идеи обозначаемого, представляет собой результат конденсации контекстов его употребления, которая предполагает формирование нового знания, включающего в себя наряду с ассертивными предполагаемые и вероятностные признаки и связи.

Знание означающего представляет собой знание формы знака и опыт ее использования в соответствии с законами знаковой системы. Аксиологический опыт в данном случае определяет отношение субъекта к той или иной форме, а следовательно, оказывает влияние на произвольность выбора той, а не иной формы для обозначения.

Канд. филол. н. Д.И.Терехова (Киев)

К ПРОБЛЕМЕ КЛАССИФИКАЦИИ ВЕРБАЛЬНЫХ АССОЦИАЦИЙ

Проблема классификации вербальных ассоциаций не нова в психолингвистике. Она имеет глубокие корни, определённые достижения в своём решении, но остаётся по-прежнему актуальной, так как изучаются новые пласты лексики, изменяются критерии классификации.

Античные философы Платон и Аристотель выделяли ассоциации по сходству, контрасту и смежности.

В психологии использовалось много классификаций ассоциаций, построенных на различных основаниях. Так И.М.Сеченов впервые показал, что ассоциации являются результатом рефлекторной работы мозга, детерминированной влияниями на него внешнего мира, и выделял ассоциации по причинным связям. И.П.Павлов раскрыл физиологические основы ассоциаций, выяснив закономерности образования временных нервных связей и доказал, что ассоциация лежит в основе всех психических процессов (Костюк 1968: 176-177). Традиционно выделяют три основных принципа классифицирования: логический (В.Вундт, М.Траутшольдт), психологический (Ф.Л.Уэлсс, Р.С.Вудвортс) и лингвистический (Б.Бурдон, Х.Вудроу, Ф.Ловелл), а некоторые исследователи смешивают эти принципы (К.Юнг, Ф.Рилкин) (Ульянов 1988: 15).

Американский лингвист Дж.Миллер строит свою классификацию на логико-лингвистической основе и разграничивает ассоциации по признакам: контрастность, подобие, подчинение, соподчинение, обобщение, ассонанс, часть-целое, дополнение, эгоцентризм, однокоренные слова, предикация (Шахнарович, Юрьева 1990: 54).

Л.Моран выделил четыре типа «универсальных референтов», которые положены в основу формирования ассоциативных связей в любом языке: перцептуальный референт, объектный (функциональный), концептуальный и дайменциональный референты (Залевская 1979: 11).

Чарльз Осгуд считает решающими в классификации ассоциаций семантические признаки и разграничивает ассоциации по созвучию и по значению (Ульянов 1988: 16).

А.А.Леонтьев для исследования ассоциативных связей рекомендует использовать как стимулы разные части речи: существительные, прилагательные, глагол. Для стимулов-существительных он определяет четыре основные группы реакций: парадигматические, синтагматические, номинаторно-операторные, ономатопеитические (Леонтьев, Шахнарович 1983: 156-157).

А.П.Клименко строит классификацию ассоциаций на семантической основе и выделят следующие типы: фонетические ассоциации, словообразовательные, парадигматические, синтагматические, тематические, реминисцентные, грамматические (Клименко 1980).

Известны также классификации Ю.А.Самарина, Г.С.Щура, Дж.Диза, Е.П.Шубина, Г.И.Богина, Н.В.Уфимцевой, Л.Марищаловой, А.Р.Лурия, Н.А.Гасицы, Т.Слама-Казаку, О.В.Ивановой.

Единой универсальной классификации словесных ассоциаций на данный момент не существует. Поэтому, учитывая предыдущий опыт и специфику исследуемого материала (словами-стимулами были соматизмы, названия частей человеческого тела), полученного в результате проведения психолингвистического эксперимента среди русских и украинцев, мы выделяем следующие типы ассоциаций: синтагматические, парадигматические, тематические, фонетические, словообразовательные, грамматические, реминисцентные, фразеологического типа, персонами. Некоторые типы ассоциаций расклассифицированы на подтипы и группы. Так, например, синтагматический тип имеет два подтипа: 1)

синтагматические ассоциации, которые содержат оценку и вместе со стимулом образуют подчинительное словосочетание (напр.: БРОВИ – *густые* (РР); ВОЛОССЯ – *довге* (УУ); 2) синтагматические реакции, которые вслед за А.А.Леонтьевым и А.М.Шахнаровичем, называем синтаксическими (напр.: БОРОДА – *бриться*; ВУСА – *стирчать*). Синтагматические ассоциации первого подтипа разделяются на такие группы: 1) нейтральные реакции (ТУЛОВИЩЕ – *человеческое*; ТІЛО – *людське*); 2) характеристики соматизмов: а) параметрические пространственные характеристики (ЛОБ – *высокий*; РУКИ – *короткі*); б) характеристики по форме (ГОЛОВА – *круглая*; ПЛЕЧІ – *покаті*); в) характеристики по качеству (БРОВИ – *густые*; ВОЛОССЯ – *пишне*); цветовые характеристики (ГЛАЗА – *голубые*; ВОЛОССЯ – *чорне*); 3) эмоционально-оценочные (ГЛАЗА – *огромные*; ТАЛІЯ – *тонесенька*); 4) функциональные (РОТ – *открытый*; ЛІКТІ – *зігнуті*); 5) половозрастные и социально-ролевые (ЛАДОНИ – *материнские*; БОРОДА – *чоловіча*); 6) указание на характер, настроение, эмоциональное состояние человека (ГЛАЗА – *весёлые*; ОБЛИЧЧЯ – *щасливе*); 7) указание на ум, интеллект или их отсутствие (ГОЛОВА – *умная*; ОЧІ – *розумні*); 8) указание на болезнь, состояние здоровья (ЗУБЫ – *гнилые*; ПОПЕРЕК – *хворий*); 9) указание на уход за внешностью (ГУБЫ – *накрашенные*; ПОТИЛИЦЯ – *підстрижена*); 10) ассоциации по смежности с профессией или видом деятельности (ПАЛЬЦЫ – *музыкальные*; РУКИ – *робочі*); 11) зоонимические (ШЕЯ – *лебединая*; ВУСА – *котячі*); 12) историко-культурные (УСЫ – *гусарские*; ВУСА – *козацькі*).

Наиболее детализированная классификация ассоциаций при межъязыковых сопоставлениях помогает выявить национально-культурную специфику ассоциирования.

Канд. филол. н. Н.Ю.Фанян (Краснодар)

«ЧЕЛОВЕК АРГУМЕНТИРУЮЩИЙ» (HOMO ARGENS)

Исследование естественного языка, и в частности лингвистической аргументации, в междисциплинарной ориентации с необходимостью предполагает общий процесс взаимодействия пересекающихся наук, характеризуемых как человековедческие. В такой ситуации нет уже границ, стыков наук, поскольку основной единицей, вокруг которой должны развиваться исследования, предполагается понятие «проблемная ситуация» (Ю.С.Степанов). Так называемые пограничные науки находятся в продуктивной «перекрестной коммуникации». Человеческий фактор, создавший глобальную проблемную ситуацию в перекрестной зоне, проявился в различных детерминациях понятия «человек»: homo sapiens, homo sentiens, homo ludens, homo (e)loquens (Й.Хейзинга, Т.Г.Мальчукова, В.И.Постовалова), причем на первый план выдвигая «человека говорящего»; а также homo faber, homo sociologicus, homo psychologicus, homo agens (М.С.Каган). Однако человек действующий (homo agens), видимо, немногим отличается от человека созидающего (homo faber), причем последнее понятие представляется более широким, так как включает в себя элемент креативности, который выполняет конструктивную функцию в аргументативном пространстве,

связываясь с творческой работой мысли, интуиции, воображения, фантазии с учетом различных типов мышления.

Каким же видится человек в аргументативной области? Чтобы не вносить определительной путаницы, можно было бы ограничиться классической детерминацией человека – homo sapiens. Но, если не подавлять в себе соблазна вычленить очередное определение, то это может быть homo argens (человек аргументирующий). В чем же особенность человека аргументирующего? Этот «человек» включает в себя все остальные приведенные выше характеристики человеческого фактора, поскольку лингвистическая аргументативная область активизирует как абстрактное пространство бытия, так и конкретное пространство житейской сферы, представленное и социальными, и индивидуальными параметрами человека, взятого в деятельностной ориентации.

Культурологическая парадигма, определяющая современную тенденцию в науке, может привнести дополнительные штрихи в портрет человека аргументирующего: человек танцующий (Ф.Ницше), человек поющий (Э.М.Рильке), человек любящий (В.Высоцкий), человек видящий (К.Кастанеда), человек в плену сновидений [как объект психоаналитического исследования (З.Фрейд) с выявлением архетипов коллективного бессознательного (К.Г.Юнг)], человек с множественным лицом (Г.Гессе), который похож на «фотон» из квантовой психологии (Р.А.Уилсон). А в пространстве «фрактального блуждания в мире медиа» предполагается появление «человека кликающего» (от англ. ‘click’ – щелчок), «постнеклассического субъекта «кнопочной» культуры, разворачивающего свои нарративы и дискурсивные практики в формируемом им самим мире» (В.В.Тарасенко). Все эти дополнительные штрихи связываются со способом (манерой, стилем) существования, самовыражения, аргументации.

Целостная картина человека может создаваться в связи с его характеристикой как человека аргументирующего, поскольку контекст мнения и соответствующая концептуальная система в определенном пространстве мышления возникают, исходя из аргументативной функции не только языка, но и бытия.

Е.С.Федотова (Пенза)

ЯЗЫК, РЕЧЬ, МЫШЛЕНИЕ: ОСОБЕННОСТИ ИХ ВЗАИМОДЕЙСТВИЯ

Речевая деятельность – основной вид человеческого общения – сочетает в себе два фактора, в которых отражены социальное и индивидуальное начала каждого конкретного акта коммуникации. Фактор социальный, обществом созданный и обусловленный, независимый от чьей – либо индивидуальной воли – это язык. Всякая же актуализация языка в виде любого устного либо письменного текста – это речевой акт, то есть речь.

Речь – такой фактор словесной коммуникации, в котором в наибольшей степени сказывается индивидуальное начало, личность говорящего, его воля как участника акта коммуникации.

Осознание речи и языка как двух различных, не совпадающих друг с другом факторов речевой деятельности и теоретическое обоснование данной проблемы мы находим в трудах Ф. де Соссюра. Взаимообусловленность языка и речи отражена в ставшей уже классической соссюровской формуле: язык – это од-

новременно орудие и продукт речи. Суть этой формулы раскрывается следующим образом: речь вне опоры на язык непонятна и тем самым – как средство коммуникации – неэффективна; язык же складывается только как результат многочисленных речевых актов, то есть в процессе самой речевой деятельности. Анализ этой формулы выявляет, однако, скрытое в ней противоречие: если язык – продукт речи (результат многочисленных речевых актов), следовательно, речь появилась ранее языка, а это значит, что на определенном этапе она как коммуникация все же существовала вне опоры на язык.

Палеоантропологические данные подтверждают эту идею: удовлетворение потребностей в общении порождает язык как орудие общения одновременно с формированием речевых органов, приспособленных для произнесения членораздельных звуков. Аналогичный путь – от коммуникации внеязыковой к опосредованной словом – проходят все дети. Потребность в общении и сам процесс общения у них значительно опережает способность к использованию языка в качестве орудия речи. Таким образом, можно утверждать о принципиальной возможности существования речи на неязыковой основе.

Вытекающий из представленного материала факт генетического первородства речи по отношению к языку и относительная ее независимость от языковой основы на ранних этапах коммуникации заставляют искать ответ на более актуальный вопрос: всегда ли эта зависимость языка и речи реализуется на зрелых этапах речевой деятельности?

Прежде всего имеет смысл обратить внимание на явно преобладающую роль контекста над словарным значением каждого слова для понимания смысла не только всего высказывания (текста), но и самого этого слова в данном тексте. Речь идет о языковой универсалии (то есть признаке или свойстве, присущем всем языкам), получившей название уровень избыточности сообщений. Ее суть характеризуется тем, что в любом речевом сообщении часть слов или их элементов может быть опущена, и тем не менее текст будет понятным, а опущенные знаки восстановлены с большой степенью правдоподобия.

С другой стороны, существует выявленная психологами особая разновидность речи, не только лишенная избыточности, но, возможно, без словесного наполнения вообще.

Это так называемая внутренняя речь – уровень речевой активности, который предшествует в сознании (подсознании) внешним речевым проявлением, то есть собственно озвученной речи. Проблеме внутренней речи посвятили свои исследования Л. Выготский, А. Соколов, Н. Жинкин. Подчеркивая противоположность процессов внешней и внутренней речи в их соотношении с мыслью, Выготский называет внешнюю речь процессом превращения мысли в слова, а внутреннюю речь – обратным процессом, идущим извне внутрь, когда речь переходит в мысль. Многие психологи даже отождествляют внутреннюю речь и мышление. Выготский же рассматривает данный феномен – внутреннюю речь – как определенный промежуточный этап между внешней речью и собственно мышлением. Можно сказать, что внутренняя речь занимает особую позицию в человеческой психике: она принадлежит сразу двум сферам – речи и мысли, которые демонстрируют сложные и неоднозначные отношения между речью и мыслью с одной стороны, и языком с другой.

Из постулированного ранее объединения языка и мышления на основе взаимного разграничения единиц и непродуктивности мышления, лишенного опоры на языковую основу, часто делается однозначный вывод: как нет языка без мышления, так не бывает мышления без языка.

Еще И.А.Бодуэн де Куртене выступил против тезиса отождествления мышления и языка. Весьма определенно высказывался на этот счет и крупнейший французский психолог Ж. Пиаже, утверждая, что мышление – это область, совершенно отличная от языка.

Современный уровень научного анализа взаимоотношений языка и мышления также позволяет отвергнуть приведенную выше формулу. В частности, интернационализм единых принципов человеческого мышления в сопоставлении их со специфическими особенностями любого национального языка демонстрирует независимость чисто языковых явлений (например, количество падежей в разных языках, более того – их наличие, либо отсутствие) от особенностей человеческого мышления.

И с другой стороны, мышление, рассматриваемое как внутренняя речь, лишено опоры на слово, во всяком случае, в той степени, как это свойственно внешним проявлениям речевой деятельности. А это свидетельствует об известной независимости не только речи, но и мышления от языка.

Докт. филол. н. Т.А.Фесенко (Тамбов)

«В НАЧАЛЕ БЫЛО СЛОВО...»

Ментальная реальность индивида характеризуется корреляцией структур мысли и языка. Мысль человека по своей природе предполагает как независимый от нее материальный мир, отражаемый ею, так и вербальные средства ее выражения. Не обладая функцией порождения мысли, язык служит средством выявления структуры мысли носителя языка. Язык обеспечивает человеку переход на уровень оперирования формами мысли, которые эксплицируются в семантике вербальных форм. До мысли мы можем «добраться» только через слова; изучение их семантических форм – это путь к проникновению в глубины этнокультурного и социального познания, поскольку границы концептуального и культурного мира определяются естественным языком.

Каждый язык развивает свою собственную динамику, говорит на «собственном языке», поскольку он неотделим от сознания индивида, его ментальной реальности. Вербальные единицы являются по сути продуктом сложного процесса понимания/осознания окружающей действительности; посредством языковых единиц индивид интегрирует фрагмент реального мира в свою ментальную реальность. При использовании вербальных единиц человек подчиняется тем их значениям, которые они имеют в рамках определенной лингвокультурной общности, то есть человек в определенной степени является «инструментом» своего языка: посредством его единиц он выражает то, что язык ему «позволяет» сказать. Поэтому нельзя утверждать, что человек «владеет» языком, ибо, как субъект мыслящий и говорящий, он по сути «врастает» в язык и безоговорочно ему подчиняется.

Слова являются результатом процесса «вербально-культурной переработки» реального мира в процессе мышления. Вербальное значение представляет собой «узел» в системе переплетений связей и отношений в рамках конкретной культурно-исторической среды, носящих однако «печать индивидуальности». Иными словами, каждый «узел» получает свое значение не в результате того, **что** он отражает, но в силу той релевантности, которую этот «узел» приобретает для индивидуального сознания.

В лексических единицах воплощены концепты, отражающие различные культурные нормы и идеалы, и понимание их возможно лишь на фоне культуры, к которой данный язык принадлежит; эти концепты дают также ключ к пониманию культуры. Изучение концептов как центральных точек, в которых сконцентрированы целые области культуры, позволяет «декодировать» хитросплетения культурных ценностей, установок и представлений, ибо язык служит убедительным доказательством реальности культуры.

Осознание концепта как ментального образования позволяет не только реконструировать ментальный мир носителя концептуальной системы (то есть его «концептуальную картину»), но и воссоздать его этнокультурный образ, его этноментальную характерологию. Концептуальная система является по сути этнокультурной репрезентацией концептуальной формы мысли представителя того или иного лингвокультурного мира; она формируется общими и фоновыми знаниями индивида, социокультурной средой, всем ценностным опытом данной лингвокультурной общности и отвечает за планирование содержательной стороны мыслей.

Таким образом, сознание индивида как представителя определенной лингвокультурной общности воспринимает и осмысливает окружающий мир соответственно сложившимся правилам, установкам и нормам, фильтрующим его психику от чуждых ему элементов.

Этнокультурная неповторимость индивида выражается, как известно, в стереотипах, формируемых как единица социально-перцептивной деятельности и выполняющих важную функцию в воссоздании типичных этнокультурных характеристик. Определяющее место в системе стереотипов занимают модели мира, отражающие представления индивида об окружающем мире, о своих отношениях с этим миром, и включающие все знания, убеждения, усвоенные индивидом в результате социализации.

Итак, подытоживая изучение вопроса о взаимосвязи языка и мышления, языка и сознания, можно заключить, что эта проблема сопровождает человека на всем пути его становления в homo sapiens. «В начале было Слово, и Слово было у Бога, и Слово было Бог». Под «Словом» здесь понимается не язык в логическом или филологическом смысле, а некая «сущность», воплощающая, на наш взгляд, **источник мысли:** лишь после того, как это «Слово» «породило», человек может узнать, **что** он думает или чувствует.

Докт. филол. наук М.В.Черепанов (Саратов)

О НЕКОТОРЫХ ПРИОРИТЕТАХ КОГНИТИВНОЙ ЛИНГВИСТИКИ

1. Возникновение когнитивной лингвистики относят к первой половине 70-х гг. XX в. и связывают с именами Дж.Лакоффа и Х.Томпсона. В отечественном языкознании интерес к идеям когнитивной лингвистики усилился к середине 80-х гг. и был связан, в частности, с публикацией В.И.Герасимова "К становлению "когнитивной лингвистики" ("Современные зарубежные грамматические теории. М., 1985) и с появлением в 1988 г. посвящённого этому новому направлению в языкознании XXIII тома "Нового в зарубежной лингвистике". В последующие годы внимание отечественных языковедов к когнитивным аспектам науки не ослабевало, о чём свидетельствуют многочисленные публикации в различных центральных и нецентральных изданиях.

2. Исходным моментом в становлении лингвистической когнитологии явилось осознание того, что информация, используемая при декодировании текстов, не ограничивается знанием только языка, но включает знания о мире в целом, о социальном и культурном контексте и т.п., оно предполагает владение навыками извлечения из памяти различной фоновой информации. Всесторонний учет знаний, используемых говорящим и слушающим в процессе коммуникации, стал рассматриваться как важнейший признак новой лингвистической парадигмы.

3. Стремление понять и оценить сущность языкового факта как отражение некой скрытой от непосредственного наблюдения реальности приводит лингвистов к неизбежному выводу о глубинности (даже сверхглубинности) когнитивного механизма, управляющего всеми динамическими процессами языка.

4. База знаний, используемых в процессе языковой коммуникации, рассматривается не как некое статическое образование, а как самоорганизующаяся и саморегулирующаяся система, изменяющаяся по мере овладения новыми знаниями. Она включает как собственно языковые знания (грамматика, фонология, лексическая семантика, правила употребления языка, принципы речевого общения), так и внеязыковые знания (ситуативный контекст, прагматические знания об адресате, общефоновые знания – о событиях, состояниях, действиях, процессах, отношениях, количествах и качествах и т.д.).

5. Когнитивная лингвистика развивает идеи антропоцентризма, всегда привлекавшие представителей лингвистического психологизма, в частности, положение о роли апперцепции в познавательной деятельности человека. Природа некой новой ситуации интерпретируется как попытка найти в памяти знакомую ситуацию аналогичную новой. В этой операции когнитивисты видят достижение преемственности знаний и обеспечение самоорганизации когнитивного механизма.

6. Ставя вопрос о том, какие особенности интеллекта человека обеспечивают определённую категоризацию явлений действительности, Дж.Лакофф и его последователи широко оперируют понятием когнитивного прототипа, или когнитивной модели, и при этом выделяют пропозициональные модели (напр., наше знание об огне включает и знание того факта, что огонь опасен), семантические модели образов (знание о свечах включает схематическое представление о длинных, тонких предметах) , метафорические модели –

модели перехода от пропозициональных или схематических моделей образов одной области к соответствующей структуре другой области, метонимические модели (напр., модель "часть-целое" включает указание функции части по отношению к целому).

7. Дальнейшие поиски "новой реальности" (Г.И.Берестнев) приводят к необходимости признать масштабность категориальных ментальных репрезентаций по сравнению с собственно-языковыми ментальными квантами смысла (антиномия "конпепт"-"понятие"). Таков, напр., статус концепты синонимического ряда по отношению к отдельным словам – членам этого ряды (Н.С.Кубрякова).

8. Одноплановость (отсутствие плана выражения) когнитивных сущностей заставляет признать их "иконичность" (образность). При выделении подобных гештальтов отмечается, однако, что их языковая репрезентация – не единственная из возможных, поскольку они проявляют себя также и в способах восприятия человеком объективного мира, и в осуществлении им познавательных процессов, и в организации моторных актов человека и, следовательно, являются средством организации всей человеческой деятельности.

9. В целом лингвистический когнитивизм может быть интерпретирован как один из новых аспектов подхода к решению проблемы языка и мышления.

Докт. филол. наук В.И.Шаховский (Волгоград)

ЛИНГВИЦИД ИЛИ ДЕРИВАЦИЯ РУССКОГО ЯЗЫКА? (ПРОБЛЕМА АМЕРИКАНИЗМОВ)

1. Интерактивная сущность языка: он – не только объект исследования для лингвиста, но субъект 2 по отношению к лингвисту как субъекту 1, ибо сам язык влияет на результаты его (языка) исследования лингвистом-человеком. Человек врастает в свой язык и находится под его влиянием в течение всей своей жизни. В этом смысле русский язык, по мнению лингвистов, является судьбой для русского человека и судьбоносной силой для всего русского языкового существа.

2. Эмоциональный фактор престижности ксеноязыковых инвазий: супердержавность, экономическая и военная мощь, высочайший уровень жизни США сделали American English монопольным в глобальной межкультурной коммуникации и обеспечили ему легкие, беспрепятственные условия для его экспансии по всем странам планеты, в том числе и в России.

3. Функциональный фактор американизмов на русской территории: сначала американизмы выполняли чисто экспрессивную функцию, но спустя определенное время на русский язык были наброшены сети контекстуальных понятий американской лингвокультуры и американизмы переквалифицировали свою функцию в номинативную. Однако, за счет лингвокультурного ксенофона, их фоносемантических и графических отличий от собственно русской лексики американизмы по-прежнему ощущаются носителями русского языка как чужеродные.

4. Заимствование из ксеноязыков являются одним из важнейших динамических явлений в жизни любого народа (А.Доза): это часть международного об-

мена, вызываемого всей совокупностью сношений между национальными культурами. Этот обман приводит к деривации контактирующих языков. Язык – это дух народа, он – живой организм (В.Гумбольдт, Л.Вайсгербер), а следовательно он не статичен и всегда подвижен (см. многочисленные работы по динамической лингвистике).

5. Некоторые американизмы несомненно обогатили функциональные потенции русского языка, но они не оказали и никогда не окажут существенного влияния на его систему. Лингвистический анализ американизмов в русском языке показывает, что надо говорить об их адаптации к русскому языку.

Великий русский язык подчиняет американизмы своей системе литературной, редакторской, академической норме. Поэтому все разговоры и предположения о лингвициде Русского Языка под влиянием американизмов являются заблуждением и преувеличением.

Фило- и онтогенетические аспекты мышления, языка, речи и коммуникации

Аспирант Е.В.Абросова (Санкт-Петербург)

ОСНОВНЫЕ ПОДХОДЫ К ИЗУЧЕНИЮ СИНТАГМАТИКИ И ПАРАДИГМАТИКИ ИМЕНИ СУЩЕСТВИТЕЛЬНОГО В ОНТОГЕНЕЗЕ

Освоение языка ребенком представляет собой процесс формирования собственной языковой системы, коррелирующей с системой родного языка, но не тождественной ей. Направленная на обеспечение потребностей коммуникации, языковая система ребенка на каждом этапе развития характеризуется как организованное целое, обладающее определенным набором языковых средств и правил их функционирования (Выготский Л.С., Шахнарович А.М., Леонтьев А.А.).

Усвоение парадигмы существительного как одной из функциональных языковых подсистем, по всей вероятности, начинается с формирования бинарной оппозиции, включающей противопоставление формы именительного и протокосвенного падежа (Зубкова Т.И). Далее овладение категорией падежа идет по пути углубления и расчленения первоначальной структуры (Выготский Л.С.). Это приводит не столько к количественному увеличению различных падежных форм, сколько к качественной перестройке всей системы. Формирование парадигмы предполагает четкое противопоставление и дифференциацию семантических ролей каждой из падежных форм. Появление в речи той или иной падежной формы свидетельствует о факте осознания (интуитивного) ребенком определенного грамматического значения, как отражения соответствующих отношений во внеязыковой действительности. Можно предположить, что специфика речевого дизонтогенеза обусловлена, прежде всего, недостаточным уровнем когнитивного развития, связанным с менее расчлененным познанием окружающего мира, поскольку общеизвестно, что когнитивное развитие ребенка опережает речевое (Выготский Л.С., Шахнарович А.М. и др.). Суть этого фактора заключается, видимо, в недостаточном осмыслении тех предметных отношений, которые выражаются соответствующими падежными формами.

Характер и последовательность овладения системой семантических функций каждого падежа могут быть более полно раскрыты с опорой на теорию прототипов. Можно предположить, что именно прототипическое значение каждого падежа как основное, базовое усваивается в онтогенезе первым. Остальные возникают на его основе и квалифицируются по отношению к нему как более или менее прототипические. При дизонтогенезе возникают трудности в овладении всем объемом семантических функций каждого падежа и их дифференциации.

Закономерности усвоения парадигмы существительного в условиях нормального и дизонтогенетического речевого развития могут быть выявлены с опорой на понятие синтаксемы, выдвинутого в отечественной лингвистике Г.А.Золотовой. Синтаксема понимается как элементарная единица построения предложения, которая образуется на базе той или иной падежной формы и имеет строго определенное значение. Поскольку значения большинства синтаксем

проявляются в составе соответствующих синтаксических моделей, то дети, видимо, первоначально усваивают определенные типы сочетаний и только затем выделяют семантику каждой составляющей синтаксической формы слова.

В пользу большего веса синтагматических связей на начальных этапах овладения категорией падежа существительных и только последующей генерализации и парадигматической противопоставленности семантических функций падежных форм (и, следовательно, синтаксем) свидетельствует также и «островная» гипотеза овладения языковыми формами (Томазелло М.).

Таким образом, при изучении парадигматики и синтагматики существительного в онтогенезе считаем плодотворным использование теории прототипов, понятия синтаксемы, а также «островной» гипотезы.

Аспирант Андрианова Е.А. (Пенза)

КОНЦЕПТ *«ЛЮБОВЬ»* В РУССКИХ И ФРАНЦУЗСКИХ БРАЧНЫХ ОБЪЯВЛЕНИЯХ

Концепт «любовь» является универсальным. Его универсальность обуславливается внеязыковой действительностью, общими закономерностями в сознании людей и основополагающими принципами бытия (Л.Е.Вильмс,1997). Данный концепт представляет особый интерес для лингво-культурологического исследования, т.к. является одной из составляющих внутреннего мира человека, его эмоциональной жизни.

Несомненный интерес представляет изучение функционирования концепта «любовь» в разных речевых жанрах. Материалом для нашего исследования послужили русские и французские брачные объявления.

Анализ определений понятия «любовь» в русских и французских толковых словарях позволил выявить его универсальную дефиницию: «глубокое эмоциональное влечение». Исследование концепта «любовь» на материале брачных объявлений позволит несколько по-иному взглянуть на образ любви в языковом сознании «наивных» носителей русского и французского языков. В данном случае важно отметить, что, с одной стороны, высказывания о любви людей, дающих объявления, носят субъективный характер. Носители языка зачастую не знают точных словарных дефиниций слов, а, следовательно, в текстах объявлений мы встречаем субъективное модифицированное употребление изучаемого концепта. С другой стороны, исследование может претендовать на объективность в том плане, что люди в своих высказываниях опираются на социальный опыт предыдущих поколений.

Высказывания о любви в текстах брачных объявлений не содержат конкретных определений того, что такое любовь, но можно обнаружить отношение людей к данному концепту. Это в свою очередь, позволит проанализировать концепт «любовь» в функциональном аспекте – определить роль любви в жизни человека.

В результате исследования были выделены основные параметры любви.

Любовь приобретает первостепенное значение в жизни человека: *считаю, что любовь самое главное в жизни; деньги – дело наживное, о них нечего тужить, а любовь – дело иное, ею надо дорожить; познакомится с женщиной,*

для которой главное в жизни – любовь и понимание; amour, dialogue, partage sont ses mots cles (любовь, диалог, взаимопонимание для нее ключевые слова); il lui manque l'essentiel pour etre comblee: l'amour (ей не хватает основного для полного удовлетворения: любви); comme moi tu croix que la vie est faite pour etre vecue dans la sincerite et l'amour (как и я, ты полагаешь, что жизнь создана, чтобы ее прожить в искренности и любви).

Люди, дающие брачные объявления, в большинстве случаев, имеют хорошую работу, стабильное материальное положение, но им не хватает именно любви: *В свои 24 добился в жизни всего чего хотел, но не хватает любви, ласки, доброты; On me dit agreable, respirant la joie de vivre, mais il me manque une chose que seul homme pourrait me donner: l'amour (меня считают приятной, излучающей радость жизни,но мне не хватает только одной вещи, которую мужчина мог бы мне дать: любви); reussir sa vie amoureuse lui semble aussi important que reussir sa vie professionnelle, il veut maintenant donner la priorite celle qui lui fera decouvrir le gialogue d'un amour partage (преуспеть в своей любовной жизни ему кажется также важным, как и в своей професиональной жизни, теперь он хочет отдать приоритет той, которая откроет ему диалог взаимной любви).*

В то же время в русских брачных объявлениях фиксируется боязнь любви по расчету: *вокруг только разврат, ложь и предательство, а так хочется чистой, взаимной любви; хотелось бы познакомиться с мужчиной, который по-настоящему мог бы искренне полюбить, прежде всего как женщину; любить, значит жить жизнью того, кого любишь; ищу мужчину спос. отличить жизнь от существ., секс от развл., любовь от страха одиночества; ищет мужчину спос. оценить искрен. любовь без лицем. и лжи; ищу даму, кот. полюбит не только мои авто, кв-ру, дачу, но и меня тоже, состоявш. мужчину; познак. с женщиной еще верящей в настоящую любовь (не зависящ. от авто, сотовых и др. аксессуаров); буду рад познак. с женщиной до 35 лет, способной уважать и любить бескорыстно; познак. с женщиной, способной полюбить не за материальное положение, а за то, что я есть; обращаюсь только к той, которая умет читать сердцем, а не холодным умом. Если ты долго ждала любви и уже почти отчаялась ее найти, а на подделку не согласна, то ответь мне. Я такой же одинокий в мире расчета и вижу спасение в тебе.*

Нет сомнений, что человеку свойственно стремление к счастью. Взаимосвязь концептов «счастье» и «любовь» прослеживается как в русских брачных объявлениях: *нет любви – нет счастья, а значит нет вообще ничего. В поисках своего счастья мила женщина ищет состоявшегося мужчину с одной проблемой отсутствие любимой женщины; есть все, кроме счастья любить и быть любимой; я не кретин, и не псих, ты нужна мне для любви, семьи и счастья; хочу любить и быть любимой, создать семью и быть счастливой*, так и во французских: *amour, echange et partage seront les ingredients de notre bonheur (любовь, обмен и взаимопонимание будут основными ингредиентами нашего счастья); elle veut construire un vrai bonheur base sur l'altruisme, le respect de l'autre et un grd amour partage (она хочет построить настоящее счастье, основанное на альтруизме, уважении и большой взаимной любви); belle de grands yeux clairs qui ne demandent qu'a retrouver le bonheur d'aimer et d'etre aimee (красивая, с боль-*

шими светлыми глазами, которые желают только найти счастье любить и быть любимой); pour prendre la route du bonheur bordee de complicite, d'affection et d'amour (чтобы идти по дороге счастья, усеянной согласием, привязанностью и любовью); l'amour aussi me rendrai a nouveau heureux (любовь сделает меня снова счастливым).

Анализ брачных объявлений, содержащих высказывания о любви, заставляет сделать вывод, что, с одной стороны, люди мечтают встретить любовь или получить ее: *хотела бы встретить взаимную любовь на всю жизнь; хочу быть любимой, не просто любимой, а необходимой; хочу любви и верности; надеюсь на заботу и любовь с его стороны; хочу любви и постоянства; желает найти единственную любовь; мечтаю о взаимной любви; хочет встретить большую, светлую любовь; может быть еще не поздно найти свое счастье, любовь и друг друга; elle recherche l'amour avec un grand A (она ищет любовь с большой буквы); en quete nouvel amour epanouissant (в поисках новой сияющей любви); elle reve d'un amour vrai (она мечтает о настоящей любви); ou etes-vous mon bel amour que j'attends depuis longtemps (где вы, моя красивая любовь, которую я жду уже давно); je souhaite faire la rencontre d'une femme qui m'apportera l'amour et la tendresse (я желаю познакомиться с женщиной, которая принесет мне любовь и нежность),* с другой стороны, человеку важно не только получать, но дарить и отдавать любовь: *хочу тепла и нежности, хочу любви и верности, хочу забыть тоску, печаль. Дарить любовь, дарить себя, но нет того, кому нужна; готова подарить любовь, заботу и ласку; тебя заботой, уютом окружу и любовью награжу; хочу всю любовь отдать мужу; подарю море любви; для создания семьи познакомлюсь с женщиной, которой подарю любовь и нежность; elle a tant d'amour a donner (готова отдать столько любви); beaucoup d'amour a offrir (готова подарить много любви); si tu savais comme j'ai envie d'aimer (если бы ты знала, как я хочу любить); elle sait aimer (она умеет любить); il vous offre amour (он подарит вам любовь); alors viens vite te rechauffer au soleil de mon amour (приходи же скорее погреться в лучах моей любви); il promet amour, tendresse (он обещает любовь, нежность).*

Более того, и в русских, и во французских объявлениях приоритетное значение приобретает именно взаимная, разделенная любовь: *так хочется чистой, взаимной любви; хочу любить и быть любимой; для создания семьи исключительно по взаимной любви; была в жизни и любовь, и радость, и печаль, не было только взаимности. Я хочу быть любимым, нужным, единственным для кого-то; мечтаю о взаимной любви с женщиной – симпатичной и верной – когда нам обоим покажется, что мы давным-давно вместе, а годы друг без друга – ерунда, потому что мы все-таки встретились; хотелось бы встретить женщину, желающую, чтобы ее любили, и которая ответила бы тем же; pour partager amour tendresse (чтобы разделить любовь, нежность); desire partager un bel amour avec un homme (желает разделить любовь с мужчиной); construir un vrai bonheur…base sur un grd amour partage (построить настоящее счастье, основанное на большой любви); reve de partager amour (мечтает разделить любовь); decouvrir le dialogue d'un amour partage (открыть диалог взаимной любви).*

Любопытным фактом, на наш взгляд, является взаимосвязь понятий «любовь» и «одиночество». В русском и во французском менталитетах любовь вы-

ступает как эффективное средство от одиночества: *познак. с москвичкой, уставшей от одиночества и кот. хочет любить и быть любимой; очень одинок, но есть надежда, вера, любовь; без твоего тепла души очень холодно, без любви – одиноко, так отзовись, очень жду; если Вам одиноко и Вы хотите любить и быть любимой; propose de faire un grand amour de deux solitudes (предлагает создать любовь из двух одиночеств).*

Статистические данные, полученные в результате исследования, позволяют утверждать, что любовь является одной из основных интенций создания семьи. Наиболее тесная взаимосвязь между концептами «семья» и «любовь» наблюдается в русском языковом сознании: *давай построим такие взаимоотношения: дружба /честность/ - любовь /верность/ - семья /взаимопомощь/; для создания семьи, основанной на взаимной любви и доверии друг к другу; для создания семьи, основанной на любви и верности; выйдет замуж по любви; надеется создать семью только по любви; создам крепкую семью, осн. на любви; для создания красивой, обеспеченной семьи, основан. на любви и уважении.* Отношение к любви, как к семейной ценности, прослеживается во французских брачных объявлениях гораздо реже, чем в русских: *But: pour fonder famille dans amour et complicite (цель: создать семью в любви и согласии); fonder un foyer dans le bonheur, l'amour et l'harmonie (создать семью в счастьи, любви и гармонии); la volonte de gouter la chaleur d'un foyer plein d'amour (желание отведать пыл очага, полного любви).*

Высказывания, содержащие информацию об особом, иррациональном восприятии любви, вызывают, на наш взгляд, наибольший интерес, так как позволяют выявить этнокультурную специфику концепта «любовь».

В русских брачных объявлениях: *желает отдать свое доброе сердце мужчине своей мечты, чтобы взлететь вместе в мир любви и счастья; Я – Весна, поэтому кто ей рад, пишите! Вместе встретим восход солнца и нашей любви; отчего любовь приносит ей только грусть?; хочу встретить свою Любовь – интеллигентного русского мужчину 27/35 лет, образованного гуманитария, чуткого, с добрым сердцем, ч/ю, в/о; любить, значит жить жизнью того, кого любишь; полюблю, женюсь, обеспечу; бессрочная гарантия на любовь и нежность; желает найти единственную любовь, где царит искренность, доброта и преданность; решайтесь – первая и последняя любовь крепче железобетона; найдите в куче объявлений душу для любви, ласки и заботы; Утеряна Вера в любовь! Нашедшему просьба вернуть, в качестве вознаграждения – молодой, симпатичный парень.*

У французов наблюдается свое особое отношение к любви: *elle veut vivre pour etre aimee et etre aimee pour vivre (она хочет жить, чтобы быть любимой и быть любимой, чтобы жить); un amour fait d'entente et de complicite (любовь, созданная из понимания и согласия); faire de chaque jour un grand moment d'amour, de chaque soir un nouvel espoir (сделать из каждого дня большую любовь, из каждого вечера новую надежду); aimer c'est exister a deux (любить, значит существовать вдвоем); son coeur deborde d'amour (его сердце переполнено любовью); elle se donne a fond dans tout ce qu'elle fait, en amour aussi (она отдается полностью тому, что она делает, любви тоже); petite fleur eseulee recherche tendre jardinier pour cultiver amour enracine (одинокий цветочек ищет*

нежного садовника, чтобы вырастить любовь, пустившую корни); pourrions nous ensemble hisser les voiles et mettre le cap vers un havre de tendresse et d'amour (мы могли бы вместе поднять паруса и взять курс на гавань любви и надежды); on peut s'aimer au travers d' un regard, d'un sourire, d'un geste tendre, d'une vie paisible…l'amour pour elle est naturel (можно любить друг друга посредством взгляда, улыбки, нежного жеста… любовь для нее – вещь естественная); un amour qui resiste au temps et aux autres, voila ce qu'elle veut retrouver (любовь, которая противостоит времени и другим, вот то, что она хочет найти); 57kg d'amour pour 1.66m de tendresse, 56 printemps (57 кг любви на 1.66м нежности, 56 весен); l'ecoute et le respect de l'autre sont la base de l'amour (умение выслушать и уважение к другому – основа любви); il donne un tel sens au mot Amour qu'aimer une J.F. cel. de 27 a 35 ayant deja des enfants ne lui parait pas inconcevable (он придает такой смысл слову Любовь, что любить женщину, незамужнюю, 27/35 лет, имеющую уже детей, ему не кажется невероятным); te trouver ds chq reve, las d'arpenter la vie dans le sens contraire a celui de l'amour, j'aimerais te trouver dans chaque reve, j'aimerais que la mer nous berce, j'aimerais que le vent nous protege, j'aimerais te dire je t'aime (найти тебя в каждой мечте, устал шагать по жизни в направлении, противоположном любви, я хотел бы найти тебя в каждой мечте, я хотел бы, чтобы море нас качало, я хотел бы, чтобы ветер нас защищал, я хотел бы сказать тебе, что люблю).

Исходя из вышеприведенных примеров, мы можем сделать вывод о том, что специфика концепта «любовь» определяется как в самой идее, так и в языковых средствах описания данного концепта. Во французских объявлениях чаще, чем в русских, встречается попытка дать конкретное объяснение любви. Для французов любовь заключается во взаимодействии, в умении общаться, понимать друг друга. Для русских важными являются именно такие душевные качества как доброта, искренность и преданность.

В обоих языках активно используются метафорические переносы для обозначения эмоциональных переживаний. Однако если в русском языке любовь ассоциируется с «полетом», то во французском языке с «плаванием». Русские люди, в большей степени, любят «душой», у французов же источник всех чувств – «сердце».

Сопоставительный анализ брачных объявлений позволил выявить общее и особенное в языковой интерпретации концепта «любовь» в сравниваемых языках, несмотря на его универсальность для русского и французского сознания.

Канд. пед. н. С.И.Бреев, канд. пед. н. М.К.Рункова (Саранск)

О ВЗАИМОСВЯЗИ ОБЩЕНАЦИОНАЛЬНОЙ И ЭТНОНАЦИОНАЛЬНОЙ КУЛЬТУР В ПРОЦЕССЕ ФОРМИРОВАНИЯ ЛИНГВОЯЗЫЧНОЙ КУЛЬТУРЫ

Настоящая проблема приобрела очень острый характер. Она обсуждалась на прошедшей в октябре текущего года конференции в Московском педагогическом университете на тему «Проблемы и перспективы педагогического образования в XXI веке». В программу конференции было включено обсуждение ряда моделей двуязычного обучения в национальных школах. Со своими суждениями

на этой конференции выступили и представители Мордовского госуниверситета, как весьма заинтересованного в этом субъекта. Из анализа представленных моделей следует вывод о том, что в решении проблемы двуязычия восторжествовала модель, предложенная еще Я.А. Коменским: сначала школа родного языка, затем школа латинского языка. Начальную школу связывают с обучением на родном языке, потом уж намечается переход на другой язык. Высоко оценивая идею Я.А.Коменского о переводе средневековой латинизированной школы на родной язык, все же это нельзя признать единственно правильным способом решения данной проблемы. Человечеству известны и другие варианты двуязычного образования.

В частности, заслуживает внимания опыт двуязычного образования в Древнем Риме. Древние римляне, одержав победу над древними греками, вынуждены были признать их превосходство в культурном развитии. Случилось так, что Гомер, оставаясь воспитателем своего народа, одновременно стал и воспитателем драчливых римлян. Обучение в римских школах велось на двух языках, на начальной ступени предпочтение отдавалось греческому языку, как носителю очень высокой культуры.

Вообще в билингвизме отчетливо выступают два аспекта: аспект исторического лингвообразования, затрагивающего сферу межгосударственных, или космических связей, и аспект межэтнических связей в рамках многонационального государства. Для второго аспекта как раз очень важно установление правильного взаимоотношения двух языковых культур.

Отдельными лингвистами выдвигается так называемая коммуникативно-культуролигическая, или антропоцентрически ориентированная концепция, она вполне вписывается в рамки ориентированно настроенной на личность педагогики. В ней родной язык признается основой социализации личности, осуществляемой в процессе общения в рамках одной этносоциальной общности.

Возрастание роли этнического компонента в общей языковой культуре вполне закономерно, но абсолютная ориентация на него, вряд ли, правомерна. Формирование лингвоязычной личности возможно лишь благодаря общению в сфере космических, межнациональных связей, при условии гармонического сочетания общенациональной и этнонациональной культур.

При решении вопроса о языке преподавания – родном или чужом, следует принимать в расчет два обстоятельства: наличие у ребенка этноса зачаточных форм языковых структур в его психике, чего нет у ребенка – другого языка. В силу этого они ставятся в неравные условия. Другое обстоятельство психофизиологического характера: наличие у ребенка, согласно утверждению психоневролога Пенфильда, критического периода нервно-мозгового периода, позволяющего легкое и спокойное усвоение ребенком звуковых знаков не одной, а несколько звуковых систем.

С этой точки зрения высокой оценки заслуживает опыт двуязычного обучения в Канаде, в Сен-Ламбере, где англоязычные дети с самого начала сталкиваются с другим языком – обучение в школах ведется на французском языке. Связь с родным языком они поддерживают в семье, в общении друг с другом. Они не забывают и родной язык и достигают больших успехов в овладении очень нужным для них французским языком.

Студентка О.В.Вельц (Уфа)

НАИМЕНОВАНИЯ ЖИВОТНЫХ В НЕМЕЦКОМ И РУССКОМ ЯЗЫКАХ

Лексика, связанная с наименованием животных, – одна из древнейших и богатейших во всех языках. И дело здесь не только в том, что люди с момента своего появления на свет были связаны с окружающей действительностью, в том числе и с животным миром, и давали всему увиденному названия, но и в том особом положении, которое традиционно занимают эти слова в сознании «языковой личности» (термин Ю.Караулова). Еще в глубокой древности, когда анимализм был основой мировоззрения, начали складываться первые обобщения-символы, конкретизируемые в образе того или иного животного, в результате чего наименования животных получили, помимо своего прямого, еще и переносное значение, а в отдельных случаях – и не одно. Во всех языках названия животных оказались наиболее подвижным тематическим пластом лексики. У некоторых народов до сих пор принято давать при рождении ребенку имя – наименование животного (Борома, т.е. Свинья – такое имя дают новорожденным девочкам в одном из африканских племен). Многие фамилии тоже напрямую связаны с этой лексикой (ср. русск. Волков, Медведев, Петухов и под., нем. Wolf, Vogel и др.). Употребление наименований животных в переносном значении нередко весьма эмоционально, и, видимо, поэтому подобные слова часто используются в пословицах и поговорках, фразеологических оборотах, включаются в инвективы.

Сопоставительный анализ наименований животных в немецком и русском языках показал, что совпадение лексем по родовому признаку встречается сравнительно редко: der Kefer – жук; der Traber – рысак; die Kuh – корова. Значительно чаще род у подобных слов в разных языках не тождествен: die Ameise – муравей; die Spinne – паук; der Hund – собака.

И в немецком, и в русском языках широко распространено употребление наименований животных в составе устойчивых выражений. Интересно отметить, что в отдельных случаях наблюдается полное соответствие немецкого и русского вариантов: emsig wie eine Ameise – трудолюбивый, как муравей; der Katze Scherz, der Maus Tod – кошке игрушки, мышке слезки; aus einer Mücke einen Elefanten machen – делать из мухи слона. В других случаях подобное тождество отсутствует, и в составе одинаковых по своей семантике выражений в разных языках выступают разные животные: arbeiten wie ein Dachs – работать, как вол; das schwarze Schaf – быть белой вороной; wie ein Bär schwitzen – быть мокрым, как мышь. Более того, немецкому выражению с наименование животного в русском эквиваленте может соответствовать выражение, в котором вообще отсутствуют зоолексемы: er hat Schwein gehabt – ему страшно повезло; da beiβt die Maus keinen Faden ab – тут уж ничего не поделаешь, тут уж никуда не денешься; nun aber Trab! – пошевеливайтесь!

Объяснение этому можно найти в том, что переносное употребление анализируемой лексики напрямую связано с национальными традициями, географическим положением страны, обычаями и верованиями людей. В силу этого исследуемый языковой материал может дать сведения не только об определенных

лингвистических явлениях, но и достаточно полно представить жизнь и культуру того или иного народа.

Аспирант Е.В.Воробьева (Москва)

К ТИПОЛОГИИ ДЕТСКОГО СЛОВОТВОРЧЕСТВА

Как показывают наблюдения, период «собственно детской речи» – это период возникновения максимально обобщенных категорий с последующей их дифференциацией.

Этот процесс всецело определяется всего лишь следующими двумя факторами, а именно:

1) подражание окружающим, сопровождаемое воздействием (это воздействие некоторые исследователи называют «подражанием наоборот»);

2) логический процесс осмысления, обобщения, дифференциации и т.п., сопровождающий воспроизведение через подражание.

Однако, запоминание не единственный механизм накопления словаря в детском возрасте, иначе, на «поверхности» не должно было бы появляться аномальных словечек и разного рода неправильностей, которые привлекают внимание взрослого наблюдателя.

Порождающая, творческая сторона детской речи объясняется Т.Н.Ушаковой на основе теории динамических временных связей, развиваемой Е.И.Бойко (см.: Ушакова Т.Н. О механизмах детского словотворчества //Вопросы психологии. 1969, № 2).

А.А.Леонтьев рассматривает создание детских инноваций, «как интуитивный анализ фактов слышимой речи и стоящих за ними экстралингвистических отношений» (см.: Человеческий фактор в языке: Язык и порождение речи. – М.: Наука, 1991. С. 214-216).

У ребенка постоянно возникает потребность в выражении новых содержаний. Ситуация разрыва между содержанием, требующим выражения, и отсутствием готового слова для выражения этого содержания в определенном возрасте является естественной.

Многоаспектность процесса словопроизводства обусловлена его личностным характером, связана со своеобразием и неповторимостью ситуаций, побуждающих индивида к творческой активности. Мотивы же, определяющие облик нового слова, могут быть связаны не только с уже отмеченными ситуативно-психологическими причинами, но и с социальными, территориальными, культурными, временными факторами и прежде всего с возрастными особенностями автора новообразования.

С целью анализа фактов детского словотворчества осуществляется их изучение по нескольким аспектам (словообразовательный, семантический, функциональный и др.). В ходе данного исследования были выделены следующие задачи:

1) определение общего фона явлений, наблюдаемых в речи детей;

2) анализ факторов, влияющих на детское речетворчество;

3) выявление основных способов создания детских новообразований и их классификация;

4) установление наиболее продуктивных типов и определение причин их активности в словотворчестве детей.

Детские новообразования, основные типы которых были проанализированы Т.Н.Ушаковой («Функциональные структуры второй сигнальной системы»), В.К. Харченко («Словарь детской речи»), С.Н.Цейтлин («Речевые ошибки и их предупреждение»), А.М.Шахнаровичем («К проблеме психолингвистического анализа детской речи», «Семантика детской речи. Психолингвистический анализ семантики и грамматики») и другими, можно разделить на две группы:

– образования на основе образца или модели;

– образование без связи с моделями.

В речи детей дошкольного и младшего школьного возраста в основном встречаются детские словообразования, относящиеся к первой группе. Среди них выделяются словообразования:

а) по семантике: образования по модели (*скачник, лошадист* и др.) и образования по типу «народная этимология», т.е. модификаты, представляющие собой результат звукового преобразования существующего в языке слова, с целью придания ему мотивировки (*спинжак, гульвар, духолон, бел* вм. «мел» и др.)

б) по грамматическим показателям: образование по образцу или модели: *писую* (вм. «пишу»), *плоше* (вм. «хуже»), *подскользнее* (вм. «более скользкий» и др.); по замене морфем (*закрепивать, застрельнуть, зашпаклеровать* и др.)

К числу новообразований без связи с моделями можно отнести образования:

а) омонимичного характера («А камерную музыку только в тюрьме играют?»);

б) лексико-семантические инновации, заключающиеся в использовании слов нормативного языка в необычных значениях: «Искусственный – сделанный из куста»; «– Посмотри этот спектакль – первоклассный. – Меня уже не пустят, я уже в 3»;

в) ассоциативные замены, т.е. случаи использования одного слова вместо другого («Щека надутая, зуб болит, это плюс» вм. «флюс»).

Как отмечает Л.В.Малаховский, «наибольшее внимание детей привлекают те звуковые явления, в которых выражается противоречивость, алогичность языка…» (см.; Малаховский Л.В. Речевые высказывания метаязыкового характера у детей дошкольного возраста).

Что же помогает ребенку одолеть подобные противоречия между системой и нормой? Каким образом он избавляется от «излишков производства»? Конечно «нелогический» путь – подражания речи окружающих и исправление ими «правильных» построений.

Аспирант С.В.Дмитрюк (Москва)

ОСОБЕННОСТИ ЯЗЫКОВОЙ И ЭТНОКУЛЬТУРНОЙ СИТУАЦИИ В СОВРЕМЕННОМ КАЗАХСТАНЕ

Языковая ситуация в Республике Казахстан характеризуется сложностью форм языкового существования, что обусловлено многонациональным составом

государства, на территории которого проживают представители более 100 народов.

Реальная этнокультурная ситуация в Казахстане отличается определенной «двойственностью»: несмотря на предание казахскому языку статуса государственного и повышение статуса казахской культуры, по ряду объективных причин русский язык и русская культура сохранили относительно высокий статус и оказывают влияние на различные стороны общественной жизни как на официальном, так и на бытовом уровне.

Усугублению данной ситуации способствует наметившаяся тенденция этноцентризма в национальной политике Казахстана, что вызывает дискомфорт и беспокойство среди значительной части русскоязычного населения, неуверенность в возможности сохранения и укрепления своей этнокультурной самобытности.

Данная тенденция приводит к нестабильности ранее сформировавшейся позитивной этнической идентичности русского и казахского этносов. Казахов беспокоит недостаточно быстрое, на их взгляд, повышение как реального, так и формального статусов казахского языка и культуры. В то же время русские испытывают беспокойство вследствие изменения языковых и культурных приоритетов в регионе в пользу титульного этноса и связанного с этим вытеснение русского языка и культуры из общественной жизни Казахстана.

Эта проблема не может быть успешно решена и с позиций культурного релятивизма, что привело бы к отдалению и изоляции контактирующих этнических сообществ.

Результаты, проводившегося осенью 1999 – весной 2000 года исследования, выявили достаточно высокий уровень обеспокоенности населения состоянием межэтнических отношений. Это касается как представителей титульного этноса (казахов), так и русскоязычного населения.

Анкета по определению типа этнической идентичности «Я такой человек, который…» включала в себя 30 вопросов, на основе которых выделяются следующие типы этнической идентичности: **этнонигилизм; этническая индифферентность; позитивная этническая идентичность (норма); этноэгоизм; этноизоляционизм; национальный фанатизм.**

Можно утверждать, что исследование наглядно продемонстрировало разницу в восприятии себя и своего этнического соседа в условиях длительного совместного проживания в достаточно разнородной по разным параметрам, негомогенной лингвокультурной среде.

Канд. филол. н. С.Ю. Дубровина (Тамбов)

ПРЕДСТАВЛЕНИЯ ОБ ИЛЬЕ-ПРОРОКЕ В ТРАДИЦИОННОЙ КУЛЬТУРЕ ТАМБОВЩИНЫ

В основу настоящей статьи положены материалы, собранные автором публикации в период с 1993 по 2000 г.г., в результате предпринятых лично выездов в районы области и студенческих опросов. Программа-вопросник "Народное православие", созданная в свое время О.В.Беловой для полесских этнолингвистических экспедиций, возглавлявшихся Н.И.Толстым, являлась уже в 1990 году

основой наших наблюдений во время экспедиции Института Славяноведения и балканистики РАН и Московского государственного университета на архаической территории Прикарпатья (Ивано-Франковская область, Городенковский и Косовский районы). Сбор материалов по народному православию Прикарпатья явился хорошей школой и, как оказалось, подготовкой будущих исследований на родной Тамбовщине.

В течение 1995-1997 г.г. нами был составлен опросник для сбора полевого материала применительно к местным условиям. Целью создания такого опросника являлся сбор языковых, а также этнографических данных по теме "Народное христианство". Вопросы были разбиты на 9 основных групп, одна из которых была обращена к теме Ветхого Завета.

В данной публикации мы хотели бы остановиться на знаниях современной деревни о ветхозаветных лицах и событиях. Память сельского жителя отдает предпочтение следующим темам:

– сотворение мира и первых людей;

– всемирный потоп и Ноев ковчег;

– святые и пророки: Авраам, Моисей, Соломон, Исаак, Илья.

Наибольшей известностью и почитанием из ветхозаветных пророков у местного населения, несомненно, пользуется пророк Илия. Илья, Илья-пророк, Илья-пророки – святой славный пророк Илия, живший в царствование царя Аахава, когда язычество начало распространяться в еврейском народе; единственный пророк Ветхого Завета, которого православная церковь чтит наравне со своими святыми. В кафедральном Преображенском соборе г. Тамбова большая икона с изображением пророка Илии и Сергия Радонежского находится в центре храма на первом этаже. В народной культуре издавна сложилось особое отношение к этому святому. Нарекали детей в честь Илии-пророка, строили храмы. До сей поры повсеместно Ильин день (2 августа н.ст., 20 июля ст.ст.) особо чтится как "грозный праздник" и строго соблюдаются предписания запретов.

"Там он Ильи´н день, а па-царковнаму Илья-прарок" (с. Носины морш.). "О... Ильин день, эт ни то слово! Нильзя работать, ни то слово! Эт страсть!" (с. Новоюрьево староюр.). "Нихто ни работаить дома", т.к. праздник грозный – Илья работать не разрешает" (с. Новопокровка морд.). "Гро´зный. Ну пачаму? Эта... Падашо´л Ильи´н день, гро´м быва´ить, граза?" (с. Носины морш.). "Ильин день очен-очен грозный. Иной рас как гром раска´тица, да пайдёть мало´нья! Када? гром грими´ть, нада праси´ть Илью прарока: "Спаси, памилуй"!" (с. Княжево морш.).

На Ильин день служили молебен в поле (с.Новопокровка морд.; с. Носины морш.). Освящали зерно, т.к. уже в это время начинали сеить озимые: "Выхадили служить ф поле. Патаму шта зирно асвящали сеить, как рас эта время уже зачинаица, начинають жать, малатить. И сеють азимыи" (с. Носины морш.). "Иной рас да Ильина тока убирають рош. Климат-та, он ниравён. Токъ начинають убирать. Ис чаво тады испичёш – нету" (пос. Пахарь ржакс.).

"На убранном поле оставляли пучок жнивья или соломы. Говорили: "Илье на бородку". Надеялись вернуть силу земле, потраченную ей на выращивание урожая. "Вот тебе, Илья, борода, на лето уроди нам ржи да овса!" (с. Паревка инж.).

К Илье-пророку обращаются о ниспослании дождя: "Выносили в поле иконы Николая-Угодника, Ильи-пророка и просили у святых послать дождя в поле" (пос. Пахарь ржакс.). В народной молитве о ниспослании дождя Илья-пророк называется во множественном числе: "Святой святитель Илья-пророки, даждь дождь земли жажду, души спаси. Слава Отцу и Сыну и Святому Духу." (ржакс.). На вопрос о том, с каким просьбами обращались к различным святым, местные жители отвечают, что Илью-пророка просили об урожае (с. Паревка инж.), о дожде (г. Тамбов), об окончании засухи (дер. Низовка бонд.).

Считается, что после Ильина дня нельзя купаться в реке, так как вода становится холодной, "остывают родники" (тамб. повсем.; г. Тамбов). "И посли Ильин дня уже на речки ни купаюца, радники астывають. Эт я тада слы´шала ат бапкаф – на Ильин день радники атмирають и купаца в рике нильзя" (с. Носины морш.). "В засушливые годы Илье служат молебен в поле, прося избавить от засухи. В этот день стараются окунуться в последний раз 12 раз в реке" (Новопокровка морд.).

Наиболее распространенным и устойчивым является убеждение в том, что гром происходит оттого, что Илья-пророк разъезжает на колеснице по небу. "Когда гром гремит, то говорят, что Илья-пророк за водой поехал.А если радуга на небе, значит больше дождя не будет в этот день" (дер. Ржевка мичур.). По материалам прошлого века: "Верят до сих пор, что "гром бывает от поездки пророка Илии по небу", верили, что "молния бывает от бросания им стрелы на диавола, бывающего на земле. А пожар от молнии бывает также от пророка Илии; говорят, что Илия зажёг" (архив РГО, Санкт-Петербург, Разряд 40, № 32; село Доброе Лебедянского уезда).

Исследованные районы Тамбовской области: бонд. – Бондарский; жерд. – Жердевский; знам. – Знаменский; инж. – Инжавинский; морш. – Моршанский; ржакс. – Ржаксинский; сосн. – Сосновский; староюр. – Староюрьевский; тамб. – Тамбовский; увар. – Уваровский.

Канд. филол. н. С.Ю.Дубровина, канд. филол. н. Т.В.Махрачева (Тамбов)

СЕМАНТИКА И ФУНКЦИЯ «ПРОСВИРЫ» В КАЛЕНДАРНЫХ ОБРЯДАХ (на материале этнолингвистических экспедиций Тамбовской области).

Современное состояние календарной обрядовой культуры на территории Тамбовской области представляет сложное переплетение языческих и православных традиций. Образование этого синтеза, происходившего веками на уровне сознания, фиксируется и репродуцируется в обрядовом языке, и, прежде всего в номинациях календарных праздников (например, Анна-пророчница, Аксиньи-полухлебки), в употреблении единых реалий (зерно, яйца, свечи, просвиры, иконы), словесных формул (молитвы, заговоры) и т.п. Обращение к экспедиционному материалу подтверждает вышесказанное, позволяя продемонстрировать наше заявление, обратившись к наиболее интересной (в связи с предложенным контекстом) реалии – *«просвире»*.

Использование *«просвиры»* в календарных обрядах, как правило, тесно связано с аграрной или скотоводческой тематикой. Так, перед тем, как приступить к посеву зерна, мужчины надевала праздничные рубахи, собирались на краю се-

ла еще до восхода солнца и, взяв самого маленького ребенка (обязательно мальчика), отправлялись на поле. Помолясь, мужчины разламывали *«просвирку»* по количеству присутствующих на поле человек и надкусывали ее, остатки собирались в горсть и отдавались ребенку. Съев их, ребенок должен был покататься по борозде. Если ребенок оказывался слишком мал, для выполнения самостоятельных действий, то его просто укладывали в борозду и поворачивали с боку на бок, имитируя описанное выше действие. Предполагается, что совместное вкушение сакральной пищи, в качестве которой в данном случае выступает *«просвирка»*, будет способствовать богатому урожаю, а маленький ребенок – его (т.е., урожаю) быстрому росту. В северных районах нами зафиксирована разновидность описываемого действия. Так, крестьяне, вкусив *«просвирки»,* остатки подбрасывали вверх. Тот, кто подбрасывал высоко остатки, мог надеяться на быстрый хороший урожай.

Употребление *«просвирки»* характерно для обрядов запахивания и распахивания. Так, в день Преображения, крестьяне, бывшие в церкви, берут чашку с зерном, помещая в центр *«просвирку»* и идут в поле запахивать.

По весне в начале и конце распаханного поля, крестьяне помещали *«просвирку»* в небольшие ямки, которые засыпали землей.

Таким образом, по выражению крестьян, можно было попросить благословение у земли.

В материалах тамбовских архивов отмечен один полуязыческий обычай совместного сбора муки и приготовления ритуальной для обрядовых действий первого засева просфоры. Использовалась просфора одного из великих христианских праздников – Благовещения. Как сообщают в одном из донесений середины 19 века тамбовские священнослужители, в селе Гавриловка (ныне – районный центр Гавриловского района) существовал обычай сбора муки для приготовления совместной “благовещенской просфоры”, которая употреблялась в первый выход на пашню в магии сева. Обычай этот можно отнести к одному из ряда “двоеверий” или суеверий в народном христианстве. Вот как сообщают о нём очевидцы: “У крестьян села Гавриловки был ещё один обычай дня за два до Благовещения пресвятой Богородицы. Приходская просфирня собирает с прихожан ржаную муку, печёт из оной просфоры, и на праздник Благовещения после литургии подбрасывает их к народу, который с величайшей давкою оныя подхватывает. Принесши просфору в дом с большим благоговением соблюдает её всякий до времени сева. Отправляясь в поле засевать хлеб, берёт с собою в поле просфору; впрягши лошадь в соху, просфору навязывает на кнут, ударяет ею лошадь до трёх раз … с молитвою съедает просфору и начинает пахать свою ниву”. Привычка к подобному употреблению святой просфоры, разумеется вызвала недовольство духовенства прихода, о чём и сообщается ниже: “Мы, приходские священники, узнав о сем действии крестьян, запретили просфирне сбор муки и приготовление просфор, почему ныне сей обычай более не существует”.

Канд. филол. н. С.В.Кезина (Пенза)

СИНКРЕТИЧНЫЙ ХАРАКТЕР СЕМАНТИКИ СЛОВА КАК СЕМАСИОЛОГИЧЕСКАЯ ЗАКОНОМЕРНОСТЬ

Семасиологические исследования в наше время являются очень актуальными. В качестве одной из важных проблем семасиологии выделена проблема семасиологических закономерностей. Нами (независимо от исследований академика Н.Я.Марра) при изучении семантического поля цветообозначений был выявлен синкретизм исконного значения как одна из закономерностей эволюции семантической структуры слова. Однако более углубленный анализ семантики цветообозначений показал, что синкретический характер сохраняется значением на протяжении всей его эволюции. В синкретизме значения отражено целостное представление человека о предмете действительности или о каком-то признаке, качестве и т.п. Анализ цветовых прилагательных в индоевропейских языках (для анализа взяты цветообозначения с индоевропейскими корнями *bel//bol, *gel//gol, *ker//kor, *sei//soi, *pel//pol, *rau//ru, *ber//bor, *beg//bog) позволил выявить одинаковый семантический первоэлемент (семантику этимона) в любом семантическом поле – «окружающий мир». Под семантическим полем мы понимаем словообразовательное гнездо к исследуемым цветообозначениям белый, белесый, голубой, зеленый, желтый, золотой, красный, карий, коричневый, червонный чермный (народный вариант черемный), червчатый, червленый, синий, сивый, сизый, серый, плавый, половый, рыжий, рудый, рдяный, румяный, бурый, бурдяный, багровый, багр, багрец.

Протяженность словообразовательного гнезда ограничена, в поле зрения оказывается фрагмент семантического поля определенной синхронической и диахронической протяженности. Поэтому мы говорим, что анализируем неполное семантическое поле. Значения этимона в каждом семантическом поле одинаковы и комплексны: первое слово любого словообразовательного гнезда обозначает «окружающий мир» и включает в свою семантическую структуру следующие компоненты (семы): «место, жилище», «племя», «пища», «вода», «огонь (очаг)», «явления природы», «звуки». Язык сохраняет целые фрагменты отражения реального мира в сознании людей: рус. диал. борова́ «все, находящееся в лесу: звери, деревья, птицы, ягоды и т.п.», укр. гало «просека, лесное озеро», норв. gorsa «овраг с ручьем», рус. диал. бор «холм, гора, поросшая лесом», рус. диал. зелька «овца, ягненок» (ср.: рус. диал. балька «овца, ягненок»), рус. диал. по́роз «бык, кабан, домашний олень», рус. диал. кора «лес, луг», лат. rūs, rūris «земля, поле, сельское поместье, деревня», рус. куртина «двор, ограда, жилище» лтш. pagalms «двор, усадьба, хутор» и т.д. Примеры показывают, что окружающий мир мыслился нерасчлененным сознанием человека. Дифференцируясь, абстрагируясь, мышление дифференцировало окружающий мир. Постепенно выделялись предметы и их признаки. Так, из того, что вокруг, человек выделил огонь, а в нем признаки «теплый, горячий», «светлый», «блестящий», «красивый», «опасный», «пестрый». Покажем на примерах дифференцированные признаки:

«теплый»: др.-инд. háras «жар, пламя», рус. диал. гарь «лесной пожар» – лит. kárštas «горячий», ирл. gor «огонь, теплота», греч. verμos «теплый», лтш. gar̂me «тепло», лат. formus «теплый, горячий», фрак. *germo- «теплый»; «свет-

лый, сияющий»: рус. диал. гарь «лесной пожар», слвц. zorá «зарево» – лит. žereti «лучезарно сиять», др.инд. ghṛnṓti «светит, пылает», словен. zárja «сияние, блеск, свет», чеш. záře «сияние, блеск, свет»; др.-в.-н. fiur «огонь», греч. πv▪ρ «огонь» – др.-в.-н. beraht «сияющий, светлый», др.-инд. bhárgas «лучезарный блеск»; др.-англ. bel «огонь» – др.-инд. bhāti «светит, сияет», bhālam «блеск»;

«красивый»: др.-исл. bal «огонь» – фр. bel «красивый», итал. bello «красивый, прекрасный», лат. bello «красивый»; греч. φλέγω «горю», лат. fulgor, flagrō «горю, пылаю, накаляюсь», - *bolgъ «прекрасный, лучезарный»; рус. диал. багáть, багáтье, багáч «огонь, тлеющий под пеплом» - багряный, «красивый», гот. fagrs, др.-в.-н. fagar «прекрасный»; ирл. gor «огонь», лат. calesco «нагреваться» – греч. kalos «красивый»;

«опасный»: М.Фасмер семантически сближает слова гореть и горе, приводя в доказательство аналогичный пример из др.-инд. çō▪kas «пламя, жар», обозначающее также «муку, печаль, горе», соответствующее нов.-перс. sōg «горе, печаль»; ирл. gor «огонь» – болг. жал «горе, скорбь», польск. żal «печаль», лит. gėlà «жестокая боль, мучение, мука», лит. gelti «жалить» (можно распространить и на огонь). От огня человек мог получить ожоги, огонь был способен уничтожить все (предметы быта, жилье, самих людей); «пестрый» (цветной): вначале огонь, видимо, воспринимался как пестрое пятно: рус. диал. пал «лесной пожар» (ср.: палúть) – словен. pelę▪sast «пятнистый», др.-инд. pṛ▪s▪ant, pṛ▪s▪atī «пятнистый, пестрый»; рус. диал. багáть (багáтье багáч) «огонь, тлеющий под пеплом» - рус. диал. багряный «полосатый, пестрый»; рус. гореть – лит. keršas «черно-белый, пятнистый», польск. krasy «пестрый, цветной» и др.

Сема «пестрый» стала семой, проявляющей цвет огня (костра, пожара). Эта сема, генерированная на основе семы «огонь», так же, как и производящая, была синкретичной. Проследим «движение» семы «цвет». Первоначально цвет был цветом вообще, «пестрым цветом». Комплексный характер цветовой семы отражается в цветовых фрагментах, сохранившихся в индоевропейских языках: др.-инд. hári(s) «желтый, золотистый, зеленоватый», др.-русск. чьрмьнъ «красный, рыжий», рус. карáковый «темно-коричневая с бледными подпалинами на морде и в паху масть лошади», др.-русск. красьныи «красный, бурый, рыжий, карий, коричневый с красноватым оттенком», ирл. glass «зеленый, серый, голубой», англос. *haiwina (соответствует русскому сивый) «голубой, багряный, синий, серый, зеленый, дымчатый». Цветовые фрагменты убедительно показывают, что предмет-эталон цветообозначений был многоцветным, пестрым, а цветовые оттенки указывают на огонь.

Цветовые прилагательные, обозначающие не чистые цвета, а оттенки того или иного цвета, также отражают синкретичность цветового значения: др.-русск. сизъ «темный с красноватым или лиловатым или голубоватым оттенком», др.-инд. kālas «сине-черный», рус. полóвый, половóй, «светло-желтый», укр. половий «красно-желтый», греч. πελιός «черно-голубой», вост.-лит. žel▪tas «золотисто-желтый», др.-русск. червленый «красный цвет с синеватым отливом».

Распад исконного цветового комплекса, явившийся результатом дальнейшей дифференциации мышления, способствовал образованию самостоятельных цветовых сем. Выделившиеся цветовые семы, еще раз подтверждающие предпо-

ложение об огне как предмете-эталоне цветообозначений, вероятностно распределились по родственным языкам. Если мы соберем «рассыпанные» по языкам цветовые компоненты, то получатся следующие семантические цепочки:

*ber//bor: рус. диал. бурый «темно-красный, коричневый», бурдяный «темно-красный» – польск. bury «темно-серый» – лат. birrus «красный», burrus «багряный» – алб. bardh «белый» - ит. bur «темный»;

*bel//bol: рус. белый «цвета снега, молока, мела» – англ. black «черный» – лит. balas «белый» – польск. biaŁasy, слвц. belasy «голубой» – в рус. яз. буланый «светло-желтый»;

*ker//kor: ст.-польск. krasny «красный» – в.-луж. čorny, рус. черный «черный» – др.-исл. hárr «серый, седой» – рус. народн. черемный «рыжеволосый» – др.- инд. karat▪as «темно-красный» др.-русск. чьрмьнъ «красный, рыжий»;

*gel//gol: лтш. zilgans «голубой», zalš «зеленый», др-сакс. gelo «зеленый» – др.-исл. gulr «желтый» – ирл. gel «белый» - греч. κελαινός «черный» – др.-прусск. golimban «синий» - лит. žilas «серый, седой» – рус. золотой «бирюзовый»;

*rau//ru: лит. rùdas «бурый» - др.инд. rōhinī «красный, рыжеватый» - лат. rūfus «красный» - рус. диал. рудый «кроваво-красный» - словен. rû d, rùda «красный, коричневый» рус. рёдрый «рыжий, красно-желтый»;

*beg//bog: рус. багряный «червленый же, но менее густой, без синевы; это самый яркий, но и самый чистый красный» (так определяет в своем словаре Даль), рус. багровый «червленый, пурпуровый – самого яркого и густого красного цвета с едва заметной просинью» (у Даля же), в говорах русского языка лексема багряный сохраняет значение «чисто-бурый, кофейный» (о гончей собаке);

*pel//pol: рус. палевый «светло-желтый» - лит. pìlkas «серый» - греч. πελιτός «бледно-синий» - лат. pullus «черный» - укр. половúй «желтый, красно-желтый» - сербохорв. плâв «голубой» – греч. πελιός «черно-голубой»;

*sei//soi: авест. zairita «желтый» - сербохорв. сûрьū «сероватый, синий» - рус. сизый «темно-серый с синеватым отливом» – лит. šė▪mas «пепельного цвета» санкскр. çyāvas «темно-коричневый» - лит. czývas «белый» и др. Примеры показывают, что «цветовые» семы, различно актуализированные в индоевропейских языках, все вместе воссоздают изначальное цветовое пятно, в которое входят следующие цветовые оттенки – белый, серый, черный, голубой, зеленый, желтый, красный разных оттенков. «Цветовые» семы как бусинки, собранные в бусы, восстанавливают предмет–эталон цветообозначений – пламя костра или пожара.

Выделение цветовых оттенков из общего цветового пятна, вероятно, носило постепенный характер. Можно предположить, что сначала человеческая мысль выделила цвет собственно пламени, цвет пепла, углей и цвет дыма. Тем, что цветовая палитра собственно пламени была самой богатой, можно объяснить, почему в русском языке в любой исторический период было больше всего названий для красного цвета и его оттенков (как утверждает Н.Б.Бахилина, исследовавшая семантику цветовых прилагательных в письменных памятниках). Дифференциация цветовой гаммы костра на три составляющие подтверждает русский диалектный материал. Цвет головешек, пепла в русских говорах сохраняется в лексеме голубой, обозначающей в основном белый, черный, пепельный

цвета. В говорах русского языка голубой конь «пепельной масти», голубая корова «пепельной масти», голубая курица «серо-дымчатого с белым оперения», голубая лисица (черно-бурая) «черная с белым серебристым», голубая лошадь «сиреневой масти». В цвете голубой лошади мы «прозреваем» багряный (сиреневый) оттенок, который был на догорающих головёшках. Цвет дыма, по нашему мнению, сохранился в цветообозначении зеленый: рус. диал. зелень «чад, угар, дым, смрад», зеленогривый «с зеленой гривой», зеленоволосый «с зелеными волосами», зеленокрылый «с зелеными крыльями». Какой же цвет обозначает в говорах слово зеленый? Значение проясняет лексима зеленопегий. В.И.Даль так описывает ее семантику: «зеленопегий, в зеленых пятнах, пежинах (пегий – пестрый, пежина – белое или светлое крупное пятно по темной шерсти). Значит, зеленое пятно – это белое или светлое пятно. Можно предположить, что зеленоволосый – это «с белыми, седыми волосами». В болгарском языке слово зеленче обозначает «белого коня в яблоках», т.е. «белого коня с темными круглыми пятнами по шерсти». Что обозначает корень в слове зеленче – «пестрый» или «темный» цвет? Примеры проявляют у слова зеленый значение «пестрый» («с пятнами, с вкраплениями»). В говорах, однако, сохраняются «рыжая» и «красная» семы. Зеленью называют белку, «еще не утратившую летнего рыжего цвета», а также «шкурки белки с брюшком, обрамленным красной шерстью». Даже в современном русском языке семантика цветообозначения зеленый отличается смешанным характером - «цвета травы, листвы» (по словарю С.И.Ожегова), «цвета травы, листьев, разных оттенков» (по словарю В.И.Даля). Ср.: голубой – «с окраской небесного, светло-синего неба» или красный – «цвета крови».

Переливы цвета собственно пламени отразились в оттеночном богатстве цветообозначений красного тона: рус. кармазинный «алый» - др.-русск. чьрмьнъ «красный, рыжий» - др.-инд. karat▪as «темно-красный» - рус. червлёный «красный цвет с синеватым отливом» - рус. багряный «самый яркий, но и самый чистый красный» - рус. пурпуровый «самого яркого и густого красного цвета с едва заметной просинью» – рус. диал. рудый «кроваво-красный» – чеш. rudý «рыжий» и т.д.

Все цветообозначения красного тона в конце XVII – начале XVIII вв. были вытеснены словом красный, которое, став абстрактным цветообозначением, вобрало в себя все оттенки красного тона. В словаре В.И.Даля красный обозначает «рудóй, алый, чермный, червлёной; кирпичный, малиновый, огневой и пр. разных оттенков и густоты». Интересно, что цветообозначения всегда пребывают в состоянии синкретичности их значения. Став дифференцированными и даже абстрактными, они сохраняют «семантическую смешанность». Н.Б.Бахилина отмечает у абстрактных цветообозначений способность «назвать любой оттенок данного цвета» (Бахилина Н.Б. История цветообозначений в русском языке. – М., 1976).

Анализ оценочной семы, которая пополнила семантический генофонд, по нашему мнению, раньше цветовой, но всегда была связана с последней, подтверждает ее синкретичность. Синкретический характер оценочной семы объясняется тем, что одно слово использовалось для оценки разных предметов реального мира и их признаков. В русском языке наиболее ярко сема оценки выраже-

на в лексемах красный и золотой. Слово золотой в современном русском языке употребляется в значениях «счастливый, благоприятный», «прекрасный, замечательный», «дорогой, любимый». В русских говорах словом золотой называют «хорошую, ясную» погоду, золотым называют «ключ, родник, не замерзающий зимой», а также дождь, если он «своевременный, нужный, способствующий росту растений». Слово красный в современном русском языке употребляется в значении «ценные сорта чего-нибудь», а также в значениях «хорошее, яркое, светлое» в народной речи и поэзии. В говорах русского языка цветообозначение сохраняет более широкий диапазон оценочных значений – «красивый, прекрасный, превосходный, лучший», «счастливый», «большой», «здоровый», «сильный», «славный, известный», о погоде: «хороший, погожий, солнечный».

Схема фрагмента семантического поля цветообозначений:

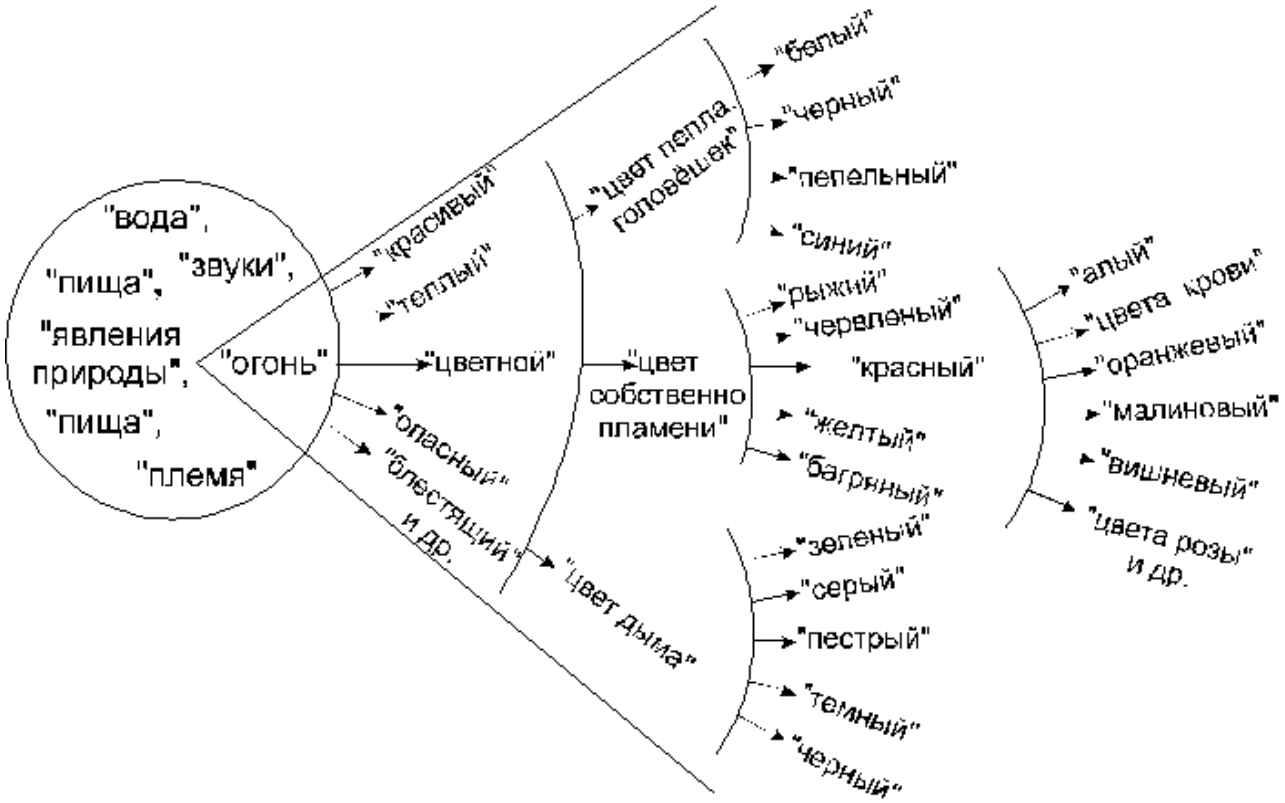

Итак, примеры убедительно показывают, что синкретично не только значение этимона, синкретичны и семы, генерированные на его основе. Мы проследили «движение» цветовой семы. Она на протяжении всего развития находилась в состоянии синкретичности. Даже абстрактная цветовая сема синкретична: цветообозначение зеленый обозначает любой оттенок зеленого тона, цветообозначение синий – любой оттенок синего тона и т.д.

Отразим в схеме фрагмент семантического поля – собственно цветовое семантическое поле (см. выше на стр.).

Схема показывает, как органично «вытекает» цветовая сема из исходной семантической структуры этимона. Новый виток дифференциации ведет к появлению новых сем. Всякая новая дифференциальная сема в собственно цветовом поле снова синкретична. Таким образом, синкретичность сопровождает эволюцию семантической структуры слова, являясь семасиологической закономерностью.

О.А.Молдалиев, Ш.А.Байтанаева (Чимкент)

К ВОПРОСУ О ТРАНСФОРМАЦИИ ЯЗЫКОВОГО СОЗНАНИЯ КАЗАХОВ В ПОСТСОВЕТСКИЙ ПЕРИОД

Сложившаяся в настоящее время лингвокультурная и этносоциальная ситуация в современном Казахстане характеризуется рядом особенностей и определенной двойственностью: несмотря на придание казахскому языку статуса государственного и повышение статуса казахской культуры по ряду объективных причин русский язык и русская культура сохранили относительно высокий статус и оказывают влияние на различные стороны общественной жизни как на официальном, так и на бытовом уровне. С другой стороны, наметившаяся тенденция этноцентризма в национальной политике Казахстана вызывает дискомфорт и беспокойство среди значительной части русскоязычного населения, неуверенность в возможности сохранения и укрепления своей этнокультурной самобытности. Эта проблема не может быть успешно решена и с позиции культурного релятивизма, что привело бы к отдалению и изоляции контактирующих этнических сообществ.

Данная ситуация приводит к нестабильности ранее сформировавшейся этнической идентичности как русского, так и казахского этносов.О наличии такой стабильной этнической идентичности в сознании казахов периода 1970-х годов свидетельствуют материалы казахско-русского ассоциативного словаря, созданного в свое время Н.В.Дмитрюком (Н.В.Дмитрюк 1998).

Вместе с тем, есть основания предполагать, что сознание казахов в современном Казахстане (в том числе – языковое сознание) претерпело ряд существенных изменений. Картина мира – создаваемый человеком субъективный образ объективной реальности – ощутимо трансформировалась в последние десятилетия, особенно в области идеологии, религии, духовной сфере, что не могло не отразиться в языке.

Представляется чрезвычайно интересным и перспективным исследовать языковое сознание казахов на современном этапе, используя традиционную методику ассоциативного эксперимента, поскольку именно ассоциативные реакции являются на сегодняшний день наиболее надежным и достаточно апробированным способом исследования языкового сознания.

В этой связи мы предприняли попытку создания словаря ассоциативных норм казахского языка, аналогичного созданному Н.В.Дмитрюком, по тем же стимульным словам (Кент-Розановский словник) с целью сопоставить полученный материал и определить степень трансформации языкового сознания – изменения языковой картины мира современных казахов.

Эксперимент проводился по традиционной методике, принятой в международной практике проведения такого рода исследований, испытуемыми стали студенты различных вузов г. Шымкента в возрасте от 17 до 27 лет в количестве 500 человек.

Хотя содержание наших исследований ограничивается сравнительно небольшим количеством слов-стимулов (100), но и эти данные свидетельствуют о целесообразности и актуальности их изучения как в плане внутриязыковых, так и межъязыковых этнопсихолингвистических сопоставлений.

Канд. филос. н. А.Г.Мясников (Пенза)

О РУССКОЙ ПОГОВОРКЕ «ДУРАКАМ ЗАКОН НЕ ПИСАН»

При вдумчивом отношении к этой популярной поговорке возникает гораздо больше вопросов, чем самоочевидных ответов. Попробуем сформулировать хотя бы самые ключевые. Кто такие «дураки»? О каком «законе» идет речь? Что значит «закон не писан»?

Логика этих вопросов выводит нас на важнейшие социально-политические понятия российской общественной жизни, которые мы вряд ли сможем выразить во всей полноте. Поэтому будет уместным использовать метод логико-философской структуризации, который позволяет реконструировать отдельные структуры смыслообразующих высказываний и образов. Конечно, это ведет к некоторому упрощению и схематизации реального содержания понятий, но в то же время дает устойчивый компонент в исследовании. Например, понятие «дурак» или «дураки» имеет огромную смысловую полифонию, что раскрытие ее требует многотомного сочинения, нам же важно установить в этом понятии существенный признак – а именно – «не понимание общих требований и норм». Если ты не понимаешь общезначимых правил, значит, ты «дурак».

Откуда берутся эти общезначимые правила или законы? Второй вопрос тут как тут; ответить на него можно так – «законы даются сверху». Исполняться же они должны «внизу». Какие «законы» принимаются на «верху»? Конечно, законы божеские на самом «верху», а законы государственные просто на «верху». Таким образом, мы выстраиваем мифологическую вертикаль абсолютного подчинения русского родового сознания властным предписаниям – «законам». Если власть предписывает, то «внизу» должны слушаться, иначе «сверху» может обрушиться внешнее силовое принуждение.

«Дурак» не понимает «писаного закона», тем самым он выходит из жесткой вертикальной зависимости от предписывающей власти; потому оказывается вне политики, права и морали, приобретает маску безличного растительного бытия.

С другой стороны, не имеет ли «дурак» представления о «неписаном законе», интуитивно переживаемом внутри себя; но это будет уже не «закон», а внутреннее чувство, не контролируемое «сверху», не подвластное «закону». О нем поговорка умалчивает, а потому и мы оставляем «неписаное» чувство вне затрагиваемой структуры.

Возвращаясь к «непониманию писанного закона» нужно отметить еще одно следствие – внешнее принуждение закона не затрагивает «дурака», тем самым допуская его «невменяемость», невозможность требовать от него обязательно-нормативного поведения; то же самое происходит и с властью, которая вовсе не обязана отчитываться и считаться с «дураками». Таким образом, возникает обоюдная невменяемость «законодателя» и «дурака». Ни тот, ни другой не являются носителями вины, не являются морально-правовыми субъектами.

Отношения властно-родовой вертикали показывают догражданский уровень российского общественного сознания, среди которых господствующими оказываются анонимность (безличность) и невменяемость.

Логический круг замыкается на мысли: законы пишутся для «дураков» такими же «дураками», при этом ни первые, ни вторые их «не понимают», т.е. де-

лают их «неписаными». Наступает апофеоз всеобщего «одурачивания» - принятие основного закона, которого никто не знает «в низу», а «на верху» не понимают, зачем он нужен.

Русская поговорка могла возникнуть только при долговременных абсолютистских режимах, признающих своих подданных политическими и правовыми недоумками – «дураками», находящимися, с одной стороны, в полной зависимости от господствующей власти, а, с другой – погруженными в свою родовую сущность, дающую основание для естественной жизни в постоянном труде и житейских заботах.

Поэтому, вы вынуждены констатировать социально-политический смысл нашей поговорки, а не только рассудочно-бытовой.

Аспирант О.М.Подольская (Москва).

ВЫРАЖЕНИЕ ЭМОЦИОНАЛЬНОГО СОСТОЯНИЯ В РЕЧИ МУЖЧИН И ЖЕНЩИН

В отечественном языкознании вопрос о мужской и женской речи впервые был поставлен Бодуэном де Куртене, современное состояние проблемы осветили Е.А.Земская и М.В.Китайгородская, но в основном два этих гендерлекта, по терминологии О.Иокаямы, изучались западными исследователями, возможно, в связи с феминистским движением, развернувшимся именно на Западе. В большинстве работ за нормативный вариант принимается мужская речь, а женская речь воспринимается исследователями как отклонение от нормы. Такой подход нам представляется неверным, но разумное зерно в нем все же есть, так как женская речь, действительно, обладает рядом существенных признаков, она более стилистически маркирована, чем мужская, которая в большинстве случаев стилистически нейтральна.

Исследователями были отмечены следующие особенности женского типа речи: большие паузы и специфические начала фраз, незаконченные предложения, алогичность речи, использование вопросов, содержащих утверждение, использование форм, направленных на поддержание разговора, улучшение коммуникации. Не раз отмечалось и особое использование в женской речи цветовой палитры, характеризующейся более богатым цветовым диапазоном, использования абстрактной лексики. Более показательным является круг лингвистических вопросов, связанный с выражением эмоционального состояния и оценки.

В результате исследования современной русской разговорной речи обнаружены следующие гендерные различия в речи говорящих:

– эмоциональная палитра в женской речи богаче, насыщеннее, чем в мужской, содержит средства, сообщающие дополнительные оттенки эмоционального состояния, различные градации чувств, эмоций;

– женская речь экспрессивнее, пластичнее, т.е. она нестатична, что выражается в преобладании глаголов, имени действия; мужская речь «зримее», «телеснее», она описательнее, что проявляется в предпочтении имени существительного, а также прилагательных и наречий;

– слова, обозначающие эмоциональное состояние, приписываемое женщине, в мужской речи присутствует, но с дополнительным оттенком негативности.

По отношению к таким предметам мужчина говорит или раздражительно, или иронично, что усугубляется другими средствами в комплексе высказывания;

– различие часто касается оттенков значения, того, что многие исследователи называют «стилями речи» или проявлением ассоциативных полей «слабость», «пассивность» для женской речи и «агрессивность» для мужской. В мужской речи, действительно, присутствуют ЛСП и функциональные поля, связанные с активной позицией в жизни, а в женской – с воспитательными функциями женщины, с догматически приписываемым зависимым положением;

– междометия, как отмечали исследователи, действительно, более свойственны женской речи;

– бранная лексика, просторечия свойственны обоим речевым вариантам. Различие в качестве лексики, в ее направленности и в контекстуальной привязанности. В женской речи подобные слова касаются конкретных предметов и явлений, в мужской – бранная лексика разнообразнее и касается оценки ситуации в целом;

– женской речи свойственно употребление слов-интенсивов для характеристики как конкретного предмета, так в общеоценочном значении, что проявляется и в определенной синтаксической конструкции;

– общеоценочные слова в мужском и женском варианте различаются в оттенках значений. Выделяются пары значений, на основе которых строятся оба словаря. Мужская речь – пары «профессиональный – непрофессиональный», «нужный – ненужный», «правильный – неправильный»; женская речь – «нравится – не нравится»;

– женской речи, действительно, свойственно употребление синонимов-интенсивов слов «хороший» – «плохой» при характеристике предметов, явлений, ситуаций.

Результаты исследования показывают, что мы вправе говорить о мужской и женской речи как вариантах функционирования языковой нормы, о присутствии в языковой системе двух гендерлектов, и социолингвистика вправе заниматься этим вопросом.

Канд. филос. н. А.А.Пармёнов (Пенза)

Л.С.ВЫГОТСКИЙ О РАЗВИТИИ МЫШЛЕНИЯ У РЕБЕНКА

Л.С.Выготский оставил большое научное наследие. Он занимался многими областями психологии, но особое значение имеет проблема, над разрешением которой работал Л.С.Выготский, – это проблема взаимоотношения мышления и речи. Занимаясь этой проблемой, он спорил со швейцарским психологом Ж.Пиаже.

Ж.Пиаже выделял три стадии в развитии форм мышления у ребенка: аутизм, эгоцентризм, социализация. На первой стадии мышление носит подсознательный характер, ребенок языком не пользуется, не приспосабливается к другим людям, чувствует себя достаточно свободно в таком состоянии. На третьей стадии ребенок уже начинает понимать простые законы логики, правила общения. На стадии эгоцентризма мысль ребенка, по мнению Ж.Пиаже, «представляет собой середину между аутизмом в строгом смысле слова и социализирован-

ной мыслью» (цит. по: Л.С.Выготский Избранные психологические исследования. – М., 1956, с. 63). На этой стадии ребенок пользуется языком лишь для себя. Таким образом, аутическая форма мышления первична, а логическая формируется позже под воздействием социальной среды.

Соглашаясь, в основном, с разработанными Ж.Пиаже стадиями, Л.С.Выготский отрицал их последовательность. «Согласно мнению Пиаже, эгоцентрическая речь возникает из недостаточной социализации индивидуальной речи. Согласно нашему мнению, она возникает из недостаточной индивидуализации изначально социальной речи» (Там же. С. 348). Такая трактовка логически вытекала из разработанной Л.С.Выготским культурно-исторической теории психики человека, где он показал, что у человека возникает особый вид психических функций, и назвал их высшими. Высшие психические функции имеют социальную природу, играют важнейшую роль в освоении индивидом ценностей культуры. Мышление и речь, по его мнению, имеют различные корни и развиваются по разным «кривым», которые во время роста ребенка «соединяться», и «расходиться», снова «соединяться». «В филогенезе мышления и речи, – писал он, – мы можем с несомненностью констатировать доречевую фазу в развитии интеллекта и доинтеллектуальную фазу в развитии речи» (Л.С.Выготский. Собр. соч., т.2. – М., 1982, с. 102).

Таким образом, мышление и язык имеют различные корни – мышление в доречевых формах, связанных с биологическим развитием человека, а язык в доинтеллектуальных, связанных с социальным окружением. Со временем ребенок узнает, что каждый предмет отличается от других предметов и обозначается своим словом. Ребенок начинает пользоваться только этим словом, называя предмет. Происходит органическое объединение мышления и языка. «Мысль, вскормленная словом, – писал А.А.Потебня, – начинает относиться непосредственно к самим понятиям, в них находит искомое знание» (А.А.Потебня. Слово и миф. – М., 1989, с. 148). Мысль начинает выражаться в виде чет кой, логичной, последовательной.

Идея в том, что язык формирует мысль, нашла глубокое отражение в работах Л.С.Выготского. От содержания, характера общения взрослых с детьми, особенно речевого, в первые годы жизни ребенка, зависит его психическое, умственное развитие. Один из основных тезисов Л.С.Выготского – тезис о сознании как результате речевого общения, о человеке как общающемся существе.

Канд. филол. н. В.К.Радзиховская (Москва)

ПРОБЛЕМЫ ЯЗЫКА И МЫШЛЕНИЯ В ИССЛЕДОВАНИЯХ И.А.БОДУЭНА ДЕ КУРТЕНЭ
(по материалам его наблюдений над детской речью)

1. Научное наследие И.А.Бодуэна де Куртенэ отражает проблему соотнесённости языка и мышления в качестве центральной и обнаруживает разные аспекты её рассмотрения: «Нет и не может быть в речи человеческой или языке ни одного явления, которое не было бы вместе с тем психическим» (1-I, с.348). Такое всеобъемлющее понимание сложности языковых явлений, какое мы наблюдаем ещё у М.В.Ломоносова (2) и позволяющее видеть необходимость учёта

триединства мысли-речи-языка (3), позволило И.А.Бодуэна де Куртенэ разработать принципы изучения языка, общие положения (1-I, с.348-350), которые в значительной мере согласуются с основными положениями синергетики – современного научного направления междисциплинарного характера, изучающего общие закономерности сложных саморегулирующихся систем (4), поскольку такой сложной саморегулирующейся системой представляется и сам язык.

2. Из выделенных нами с позиции синергетики девяти свойств языковой системы как сложной саморегулирующейся системы (3), важных для рассмотрения проблемы соотнесённости языка и мышления, пять находим и у И.А.Бодуэна де Куртенэ.

1) «В языке происходит вечное перемещение мест сцепления **дальше неделимых языковых единиц**. То известная единица языка увеличивается на счёт другой, то, наоборот, известная единица лишается известной части своего состава в пользу другой» (1-I, с.349-выделено мною, В.Р.) – здесь фактически отмечается факт наличия **квантовых** свойств языковых форм.

2) «Род человеческий, как существ общественных и одарённых языком, происходил много раз в различных местах и в разное время» (1-I, с.350) – и здесь на фоне рассмотрения проблемы происхождения языка опосредованно выявляется такое важное свойство языковых форм (и других форм мысле-речеязыкового единства) как их **динамическая неоднородность.**

3) В полемике о развитии речи в онтогенезе: «Ребёнок не повторяет вовсе в сокращении развития целого племени, но, напротив того, ребёнок захватывает в будущее… и только впоследствии пятится, так сказать, назад, всё более приноравливаясь к нормальному языку окружающих» (1-I, с.348-350) – выявляется **творческий** – **эвристический** – характер мысле-рече-языковой деятельности человека.

3. И.А.Бодуэна де Куртенэ как учёный-исследователь в соответствии с установленными им принципами «брал предмет исследования таким, каков он есть, не навязывая ему нужных ему категорий» (1-I, с. 349). Его исследования детской речи представляют собой тщательные систематические записи наблюдений процесса становления речи его пятерых детей, отдельные на каждого ребёнка, в течение 19 лет. Это целая лаборатория по изучению детской речи, результаты работы которой представлены и сохранены в 473 тетрадях формата 16х22 – всего же 13336 страниц рукописи (5, с.6).

В непосредственных наблюдениях детской речи нарабатывалась методика проведения этой сложной и деликатной экспериментальной работы и проверялись гипотезы теоретических поисков И.А.Бодуэна де Куртенэ, в том числе касающихся и проблемы соотнесённости языка и мышления – лейтмотива научного творчества известного учёного: «…из языкового мышления можно вывести своеобразное языковое знание, знание всех областей бытия и небытия, всех проявлений мира, как материального, так и индивидуально-психического и социального. Все стороны жизни преобразуются в психические эквиваленты, в представления, ассоциирующиеся с языковыми представлениями» (1-II, с. 312).

4. Опыт И.А.Бодуэна де Куртенэ в изучении детской речи помогает проникнуть в сложную специфику работы с ребёнком и выделить важнейшие принципы такого рода исследований:

1) язык ребёнка – это не язык взрослого (Л.С.Выготский), но система доступных ребёнку средств взаимодействия с миром (А.А.Леонтьев), осуществления познавательно-ориентирующей функции (В.Дорошевский);

2) детская речь – непрерывно меняющееся явление, в котором мы различаем слоговую, словесную и грамматически оформленную речь (4);

3) формирование речи происходит под влиянием ближайшего окружения, в котором ведущую роль играет мать (А.П.Кирьянов).

5. Чистота и тщательность проведённого И.А.Бодуэна де Куртенэ эксперимента по изучению детской речи (которого, заметим, до него никто не проводил) в соответствии с методом, адекватном природе явления, дают возможность фактурно увидеть сложные соотношения языка и мышления в процессе становления мысле-рече-языковой деятельности, в онтогенетически просматриваемом триединстве мысле-рече-языка.

1) Эксперимент подтверждает справедливость выдвигаемого нами тезиса о том, что **оценка** лежит в основании мысле-рече-языковой деятельности и присутствует в каждом её моменте и результате. Значение зафиксированных коммуникаций первого года жизни – ‘удовольствие’, ‘неудовольствие’. В периоде свободной детской речи отмечаются попытки ребёнка проконтролировать свой опыт оценками своего ближайшего окружения, объективировать свою оценку.

2) Наблюдение поступательно развивающегося процесса освоения языковых форм показывает, что оценочная компонента присутствует в каждом кванте (наименьшем образовании, сохраняющем свойства целого) мысле-рече-языкового образования, а сама языковая система представляет собой некий эталон как система оценок.

3) Тщательность, с которой проведён И.А.Бодуэном де Куртенэ эксперимент по изучению детской речи, позволяет наблюдать *квантовые свойства* формирующейся системы мысле-рече-языкового действия, которая и в процессе развития в норме всегда *находится в состоянии осмысленной подвижности*, то есть на каждом этапе самодостаточна (и в плане соотнесённости языка и мышления); *динамически неоднородна*; *организована иерархически* и *функционально скоординирована*; *развивается путём преодоления катастроф* (больших и малых), *альтернативно* выбирая разные стратегии развития; *непредсказуема в своём развитии* и *открыта* внешним воздействиям.

Цитируемая литература

1. Бодуэн де Куртенэ И.А. Избранные труды по общему языковедению: В 2-х т. – М.: Изд-во АН СССР, 1963.

2. Радзиховская В.К. Психолингвистические аспекты научного наследия М.В.Ломоносова // Вопросы современной лингвистики. Архангельск: изд. ПГУ имени М.В.Ломоносова, 1999.

3. Радзиховская В.К., Кирьянов А.П. Становление фонетической системы в свете синергетики // Проблемы детской речи. Санкт-Петербург: изд. РПГУ имени А.И.Герцена, 1999.

4. Кирьянов А.П. Научно-технические проблемы естествознания: Конспект лекций. – М., 1999.

5. Chmuna-Klekowa M. – Wstep // Jan Baudowin de Courtenay – Spostrzeżenia nad językiem dziecka Wybor i opracowanie Maria Chmura-Klekotowa. – PAN, 1974.

Аспирант И.Г.Родионова (Пенза)

ДЕТСКИЕ ЗВУКОВЫЕ ОГОВОРКИ КАК ПРОЯВЛЕНИЕ АССОЦИАТИВНОЙ СВЯЗИ МЕЖДУ СЛОВАМИ

Как известно, слово в сознании человека существует не изолированно, а в тесной взаимосвязи с другими словами. «В результате развития связей между словесными сигналами создается новый уровень обобщения и отвлечения с помощью слова. Появляются слова, значения которых определяются не через отнесение к непосредственным впечатлениям, а через связь с другими словами» (Ушакова и др. 1989: 14; цит. по: К.Ф.Седов 1999: 9). Подобные связи между словами называются ассоциативными. Очень часто в процессе коммуникации говорящий использует не то слово, которое необходимо в данной речевой ситуации, а слово, связанное с «нужным» по ассоциации. Согласно Словарю русского языка С.И.Ожегова, подобные ошибки в словах, нечаянно сказанные слова называются обмолвками, или оговорками (С.И.Ожегов 1973: 404). Таким образом, обмолвки являются одним из проявлений ассоциативных связей между словами.

Обмолвки встречаются в спонтанной речи как взрослых, так и детей. Однако если у взрослых основной причиной обмолвки чаще всего становится смысловое сходство между словами (Б.Ю.Норман 1994: 69-85), то в речи детей актуализация постороннего слова спровоцирована прежде всего фонетической близостью ассоциата (то есть оговорки) и стимула (то есть слова, которое должно быть употреблено). Этот факт, как нам кажется, можно объяснить тем, что ребенок в единстве (или в данном случае – близости) формы видит единство содержания. Помимо этого, появление оговорок в детской речи связано с еще недостаточным уровнем овладения языком.

Оговорку, связанную со стимулом в звуковом отношении, мы будем называть звуковым ассоциатом или звуковой оговоркой.

Предметом нашего исследования являются звуковые оговорки детей. Цель работы заключалась в выявлении закономерностей появления и функционирования звуковых оговорок в детской речи. Материалом для исследования послужили высказывания детей, записанные нами или извлеченные из дневниковых записей родителей, а также звуковые оговорки детей, зафиксированные в книге К.И.Чуковского «От двух до пяти» (К.И. Чуковский 1990). Всего проанализировано около 500 звуковых оговорок. Возраст детей - от 2 до 7 лет. Выбор данных возрастных рамок обусловлен тем, что именно в этот период, названный языковым этапом детской речи, происходит бурный рост словарного запаса ребенка и как следствие – в его речи чаще, чем в какой-либо другой период, встречаются звуковые оговорки.

Как показали наблюдения над языковым материалом, звуковые оговорки имеют место в речи ребенка в том случае, если «нужное» слово не входит в его активный словарь.

По нашему мнению, существует два пути появления звуковых оговорок:

1) Ребенок заменяет малоизвестное слово известным.

2) Ребенок образует новое слово, сходное в звучании с тем словом, которое необходимо в данной речевой ситуации.

По словам О.Б.Сиротининой, «речевые и поведенческие отступления от норм (каковыми являются обмолвки – И.Р.) закономерны и образуют систему» (О.Б.Сиротинина 1998: 46; цит. по: А.К.Григорьева 1999: 71). Это положение дает нам основание для классификации детских звуковых оговорок. В зависимости от степени звукового соответствия обмолвки «нужному» слову нами выделяются следующие группы звуковых ассоциатов (оговорок) детей:

Собственно звуковые оговорки:

1. Ассоциаты, образованные от стимула путем замены одного звука: *По ногам уже фуражки ползут* (мурашки)*; На голову винт завязали* (бинт); *Мам, а зачем мы тормоз купили?* (термос); *Плещут золотом хлопушки* (блещут); *На могучем тополе дружно кочки лопнули* (почки); *Пушки с сахаром* (пышки); *Смотри: дворняжки!* (двойняшки).

2. Ассоциаты, образованные путем прибавления к стимулу одного или нескольких звуков: *Где мои маркеры?* (марки); *И грязь куда-то оденется* (денется); *Автоматный сок* (томатный); *Корова Гражданка* (Жданка).

3. Ассоциаты, в которых сохраняются ударный и безударный слоги слова-стимула: *Песня про антенны* (хризантемы); *Когда не было колясок, когда не было пеленок, качали детей в улыбке* (зыбке); *Вверх кармашками* (тормашками); *Мальчики – зайчики, а девочки – пружинки* (снежинки); *Мам, а нам медаль отдали?* (миндалины).

4. Ассоциаты, в которых сохраняется ударный слог слова-стимула: *Будем есть омлет* (рулет); *У Оли на пальце перхоть* (перстень); *Уехали в спальню* (в Испанию).

В лингвистической литературе уже не раз указывалось на ориентированность ребенка на звуковую форму морфемы и «приписывание» звучанию морфемы мотивированного значения, вследствие чего ребенок приходит к важному выводу: аналогичные явления обозначаются аналогичным образом (Е.И.Негневицкая, А.М.Шахнарович 1981: 42). В результате этого в речи ребенка появляются фономорфемные ассоциаты, среди которых выделяются следующие разновидности:

1. Ассоциаты, в которых сохраняются аффиксальные морфемы стимула: *Напиши бабушке заметку* (записку) *Пена «Сабелька»* («Капелька»). Подобные ассоциаты строятся по такой же словообразовательной модели, что и стимулы, а это значит, что обмолвка и «нужное» слово обязательно близки по звучанию.

2. Ассоциаты, в которых сохраняется корневая морфема стимула:

– на современном уровне: *Я закрываю эту дверь, чтобы волк не брался в эту дверь* (не забрался); *Льют дожди, нет рассвета* (просвета).

– на этимологическом уровне: *Мы гуляли во дворце* (во дворе). Согласно Этимологическому словарю русского языка Н.М.Шанского и Т.А.Бобровой, *дворец* – уменьшительно-ласкательное образование от *двор* (Н.М.Шанский, Т.А.Боброва 1994: 68); *Вера с мамой поймали трех голубцов* (голубков). По предположению М. Фасмера, слово *голубец* произошло от *голубь* по сходству формы с голубем (М.Фасмер 1996, I : 432).

Наличие общего корня у стимула и ассоциата – свидетельство их звуковой близости.

Помимо собственно звуковых и фономорфемных оговорок в речи детей, нами выделены семантико-звуковые обмолвки, в которых ассоциат (обмолвка) связан со стимулом («нужным» словом) и по смыслу, и по звучанию: *Мама купила Максимке пирожное «Палочка»* («Трубочка»); *Ваня и Гринька пришли к бабушке* (Груня).

Как нам кажется, в семантико-звуковых обмолвках на первый план выходит семантическая близость стимула и ассоциата, но и звуковое соответствие между ними в собранных нами примерах отрицать никак нельзя: *У нас будет утренник, и мы будем водить карусель* (хоровод). В данном случае у слов *карусель* и *хоровод* имеется общая сема – «движение по кругу», к тому же *карусель* является слабым ассоциатом к стимулу *хоровод* (А.В.Пузырев 1998: 7).

Особую группу звуковых оговорок составляют ассоциаты, восходящие к двум стимулам: *Дай клюшки* (сушки, кренделюшки). Данный пример мы отнесем к собственно звуковым оговоркам. *Дай мне разукра'шенье* (украшение и разукрашивать) – это фономорфемная ассоциация, образованная от двух этимологически родственных слов.

Часто одним из двух стимулов является только что употребленное ребенком слово: *Взрослые придут завтра, а детские* (дети) *– в субботу; Давай, у кого единица, а у кого двойница* (двойка).

Каково отношение ребенка к своим оговоркам?

Обычно ребенок (в отличие от взрослого) не догадывается о том, что употребил «не то» слово, поскольку он (в абсолютном большинстве случаев) использует известное вместо неизвестного. И, когда ребенка просят повторить только что им сказанное, он уверенно отвечает, например, что *«старших братьев звали Данила и Горилла»* (Гаврила). Однако нам удалось зафиксировать речевые ситуации, в которых ребенок осознавал факт неправильного употребления им слова. Согласно исследованиям Н.Г.Гармаш, самоисправления у детей, связанные с обнаружением ошибок/ оговорок, составляют лишь ¼ часть всех самоисправлений (Н.Г.Гармаш 2000: 57). Как правило, в подобных случаях одно известное слово заменяется другим, тоже известным, а ребенок либо пытается мотивировать свою случайную ошибку (*На леденец* (холодец). *Он ледяной*), либо исправить ее (*Он подарил ему корову, то есть корону*). Но в любом случае можно говорить о соблюдении детьми «главного правила прерывания», то есть дети прерывают сообщение, как только обнаружат какую-либо проблему (Н.Г.Гармаш 2000: 57).

Говоря о морфологических характеристиках проанализированных обмолвок, отметим, что значительную часть звуковых ассоциаций составляют имена существительные и глаголы, поскольку они, во-первых, являются самыми частотными частями речи, а во-вторых, по наблюдениям ученых, появляются в речи ребенка в числе первых слов (В.А.Иванова, З.А.Потиха, Д.Э.Розенталь 1990: 57, 151). Причем чаще других в спонтанной речи детей используются конкретные имена существительные. Это связано с тем, что конкретные существительные, по сравнению с другими лексико-грамматическими разрядами, обладают наибольшими информативными, ассоциативными и экспрессивными возможностя-

ми (Ю.М.Скребнев 1975: 17). Согласно проведенным исследованиям, в абсолютном большинстве случаев слова-стимулы и слова-обмолвки являются одной частью речи. Однако отметим случай, когда вместо стимула-наречия ребенок использует обмолвку-глагол: *Пятки вместе, ножки брось* (врозь).

Как показали наши наблюдения, иногда в «погоне за смыслом» (К.И.Чуковский), стремясь сделать непонятное понятным, ребенок заменяет одно неизвестное слово двумя, известными ему, и наоборот. При этом нарушается смысл высказывания, которое превращается в бессмыслицу, меняются синтаксические отношения между словами, но сохраняется ритмическое строение фразы, что для ребенка, безусловно, является наиболее важным. Подобные явления имеют место в тех случаях, когда ребенок не сам строит высказывание, а воспроизводит уже готовую синтаксическую конструкцию, предложенную ему взрослыми, - сказку, стихотворение, песню, потешку: *Баба села на горох* (сеяла); *У лестницы опушки жила Зима в избушке* (У леса, на опушке).

Полагаем, что звуковые ассоциации в своей речевой деятельности использует каждый ребенок. В этом проявляется универсальный характер звуковых обмолвок. Однако мы можем говорить и об уникальности ассоциативно-звуковой парадигмы для каждой языковой личности в онтогенезе. Эта уникальность связана, в первую очередь, с различной частотой использования звуковых ассоциаций разными детьми.

Отражая наивную картину мира ребенка и уровень детского восприятия языковой единицы, оговорки создают определенные коммуникативные трудности. Однако, несмотря на явную «дефектность» высказываний со звуковыми оговорками, коммуникация с их помощью оказывается достаточно успешной (во всяком случае, если собеседниками являются ребенок и взрослый), поскольку подобные звуковые ассоциации возникают и в сознании взрослых, протекая, однако, имплицитно, то есть не проявляясь на вербальном уровне. Кроме того, уровень языковой компетенции взрослых позволяет им адекватно воспринимать высказывания детей.

Подводя итоги сказанному, подчеркнем, что звуковые оговорки, являясь одной из характеристик детской речи, способствуют появлению особого компонента значения в коммуникации – ассоциативного.

Цитируемая литература:

Гармаш Н.Г. Самоисправления в детской речи// Языковое сознание: содержание и функционирование. XIII Международный симпозиум по психолингвистике и теории коммуникации. Тезисы докладов. Москва, 1 – 3 июня 2000 г. / Редактор Е.Ф.Тарасов. – М., 2000. – С. 57.

Григорьева А.К. Возможности изучения системной организации отрицательного языкового материала// Актуальные проблемы психологии, этнопсихолингвистики и фоносемантики: Материалы Всероссийской конференции (Пенза, 8 –11 декабря 1999г.). – М.; Пенза: Институт психологии и Институт языкознания РАН; ПГПУ им. В.Г.Белинского, 1999. – С. 71-72.

Иванова В.А. и др. Занимательно о русском языке: Пособие для учителя/ В.А. Иванова, З.А. Потиха, Д.Э. Розенталь. – Л.: Просвещение. Ленингр. отд-ние, 1990. – 255с.: ил.

Негневицкая Е.И., Шахнарович А.М. Язык и дети. – М.: Главная редакция восточной литературы издательства «Наука», 1981. – 111 с.

Норман Б.Ю. Грамматика говорящего. – Спб.: Изд-во С.-Петербург. ун-та, 1994. – 228 с.

Ожегов С.И. Словарь русского языка: Около 57000 слов /Под ред. д-ра филол. наук проф. Н.Ю.Шведовой. – Изд. 10-е, стереотип. – М.: Сов. Энциклопедия, 1973. – 846 с.

Пузырев А.В. Речь и мышление учащихся: На материале эксперимента. Методическое пособие для ст-тов факультета русского языка и литературы. – Пенза, 1998. – 22 с.

Седов К.Ф. Становление дискурсивного мышления языковой личности: Психо- и социолингвистический аспекты/ Под ред. О.Б.Сиротининой. – Саратов: Изд-во СГУ, 1999. – 180 с.: ил.

Скребнев Ю.М. Очерк теории стилистики. – Горький, 1975. 175 с.

Фасмер М. Этимологический словарь русского языка: В 4 т. Т.I (А – Д)/ Пер. с нем. и доп. О.Н.Трубачева; под ред. и предисл. Б.А.Ларина. – 3-е изд., стер. – СПб.: Терра – Азбука, 1996. – 576 с.

Чуковский К.И. От двух до пяти // Корней Чуковский. Сочинения в двух томах. Т. I. – М.: Правда, 1990. С. 73-404.

Шанский Н.М., Боброва Т.А. Этимологический словарь русского языка. – М.: Прозерпина, 1994. – 400 с.

Докт. филол. н. К.Ф.Седов (Саратов)

ПСИХОЛИНГВИСТИЧЕСКОЕ ИСЛЕДОВАНИЕ ОНТОГЕНЕЗА ДИСКУРСНОГО МЫШЛЕНИЯ

Становление коммуникативной компетенции человека нельзя представлять как однонаправленное и однолинейное движение. Разные периоды развития речи характеризуются различными доминантами. Если младенческий возраст проходит под знаком невербального общения, когда речевую эволюцию определяет имитационный комплекс, то второй год жизни ребенка знаменуется началом стадии самонаучения языку как многоуровневой системе, которая продолжается до 5-6 лет. Переступив шестилетний барьер, языковая личность становится обладателем языкового механизма, своего рода персонального компьютера, который открывает ей новые когнитивно-коммуникативные возможности. С помощью языка ребенок выходит в большой мир общения, в текстовую (дискурсивную) деятельность, в «открытый текст» (Н.И. Жинкин). Дальнейшее речевое развитие личности проходит под знаком текста (дискурса). Основу этого процесса составляет дискурсное мышление, особый тип вербального мышления, основные механизмы которого связаны с процессами порождения и понимания целостных текстов.

Работа, результаты которой представлены в настоящей публикации, представляет собой экспериментальное исследование психолингвистических особен-

ностей становления речевого мышления личности, овладевшей языком как системой. Изучение базировалось на сопоставительно-описательном анализе речи детей трех возрастных групп: 6-7, 10-11 и 15-16 лет. Речевой материал был получен в серии психолингвистических экспериментов, содержанием которых были разнообразные задания на порождение и реконструкцию речевых произведений (всего 19 типов заданий). Полученные данные позволяют наметить некоторые особенности формирования дискурсного мышления в рамках школьного возраста.

Дискурсное мышление младшеклассника базируется на способности к порождению не столько текстов (сверхфразовых единств), сколько изолированных фраз или небольших групп предложений. Вербальные ассоциативные «сети» его языкового сознания пока непрочны и неразветвленны. Главным психолингвистическим показателем уровня развития дискурсного мышления детей этого возраста выступает полная или частичная неспособность к совершению латентных операций по разворачиванию и сворачиванию информации во внутренней речи. Не доступны младшим школьникам и более сложные семантические процессы по перекодировке содержания на стадии смыслообразования; у них еще нет представления о текстовой целостности, базирующейся на предвосхищении (антиципации) смысла речевого произведения; они также не способен к пониманию неявно выраженного смысла, предполагающего встречную речемыслительную активность в ходе смыслового восприятия текста и т.д.

К подростковому возрасту (10-11 лет) дискурсное мышление школьника поднимается на новый уровень. Главное достижение этого возраста – овладение базовыми для порождения и смыслового восприятия дискурса в речевой деятельности латентными речемыслительными операциями по разворачиванию темы в текст и, наоборот, компрессии речевого сообщения к ядерному смыслу. На их основе в языковом сознании подростка образуется механизм внутренней речи, позволяющий ему резко увеличить скорость и качество речепорождения. Этому способствует укрепление и расширение вербально-ассоциативных связей языкового сознания. При том, что уровень внутриречевого планирования у детей к среднему школьному возрасту резко возрастает, нужно отметить и то, что речевые умения младших подростков далеки от совершенства. Это проявляется в низкой степени сформированности глубинного смыслообразующего слоя языкового сознания, отвечающего за сложные семантические перекодировки с кода личностных смыслов на язык общепонятных значений. Скорость создания речевых произведений и их композиционная законченность у школьников среднего звена часто сочетается с отсутствием четкости в выражении замысла (мысли).

Развитие дискурсного мышления школьника на протяжении подросткового возраста характеризуется совершенствованием аппарата внутренней речи. Здесь можно наблюдать еще большую интериоризацию вербально-логических операций, которая затрагивает наиболее глубинные уровни механизма порождения и понимания речи. К старшему подростковому возрасту происходит формирование стадии смыслообразования, которая включает в себя сложные семантические процессы перевода знаковой информации с языка словесных значений на универсально-предметный код интеллекта и обратные перекодировки личност-

ных смыслов в вербально-линейную структуру. Совершенствование внутреннего планирования дискурсивной деятельности базируется, кроме прочего, на углублении процессов предвосхищения целостного смысла речевого произведения, появлении способности к латентным операциям построения иерархического развертывания эксплицированного замысла и т.п. Говоря проще, текстовая деятельность старшего подростка делается все более осмысленной: мысль и речь в ней сливаются, что поднимает дискурсное мышление языковой личности на качественно новый уровень.

Аспирант Е.В.Симонова (Уфа)

О ФОРМИРОВАНИИ ЗНАЧЕНИЯ 'ЛОЖЬ' В РУССКОМ ЯЗЫКЕ

В настоящее время вновь чрезвычайно актуальны идеи о связи языка и психологии народа, выдвинутые еще Гумбольдтом. Языковая картина мира каждого народа обусловлена общей эволюцией языка и мышления его носителей, что предполагает особую значимость исторического подхода. Одним из способов исследования соотношения национальной психологии и языка является выявление семантических моделей как типовых переходов значений слова, рассматриваемых диахронически. Данная работа посвящена моделям формирования значения 'ложь, намеренное отклонение от истины' в истории русского языка.

'Намеренное отклонение от истины' – идентификатор значений компонентов лексико-семантического поля 'ложь'. Сема 'преднамеренность', отражая отрицательную этическую оценку, заложенную в значение лексем данного поля, позволяет отграничить его от семантически близкого поля 'ошибка, заблуждение'.

В структуре исследуемого поля выделяются ядро и периферия. Центром является микрополе 'ложь, обман'. Среди периферийных, выделяющихся на основе дополнительных сем, можно назвать микрополя 'коварство', 'лицемерие', 'хитрость', 'клевета', 'измена, клятвопреступление'.

1. Наиболее часто реализуемый семантический переход – 'кривой, извилистый' > 'хитрый, лживый'. В основе модели – перенос значения по сопоставлению физической кривизны и отклонений от истины. Слова, значения которых сформированы по данной модели, входят в состав всех выделенных микрополей. Среди основных корней – лук-, лукав- (др.-русск. лука 'лукавство, ложь', русск. лукавый), крив- (как правило, первый компонент сложений – др.-русск. кривомерити 'обманывать', кривоглагольный 'лжец'), клев- (клевета), ныр-/нор- (пронырливый). вил- (диал. извилистый 'изворотливый, уклончивый'), вер-/вор- (др.-русск.. диал. вор 'обманщик', русск. врать}, плет-/ плут- (сплетни, плут).

2. Семантическая модель 'искусный' > 'коварный, лукавый; лживый'. Наиболее вероятна следующая смысловая цепочка: искусный, умелый' > 'способный на все' > 'способный на неблаговидный поступок, обман'. Для ряда слов восстанавливается древнейшая ступень 'брать' (др.-русск. ловити ’стараться охватить, поймать; строить козни’). Слова, связанные с данной моделью, как правило. относятся к микрополям 'коварство', 'хитрость'. Корни – хытр-/хитр-(русск. хитрый 'действующий обманными путями'), лов- (др.-русск. ловительствовати 'строить козни', ловительство 'козни'), ков-, ковар- (др.-русск. ковъ 'козни', коварливый

'хитрый, лукавый'), козн- (др.-русск. кознь 'ухищрение, хитрость', козноватый 'лукавый').

3. По семантической модели 'говорить' > 'клеветать' (дополнительная сема 'с целью обмана') образуются значения слов, входящих в состав микрополя 'клевета' (др.-русск. вещати 'наговаривать', говорити 'то же', взговоръ 'наговор, поклеп', глаголати 'наговаривать'. изобмолвити 'оклеветать', русск. наговор, оговорить).

Соискатель С.О.Синенкова (Пенза)

ОСОБЕННОСТИ УПОТРЕБЛЕНИЯ ЗАПЯТОЙ ВО ФРАНЦУЗСКОЙ ПУНКТУАЦИИ

Обращение к проблеме употребления знаков препинания во французском языке является неслучайным, поскольку она недостаточно широко освещена в современной лингвистике. Являясь одним из источников затруднений при изучении французского языка, этот аспект требует специального рассмотрения.

Цель настоящей работы – выявить особенности употребления запятой во французском языке в сравнении с русским. Материалом исследования послужил роман Антуана де Сент-Экзюпери «Планета людей» и его перевод на русский язык, выполненный Норой Галь.

Анализ правил употребления французской запятой, описанных в работах современных лингвистов, позволяет отметить, что:

1) в письменной речи запятая выполняет две функции: разделительную и выделительную;

2) правила употребления французской запятой не всегда совпадают с правилами расстановки запятой в русской пунктуации.

Не касаясь общеизвестных разделительной и выделительной функций запятой, подчеркнем, что основные различия постановки запятой в русской и французской языковых культурах наблюдаются во французских сегментированных предложениях, при выделении обстоятельственных дополнений, при нарушении прямого порядка слов и в сложных предложениях, где не все придаточные отделяются от главного запятой (дополнительные и относительные придаточные предложения не требуют постановки запятой). Например, во французском предложении используется обособление обстоятельственного дополнения, в то время как конструкция русской фразы не требует постановки запятой: Ce détail t’apparut éclatant, effaçant les autres images. – Перед этой суровой очевидностью отступили все сны и видения.

Если в русском языке придаточное изъяснительное (дополнительное) почти всегда предполагает использование запятой, то французские придаточные дополнительные предложения запятой не требуют:

J’ai fait ce que j’ai pu... – Я сделал всё, что мог...

Как показало сопоставление французского и русского текстов, при переводе на русский язык французская фраза может остаться неизменной, но в большинстве случаев её структура меняется. Так, наиболее часты примеры изменения порядка слов в русском тексте, подбора соответствующей русской лексики, замены французской запятой другими знаками пунктуации, перехода выделенного

члена французского предложения в самостоятельное предложение или его замены другим *членом* предложения в русском языке.

Таким образом, даже беглое наблюдение (около тысячи примеров) позволяет утверждать наличие определенных культурологических различий между русской и французской пунктуацией.

Канд. филол. н. Р.И.Тихонова (Самара)

РУССКИЙ ЯЗЫК И РОССИЙСКАЯ КУЛЬТУРА

Русский язык в системе компонентов российской культуры в условиях начала нового века и нового тысячелетия сохраняет исторически сложившиеся специфические черты своего функционирования в многонациональной стране как язык великого народы, язык межнационального общения более ста народов России, один из межнациональных языков мира, а со временем последнего десятилетия и как государственный язык Российской федерации. Но всё чаще в средствах массовой информации появляются выступления и статьи видных деятелей культуры, российских языковедов, обеспокоенных судьбой русского языка, отсутствием со стороны власть предержащих заботы о русском языке как важнейшей составляющей общества, как об учебной дисциплине в образовательных учреждениях и т.д. Всё более ощутима настоятельная потребность в действенном формировании языковой политики в России со стороны государства (правительства, государственных учреждений, местных органов власти) и различных общественных организаций (типа «Союза театральных деятелей», «Союза журналистов», объединений литераторов, писателей и т. п.). В последние десятилетия XX в. в Российской федерации были предприняты некоторые попытки определения языковой политики: в октябре 1991 г. принят закон о языках народов Российской федерации, в котором за русским языком закреплён статус государственного, разработана программа поддержки русского языка как государственного, как национального, как мирового, был создан Совет по русскому языку при Президенте РФ, но который, к великому огорчению языковедов, едва начав свою деятельность, вскоре же был упразднён. Не получившая в дальнейшем финансовой поддержки государства, не подкреплённая реализацией конкретных, очень нужных предложений и деятельность названного Совета, и сама программа Защиты и поддержки русского языка не стали действенной силой в развитии русской культуры, науки, образования.

Деятели культуры неоднократно обращали внимание общественности на то, что желание противостоять бездуховности, очевидному падению нравственной и речевой культуры заметно ныне только у небольшой части писателей, учёных, учителей, представительства духовенства. В их числе, пожалуй, не видно журналистов, других работников средств массовой информации. Исчезли из газет, из радио- и телепередач рубрики «О культуре русской речи», «В мире слов», «Почему так говорят?» и т. п., прекращён выпуск двадцатитомного словаря современного русского литературного языка, бесследно утратилось требование к соблюдению норм устной речи и письменной речи. а носители русского языка перестали смущаться их незнания и собственных речевых ошибок (вот-вот вновь, как когда-то в двадцатые годы, безграмотность обретёт наступательный

характер: «А чё? Мы академиев не кончали'»), поскольку прощают себе их. Периодические печатные издания, в том числе даже лучшие, как «Аргументы и факты», «Комсомольская правда», даже книги пестрят огромным количеством орфографических, пунктуационных, речевых ошибок; речь руководителей всех рангов, народных избранников не выдерживает никакой критики.

Образовательные учреждения: вузы, в первую очередь педагогические, школы и др. – очень медленно поворачиваются к этой проблеме. Несмотря на то, что в перечне учебных дисциплин появились такие, как культура русской речи, риторика, развитие устной и письменной речи, выразительное чтение, нельзя не видеть многих разрушительных изменений в русском языке: бурного проникновения в сферу речевого общения ненормативной лексики, нарастающей агрессии современного новояза со сцены, бездумного словотворчества и словоупотребления в радио- и телепередачах, в разнузданной рекламе и т.д. и т.п. Ничем иным, как нежеланием противостоять этим процессам, нельзя объяснить стремление деятелей от образования «облегчить жизнь» и познание русского языка учащимся школы заменой выпускного сочинения изложением с элементами сочинения, всемерное попустительство безграмотности рекомендациями для учителя, что считать ошибкой, а что не считать таковой и др. Почему-то стало дозволено употребление со сцены потока внелитературной лексики (и не только в спектаклях провинциальных театров, но и столичных; в областной печати – тьма орфографических и пунктуационных ошибок; речевые ошибки заполнили эфир и в речи журналистов, ведущих (как жаль, что исчезла на радио и телевидении специальность диктора), которые, очевидно, и не считают нужным изучать и соблюдать нормы русского языка. Разрушительные процессы в русской речи особенно заметны в текстах рекламы и эстрадных песенок. Неужели не режут слух фразы типа: *«И посадим мы дерево вместе с сыном под окнами»?* - «посадим... дерево с сыном»?!?; *«На авторынке без всяких хлопот / Купишь запчасти себе под капот»* – Запчасти себе? Или для автомобиля?; *«Нарисуем корову с завязанными глазами...»* – «нарисуем с завязанными глазами?» или «корову с завязанными глазами»?; *«Милая Мила в сени ходила, / В сени ходила, корову доила...»* (корова живёт в сенях?) и т. п.

Очевидно, правы сегодня учёные и писатели, призывающие к защите русского языка от порчи его в результате бездумного навязывания его носителям грубой, ненормативной лексики, ненужных иностранных слов, недопустимого «словотворчества».

Хочется надеяться, что в стране всё же будет сформирована языковая политика, что власти всех уровней осознают наконец свою ответственность за будущее российской культуры и русского языка и займутся неотложными задачами разработки конкретных мер по развитию и защите русского языка от всех видов и форм агрессивного наступления на его нормы: именно они должны призвать языковедов, деятелей культуры, писателей сказать своё слово в защиту русского языка, активно содействовать укреплению и соблюдению его норм устной и письменной речи. Только общими усилиями, начиная с себя, с контроля своей речи, мы сможем убедить общественность, органы образования, центральной власти и местной администрации приступить к формированию подлинно демократической программы языковой политики, ориентированной на её реализацию

в правительственных и парламентских документах в выступлениях политиков, на всех уровнях образования – начального, среднего, высшего общего и профессионального. С этой целью необходимо:

– продолжить изучение и анализ языковой ситуации в России и отдельных её регионах;

– проанализировать качество преподавания русского языка на всех ступенях обучения с целью создания и рекомендации действенных мероприятий по изучению русского языка как государственного, как языка межнационального обучения, как одного из международных;

– повысить требования к соблюдению норм устной и письменной русской речи на сцене, в средствах массовой информации, в издательском деле; пропагандировать величие и красоту русского языка в печати, на радио и телевидении путём введения специальных рубрик, разделов, программ;

– повысить требовательность к качеству знаний русского языка в педагогических вузах (на всех факультетах) особенно к студентам, обучающимся языковым специальностям:

– воспитывать в будущих преподавателях уважение к культуре русской речи и чувство русского языка;

– противостоять безудержному проникновению в русский язык новояза, штампов, неоправданному использованию в речи и печати англицизмов при наличии в русском языке слов с тем же значением;

– повысить требования к орфографической грамотности студентов лингвистических, литературных, издательских университетов, педвузов;

– формировать в будущих преподавателях русского и иностранных языков авторитет и образ русской развитой личности.

Канд. филол. н. Н.Л.Тухарели (Дубна)

ПСИХОЛОГИЧЕСКИЕ И ЛИНГВИСТИЧЕСКИЕ АСПЕКТЫ ОТНОШЕНИЯ “РЕБЕНОК – ВЕЩЬ”
(на материале русской литературы XX века)

Как известно, становление человека осуществляется прежде всего через общение с окружающим его миром. В процессе освоения ребенком мира людей и “вещей” устанавливаются связи: “ребенок – вещь”, “ребенок – взрослые”, “ребенок – ребенок”. Каждое из этих отношений – самостоятельный предмет научного и художественного анализа, необходимого для построения картины детства как феномена культуры. В рамках доклада предполагается представить результаты проведенного нами детального анализа отношения “ребенок – вещь” в произведениях А.Белого, Б.Пастернака, М.Цветаевой и Вл.Набокова.

Выбор данных авторов не случаен. Мемуарные и художественные произведения, созданные этими выдающимися творцами русской культуры 20 в., блестяще, на наш взгляд, иллюстрируют весь круг вопросов, касающихся роли “вещи” в жизни ребенка и особенностей детского контакта с окружающим его миром вещей и людей.

Способность остро видеть и интенсивно воспринимать реальность вообще присуща детям, это известная особенность детского мировосприятия. В отдель-

ных же случаях, и это в полной мере касается мировосприятия “детей рубежа 19-20 веков”, речь идет о сверхтонкой чувствительности, о чрезмерно обостренном ощущении жизни. Размышляя об эпохе рубежа 19-20 вв. в России, Н.А.Бердяев писал: “много даров было послано русским людям того взволнованного периода” (Н.Бердяев 1990: 134). Одним из таких даров, на наш взгляд, был “дар детства”, которым, несомненно, обладали многие из блестящих творцов русской культуры той эпохи. А.Белый, Б.Пастернак, М.Цветаева, Вл.Набоков бесспорно принадлежат к той особой породе людей, которые по словам Андре Моруа, на всю жизнь отмечены “печатью детства” (А.Моруа 1970: 235).

Человек живет в мире людей и вещей. Каждая эпоха и жизнь отдельно взятого человека имеет свой “вещный облик”. Для ребенка мир вещей, в который он вступает, приобретает особую ценность, поскольку первые впечатления от предметов во многом влияют на формирование его мировосприятия и мироощущения.

В контексте данной темы предполагается рассмотреть следующие вопросы: 1) роль “вещи” в жизни ребенка; 2) особенность детского контакта с окружающими его предметами: особое видение, восприятие вещей, особое знание о них; 3) первоначальная “растворенность” ребенка в мире “вещей” как причина анимистического мышления; 4) сцепление “вещи” со словом в сознании ребенка; 5) связь между звучанием слова и его значением; 6) точное, буквальное понимание слов ребенком (“оживление” устойчивых метафор); 7) “успокоительное значение” слов – наименований “вещей”; 8) сцепление “вещи” с чувством и некоторые другие вопросы.

Все положения иллюстрируются литературным материалом из мемуарных и художественных текстов.

Студ. Хорошавцева О. (Уфа)

ОСНОВНЫЕ ТИПЫ КАЛЕНДАРЕЙ И ИХ ИСТОРИЯ

Известные сегодня календари имеют свою долгую историю. С давних пор люди вели счет времени. Стремление хотя бы до некоторой степени согласовать между собой сутки, месяц и год привело к тому, что в разные эпохи, разными народами было создано много различных календарей. Напомним, что календарь – система счисления длительных промежутков времени, основанная на периодичности таких явлений природы, как смена дня и ночи, фаз Луны, времен года.

В зависимости от основания деления времени различается три главных типа календарей: лунные, солнечные и лунно-солнечные.

В основе лунных календарей лежит продолжительность синодического месяца, в основе солнечных – продолжительность тропического года, а лунно-солнечные основаны на обоих этих периодах.

Лунный календарь появился в Вавилоне. Год в нем состоял из двенадцати лунных месяцев по двадцать девять и тридцать дней. Количество дней в месяцах в этом календаре меняется с таким расчетом, чтобы первое число начиналось с появления на небе «нового месяца», т.е. в новолуние. Продолжительность года – 354 или 355 средних солнечных суток, он короче солнечного года на одинна-

дцать суток. Мусульманский лунный календарь существует и в настоящее время в ряде арабских стран.

Один из первых **солнечных календарей** зародился в Древнем Египте за несколько тысячелетий до нашей эры. Египтяне заметили, что наступление летнего солнцестояния связано с Сириусом, самой яркой звездой неба, первый предутренний восход которой, по их наблюдениям, приблизительно совпадал с началом разлива Нила. Для египтян же это явление природы имело исключительно большое хозяйственное значение, так как от него зависел урожай главнейших злаковых культур. Периодичность появления Сириуса позволила установить продолжительность года, равную сначала 360 суткам, а затем – 365. В солнечном календаре год делился на двенадцать месяцев по 30 дней в каждом. Существовало и другое деление: на три сезона по четыре месяца в каждом (время разлива Нила, время сева, время сбора урожая). После уточнения продолжительности солнечного года (365 суток вместо 360) дополнительные пять дней прибавлялись в конце года.

Лунно-солнечный календарь был более совершенен, в нем лунные месяцы приблизительно согласовывались с солнечным годом. Один из самых ранних таких календарей появился в начале первого тысячелетия до нашей эры в Древней Греции. Год в нем делился на двенадцать месяцев, каждый из которых начинался с новолуния. Для связи же с временами года (солнечным годом) периодически вставлялся дополнительный тринадцатый месяц.

Таким образом, выбор календаря зависел от традиций, явлений природы, сельскохозяйственных работ и потому анализ системы счисления, помимо сведений этимологического характера, дает возможность лучше узнать историю и культуру того или иного народа.

Канд. филол. н. Л.Г.Чапаева (Москва)

ЧЛЕНЫ ОППОЗИЦИИ КНИЖНОСТЬ ~ РАЗГОВОРНОСТЬ В ПЕРВОЙ ПОЛОВИНЕ XIX В.

Литературный язык национального периода совмещает в себе книжные элементы, свойственные преимущественно письменной форме высказывания, и разговорные, характерные для устного общения. В.Д.Левин выделил сильные, маркированные элементы книжности и разговорности и слабые элементы. К сильным маркированным элементам или признакам книжности относятся, в частности, славянизмы и отвлеченная лексика, в состав которой входит значительное количество иноязычных заимствований, к сильным разговорным элементам относится главным образом просторечие, сниженная лексика. Динамическое соотношение признаков книжности и разговорности в русском литературном языке устанавливается в первой половине XIX в. в художественной «повествовательной норме» (В.Д.Левин), которая отражает формирование общей нормы литературного национального языка.

В лингвистических и культурологических спорах архаистов и новаторов начала века оппозиция *книжного* и *разговорного* зависит от общих взглядов участников культурного диалога на литературный язык. Карамзинисты (новаторы) нормализацию русского литературного языка связывают с нормами разговорной

речи светского образованного общества и декларируют соотношение «писать, как говорят, и говорить, как пишут». Маркированные элементы книжности, в качестве которых в данном случае выступают славянизмы, должны быть изгнаны из литературного языка как не свойственные разговорной речи. Но заимствования, особенно семантические кальки, усвоенные разговорным языком образованного общества, не противоречат установкам новаторов.

Шишковисты (архаисты), отрицая установку литературного языка на разговорный узус салонов, поддерживают идею о естественной противопоставленности литературного языка как книжного разговорному, связывая национальные книжные традиции с церковнославянским наследием. При этом архаисты резко возражают против процесса лексических и семантических заимствований как проявления иноязычного влияния. Таким образом, оппозиция *книжное ~ разговорное* трансформируется у архаистов в оппозицию *свое ~ чужое* (национальное приравнивается к книжному и славянскому, а европейские заимствования – к разговорному русскому языку; см. подробнее работы Б.А.Успенского) или *литературное ~ нелитературное.* Карамзинисты выстраивают оппозицию с обратным знаком.

По-разному трактуется и понятие *простонародное*. Архаисты, приравнивая к простонародному разговорное, не вкладывают в понятие социального смысла, тем более что разговорная речь дворян изобиловала просторечием в начале века. Новаторы социально ограничивают *простонародное* «мужицким», «подлым» языком низших слоев общества. Но и для одних и для других простонародные элементы оказываются одинаково неприемлемыми в составе литературного языка как нелитературные.

Культурно-языковая ситуация 30-40-х гг. вносит изменения в оппозицию *книжное ~ разговорное* и *литературное ~ нелитературное*. Простонародные элементы осознаются как принадлежащие простому народу. Правда, славянофилы имеют в виду в основном крестьянство, а западники некое социально не разделенное сообщество носителей русского языка, противопоставленное лишь аристократическому слою, но общим становится стремление обогатить литературный язык с помощью народных языковых черт. Прежняя оппозиция трансформируется: *разговорное = простонародное* утрачивает признак нелитературности. Противопоставление славянизмов и европеизмов сохраняет идеологическое содержание, но оказывается в пределах книжного языка, и как признаки книжности противопоставляются признакам разговорности в пределах общенационального литературного языка.

О.В.Шамина (Пенза)

КОНЦЕПТ МУДРОСТИ В РУССКОМ, АНГЛИЙСКОМ И НЕМЕЦКОМ ЯЗЫКАХ

Обнаруживается ли национальная специфика толкования мудрости в русской, английской и немецкой культуре? Для ответа на этот вопрос мы обратились к толковым словарям русского, английского и немецкого языков. Было выяснено, что при определении понятия «мудрость» общей является мысль о том, что мудрость – высшее знание, высшая степень ума, причем к уму должен при-

соединиться жизненный опыт и умение постигать суть явлений, вследствие чего человек как бы поднимается над общечеловеческими страстями:

а) русский вариант толкования: «Мудростъ …соединение истины и блага, высшая правда, слияние любви и истины, высшее состояние умственного и нравственного совершенства» (В. Даль 1980 т. 2: 355); «Мудрый… обладающий высшим знанием, большим умом, дальновидностью» (Словарь современного русского литературного языка. – Москва, Ленинград, Наука, 1964. Т. 6. С. 1339);

б) английский вариант толкования: «wisdom… being wise; the possession of knowledge, experience, good judgement and common sense» (мудрость… обладание знанием, опытом, рассудительностью и здравым смыслом) (The advanced learner's dictionary of current English by A.S. Hornby. – Ставрополь, 1992. Т. 3. С. 475); «wise… having or showing good sense and judgement, and the ability to understand and decide on the right action» (мудрый… обладающий здравым смыслом и рассудительностью, способностью понимать и принимать правильные решения) (Longman dictionary of contemporary English. Словарь современного английского языка. – Москва: Русский язык, 1992. Т. 2. С. 1209);

в) немецкий вариант толкования: «Weisheit… grosse Klugheit, die auf Lebenserfahrung und Einsicht in die Zusammenhaenge beruht» (мудрость – большой ум, основывающийся на жизненном опыте и понимании сути вещей) (Woerterbuch der deutschen Gegenwartssprache. – Akademie-Verlag, Berlin, 1978. Bd. 6. S. 4296); «Weisheit… auf reicher Lebenserfahrung und tiefer Einsicht in die Zusammenhaenge beruhende, von innerer Reife gepraegte grosse Klugheit» (мудрость… основывающийся на богатом жизненном опыте и глубоком понимании связей между явлениями ум, характеризующийся внутренним богатством) (Handwoerterbuch der deutschen Gegenwartssprache in zwei Baenden. – Akademie-Verlag, Berlin, 1984. Bd. 2. S. 1321).

Следует отметить, что в английских толковых словарях слово «wise» оценивается как «rather fml» (довольно официально, формально) и что «in ordinary speech, a person is usually described as sensible rather than wise» (в обычной речи человека обычно называют скорее sensible (здравомыслящим, благоразумным), чем wise (мудрым) (Longman dictionary of contemporary English. Словарь современного английского языка. – Москва: Русский язык, 1992. Т. 2. С. 1209).

Язык и мышление в логико-структурном аспекте

Канд. филол. н. Ф.Б.Альбрехт (Москва)

СООТНОШЕНИЕ СЕМАНТИЧЕСКОГО ПРИЗНАКА ПОЛА И ГРАММАТИЧЕСКОЙ КАТЕГОРИИ РОДА В ФОРМИРОВАНИИ ПЕРЕНОСНОГО ЗНАЧЕНИЯ

Наименования животных и лиц – единственные классы существительных, имеющие реальную семантическую основу в распределении по роду. Нашей целью является анализ корреляций семантического признака пола и категории грамматического рода при образовании переносного значения у наименований животных. Эти корреляции могут быть обнаружены только в пределах метафорической модели «животное – человек». Теоретическим подспорьем послужит гипотеза, что род психологически и семантически тяготеет над носителями тех языков, где он присутствует. Выдвинутая гипотеза не позволяет однозначно утверждать, что лексемы типа гадюка, сука принадлежат к словам с грамматической характеристикой общего рода, к которым они действительно близки. С одной стороны, они проявляют все признаки слов общего рода в контексте «не своего пола», а с другой – могут удерживать представление о поле референта в соответствии с грамматическим родом лексемы в контексте «своего пола». Однако достаточно регулярно соответствия между родом и полом проявляются для:

1) наименований животных, у которой тождественный денотат представлен именами самца и самки (бык - корова); при этом наиболее регулярно – в тех случаях, если общее название класса представлено третьим существительным (жеребец - кобыла - лошадь) и если названия самца и самки связано словообразовательными отношениями (тигр - тигрица), если же одно из наименований одновременно является общим названием класса (бык - корова), то оно может применяться по отношению к лицам обоего пола, но с семантической потенцией актуализации пола в соответствии с родом;

2) наименований животных, прямое значение которых содержит сему определённого пола (клуша).

Переносное значение различающихся семой пола слов часто не идентично: бык – «грубый, сильный, чувственный мужчина», но корова – «толстый, неуклюжий человек (чаще о женщине)»; жеребец – «рослый, сильный, часто к тому же очень чувственный мужчина», но кобыла – «рослая, нескладная женщина». Метафоры с общей семой «глупость» обнаруживают следующее распределение: осел, баран – о мужчине, клуша, курица, гусыня, овца – о женщине. Значительная разница в переносном значении слов, обозначающих одну и ту же реалию, но различающихся семой пола, на первый взгляд, может проистекать из разницы восприятия денотатов и их ассоциативных признаков, «не считающихся» с идентичностью животного. Ясно, что петух и курица значительно различаются в поведении, повадках, даже во внешнем виде, что приводит к образованию совершенно разных переносных значений, соответственно, «задиристый человек, забияка (о мужчине)» и «глупый человек (чаще женщина)». Но в парах типа жеребец - кобыла подобной разницы не наблюдается, и существенные различия в

значении, видимо, обусловлены, различным видением онтологии полов: один фрагмент действительности по-разному осваивается языком в зависимости от полового аспекта рассмотрения. Сказанное подтверждается примером самец и самка. Эти слова обладают элементарным семным составом: сема «животное» («не человек») и сема мужского или женского пола. Сема определённого пола, метафоризуясь в чистом виде (не обогащаясь ассоциативным потенциалом ярко образных метафор), порождает общее значение «человек, ведущий себя как животное того или иного пола», соответственно самец – «мужчина с доминантой половых качеств: похоть, страсть к женщинам», а самка – «женщина с доминантой половых качеств: страстность, плодовитость», часто с импликациями дикости и свирепости.

Докт. филол. н. В.Н.Базылев (Москва)

ОПЫТ ИНТЕРПРЕТАЦИИ ДАННЫХ РУССКОГО АССОЦИАТИВНОГО СЛОВАРЯ

Создав ассоциативный тезаурус современного русского языка, авторы РАС выполнили таксономическую задачу – представили активный словарный фонд, используемый в определённом временном промежутке, фиксирующий доминантные для этого периода понятия и связи между ними, а также устойчивые связи между отдельными словами и группами слов (типовые ассоциации). Но разделяя (вслед за Абаевым) языкознание на описательное и объяснительное, мы с неизбежностью подходим к следующему этапу работы с языковым материалом – интерпретации данных, представленных в РАС. Именно интерпретация данных РАС, являясь актуальной проблемой психолингвистики, создаёт базу для «эксплуатации» РАС лингвистами, философами, социологами и пр., позволяет по-новому взглянуть на процессы речевого воздействия, мотивацию поведения, на характер ценностных ориентиров в мире.

Предлагается два опыта интерпретации РАС: (1) «экономика» и (2) «колобок»; один – для экономистов и политологов, другой – для филологов.

Ассоциативные комплексы, представленные в словаре и культуре как средство и способ фиксации и сохранения ее (культуры) психоцелостности, подобны тексту в тексте, состоящему из закодированных авторских смыслов и читательского восприятия; они переключают осознание текста-размышления из одной семиотической системы в другую, из вербальной – в невербальную, эйдетическую – на каком-то внутреннем структурном рубеже, который и составляет в этом случае основу генерирования смысла. Генерирование смысла преобразует ассоциативный комплекс, постепенно тематизируя его в культурной субсемиосфере (по Ю.М.Лотману). Тема становится "культурным комплексом" (Г.Башляр), которым начинает "комплексовать" культура. В данном случае под "комплексом" следует понимать составляющую "наивной картины мира" в культуре; набор ассоциаций и их аранжировку, создающих специфический образ мира в сознании/бессознательном, например, русского. Культурный комплекс – это рефлексия в том числе какого-то недостатка в человеке и обществе (1), неполноценности существования человека и сосуществования общества (2), что создает неуверенность в поведении (шире деятельности), ведущей к закомплексованно-

сти, и может заканчиваться патологией (3); рефлексия, объективируемая в речи (4), создающая зачастую повышенную/ напряженно-конфликтную коммуникабельность между людьми (5); рефлексия, создающая проблему в познавательном плане, что ведет к ее изучению (6).Так в случае культурного комплекса "экономика": страны, политика, наука, хозяйство, деньги, развалена, социализма, перестройка, государство, плохая, в упадке, рынок, теневая и т.д. Мы предлагаем следующий вариант интерпретации культурного комплекса "экономика" в России – обратим внимание, что, очевидно, как мы увидим далее, именно России как целостного и единого временного пространства. (1) Экономика страны, государства – развалена. (2) Экономика и мы, наша жизнь – жуть, жлобство, дырявая. Политика, наука, хозяйство, государство в развале. (3) Нравственность, мораль, семья, дом и квартира – дурная, слабая, застойная, просто болото, гнилая. Кошмар, непонятная, продажная девка... (4) Брежнев, Горбачев, газеты, документы, информация, мечта и неправда, телевизор... (5) Скучно, тяжело, тупик... (6) Шмелев.

(2) От стимула – к реакции: колобок: круглый, сказка, лиса, катится, тесто, вкусный, повесился, румяный, хлеб, шарик, бабушка, бабушкин, блины, болобок, большой, булка, булочка, веселый, глупый, дистрофик, докатился, желтый, зануда, из сказки, катился, катиться; колобок, я тебя съем; улыбающийся; куб, лобок, медведь, мучной, на урок, не ушел, от дедушки ушел, розовый, светлый, сделанный, сказочный, следствие, сожрали, старуха, сусеки, съедобный, съели; толстый, как колобок; убежал, укатился; улыбка, шар, шар с ногами.

От реакции – к стимулу: колобки – Знаменский, следствие, колобок – жирный, замесить, из дома, ком, комок, круглый, шар, шарик, сказка; бок, квадрат.

Интерпретация: в современной (конца XX века) русскоязычной культуре, для носителей этой культуры, колобок – это одно из составляющих экзистенциального опыта, в котором со-существуют онтологические определенности и неопределенности (ср. колобок – круглый, шар, куб, квадрат), в котором нет противопоставленности реальности и вымысла; колобок – это прежде всего персонаж сказки (одна из первых сказок, которую рассказывают ребенку в раннем детстве) [сказка, тесто, лиса, медведь, бабушка, сусеки, из сказки, от дедушки ушел, сказочный, старуха, съели; колобок, я тебя съем; убежал, укатился; из дома, замесить]; персонаж, ассоциирующийся с мужским началом в русской культуре (по преимуществу) [большой, булка, булочка (N.B. в русской культуре еды городская или французская булка имеет продолговатый, вытянутый вид), лобок, шар с ногами (символическое замещение мужского органа к-н другим, ногой или рукой); Знаменский, следствие (персонаж советского детективного сериала, руководитель следственной бригады майор Павел Знаменский (актер – Г.Мартынюк), один из сексуальных символов советской бытовой массовой культуры 70-х годов) [вырожденный характер приобретает детская TV-передача конца 90-х гг. "Следствие ведут колобки"]; характерологически колобок – это типичный циклоид-сангвиник – добродушный, реалистический экстраверт, синтоник [вкусный, румяный, веселый, улыбающийся, розовый, светлый, толстый, жирный]; в русской культуре XX в. колобок – это ностальгия шизоидов-аутистов по здоровым жизнерадостным натурам-личностям; эта ностальгия XX века оборачивается амбивалентной неприязнью к такого типа натурам, и коло-

бок вдруг становится: глупым, дистрофиком. Повеселился, докатился (дошел до неблагополучного состояния вследствие чрезмерного), зануда, сожрали [так ему и надо], желтый (?) (предположит.: азиат (с отриц. коннотац.), азиатский (с отриц. коннотац.), низкопробное, пошлое, недобросовестное, ориентрованное на скандальное).

Аспирант Т.В.Варлакова (Омск)

СТРУКТУРНЫЕ ТИПЫ МНОГОЧЛЕННЫХ ФРАЗЕОЛОГИЧЕСКИХ ОМОНИМОВ

Во фразеологии остается актуальной проблема изучения структурной организации фразеологических единиц. Понятие структуры фразеологизма обладает сложным содержанием, включающим внешнюю форму, т.е. тип синтаксической модели, морфологическую изменяемость или неизменяемость, порядок и количество компонентов, принадлежность каждого из них к определенной лексико-грамматической категории. Структурная характеристика фразеологизма тесно связана с содержательной стороной, следовательно, со способностью к семантическому саморазвитию – образованию омонимов.

Предметом описания являются многочленные фразеологические омонимы – 211 фразеологизмов в 3029 употреблениях.

Цель нашего исследования – выявить и описать типы структурных моделей фразеологизмов.

Под структурной фразеологической моделью подразумевается тип исходной синтаксической конструкции, по которому образуются фразеологизмы (В.М.Мокиенко 1980; 1986). Наиболее полно охарактеризовать структурную организацию исследуемых фразеологических омонимов позволяет, на наш взгляд, типология однородных синтаксических моделей, предложенная А.М.Чепасовой (см.: А.М.Чепасова 1974; 1983; 1993).

Как показывает проанализированный нами материал, структурная организация исследуемых фразеологических омонимов представлена следующими типами моделей: 1) модель сочетания слов; 2) модель словосочетания; 3) модель предложения.

Под сочетаниями понимается синтаксическое соединение знаменательных слов и предлога, под словосочетаниями – объединение двух или более знаменательных слов.

Внутри первой модели выделяются частные подмодели, представляющие собой фиксированные сочетания предлога с именем в косвенном падеже:

предлог + имя в родительном падеже: **без памяти** 1,2,3, **до нитки** 1,2,3, **со стороны** 1,2,3**, до конца** 1,2,3, **без ума** 1,2,3, **с маху** 1,2,3 и др. (22 фразеологические единицы);

предлог + имя в дательном падеже: **по адресу** 1,2,3, **по силе** 1,2,3, **по сути** 1,2,3, **по справедливости** 1,2,3,**к черту** 1,2,3, **по следам** (**следу**)1,2,3, **по дороге** (**пути**) 1,2,3, **по обыкновению** (**обычаю**) 1,2,3, **по праву** 1,2,3 и др. (30 фразеологических единиц);

предлог + имя в винительном падеже: **в меру** 1,2,3,4, **на память** 1,2,3, **в рост** 1,2,3, **в тон** 1,2,3, **за глаза** 1,2,3 и др. (21 фразеологическая единица);

предлог + имя в творительном падеже: **за спиной** 1,2,3,4, **за плечами** 1,2,3,4, **под руками** 1,2,3,4, **под боком** 1,2,3, **с головой** 1,2,3 и др. (15 фразеологических единиц);

предлог + имя в предложном падеже: **на месте** 1,2,3, **на стороне** 1,2,3, **в порядке** 1,2,3, **на ходу** 1,2,3, **в целом** 1,2,3, **на ногах** 1,2,3. (18 фразеологических единиц).

К типу сочетания слов относится частная подмодель – отрицательная частица «ни» + имя в родительном падеже, - которая в нашей картотеке представлена тремя фразеологическими омонимами **ни шагу** 1,2,3.

Ко второму типу относятся фразеологизмы, организованные по модели словосочетания.Среди них различаются два больших разряда: морфологически неизменяемые и морфологически изменяемые. Морфологически неизменяемыми являются фразеологизмы, которые имеют фиксированную некоррелятивную форму падежа. Компоненты таких фразеологизмов утратили способность изменяться морфологически. Морфологически изменяемые фразеологические единицы сохраняют способность изменяться морфологически. Формальным показателем морфологических категорий всего фразеологизма является изменяемый компонент – существительное – в составе предметных фразеологизмов, глагольный компонент – в составе процессуальных фразеологизмов. Фразеологические омонимы **во всяком случае** 1,2,3, **по крайней мере** 1,2,3, **в свое время** 1,2,3, **за милую душу** 1,2,3, **с закрытыми глазами** 1,2,3, **на все сто** 1,2,3 и др. не имеют других морфологических форм, морфологически неизменяемые (27 фразеологических единиц).

К морфологически изменяемым относятся фразеологические омонимы: 1) с фразообразующим компонентом глаголом: **кружить\вскружить голову** 1,2,3, **поднимать\ся\ подняться на ноги** 1,2,3, **вытянуться в нитку** 1,2,3, **разделывать\разделать под орех** 1,2,3, **закрывать\закрыть глаза** 1,2,3,4, **давать\дать слово** 1,2,3, **поднимать\поднять руку** 1,2,3, **прилагать\приложить руку** 1,3, **приложить руку** 2,4, **выдавать\выдать себя** 1,2,3,4 и др. (38 фразеологических единиц); 2) с фразообразующим компонентом существительным, по данным нашей картотеки, три омонимичные единицы, – **последнее слово** 1,2,3.

По модели предложения образованы 34 омонимичные фразеологические единицы. По модели двусоставного простого предложения – **все равно** 1,2,3. Модели неполных эллиптических предложений представлены омонимами **бок о бок** 1,2,3, **лицом к лицу** 1,2,3, **грудь с грудью** 1,2,3, **слава богу** 1,2,3, модель сложного предложения представлена омонимичными фразеологизмами, имеющими структуру разных видов придаточных предложений: 1) односоставные инфинитивные **как есть** 1,2,3, **как пить дать** 1,2,3; 2) двусоставные неполные – **как раз** 1,2,3; 3) односоставные безличные – как полагается 1,2,3; 4) двусоставные полные – **как дважды два – четыре** 1,2,3 и др.

В качестве фразообразующего компонента исследуемых фразеологизмов в большинстве случаев выступают конкретные существительные в косвенном падеже: сердце, голова, черт, слово, порог, стена и др., реже – абстрактные существительные в косвенном падеже: порядок, обыкновение, здоровье, сила, польза и др.

Обязательным структурным компонентом большинства исследуемых фразеологизмов является один из предлогов: *по, без, со, с, до на, за, к, под, над, перед*. Наиболее употребительны предлоги: *по* (в 30 единицах), *в* (в 27 единицах), *за* (в 27 единицах), *на* (в 24 единицах).

Фразообразующим элементом части фразеологических омонимов являются глаголы: *пить, есть, дать, кружить* и др.

Исследуемые фразеологизмы включают в свой состав согласуемые компоненты, которые в свободном употреблении были прилагательными – большой, крайний, последний и др., местоимениями – свой, сам, себя и др., числительными – один, а также сочинительные (*и*), подчинительные (*как*) союзы, отрицательные частицы (*ни*).

Таким образом, анализ синтаксической структуры фразеологических омонимов показал, что последние имеют четкую структурную оформленность, характеризуются разнообразием фразеологических моделей. Наиболее представленной среди исследуемых фразеологизмов является фиксированная форма сочетания слов (109 фразеологических единиц), следовательно, преобладают в количественном отношении двухкомпонентные единицы названной модели. Среди фразеологических единиц всех типов структурной организации чаще всего внутренними омонимами оказываются морфологически неизменяемые фразеологизмы (170 фразеологических единиц).

Фразообразующим компонентом большинства исследуемых фразеологизмов является существительное (139 фразеологических единиц). В качестве согласуемых компонентов употребляется прилагательное, местоимение, числительное. Фразообразующим компонентом отдельных омонимичных многочленных фразеологизмов является глагол (38 фразеологических единиц).

Канд. филол. н. С.Г. Васильева (Казань)

ПСИХОЛИНГВИСТИКА ГЕТЕРОГЕННОЙ РЕЧИ

Термин разноязычие можно использовать для номинации такого типа гетерогенной речедеятельности индивидов, при которой они становятся субъектами речепроизводства грамматически и/или семантически целостных высказываний на основе эксплицитного использования элементов двух языковых систем.

Гетерогенная речь может быть, как показал наш анализ, следствием самых разных причин. Назовем психологические причины, инициирующие гетерогенность речи, пусковыми факторами разноязычия. Характер пускового фактора разноязычия может стать основанием классификации гетерогенной речи. По данному параметру были выделены четыре типа разноязычия – манифестирующее, имитирующее, игровое и сигнализирующее разноязычие.

Языковой личности в билингвальном социуме приходится постоянно приспосабливаться к окружающей и постоянно изменяющейся этноречевой среде. Сигнализирующее разноязычие в этом плане может стать одним из способов реализации сложнейших психологических установок языковой личности как на ассимиляцию, так и на диссимиляцию с конкретным этноречевым окружением. По своим глубинным мотивам данный тип сходен со спонтанным имитирующим разноязычием, но имеет, в отличие от него, нерегулярный характер, спорадиче-

ски обусловливаясь коммуникативными потребностями речевых актов. Суть сигнализирующего разноязычия в том, что носитель языков производит те или иные конкретные межъязыковые корреляции с целью (осознаваемой или неосознаваемой) подчеркивания либо того, что он принадлежит к тому же этносу или социальной группе, что и его партнеры по речевому контакту, либо того, что он принадлежит к другому этносу или к другой социальной группе.

К имитирующему разноязычию как способу приспособления носитель языков прибегает только при недостаточном уровне владения одной из языковых систем, к которой он чувствует тем не менее психологическое тяготение. Это порождает своеобразный внутриличностный конфликт. Принципиальная особенность имитирующего разноязычия состоит в том, что это не однократное приспособление к коммуникативным условиям конкретных речевых актов, а в первую очередь разрешение собственного, глубоко спрятанного и осознаваемого внутреннего противоречия носителя языков, форма реализации его неосознаваемых установок.

Описание сигнализирующего и имитирующего разноязычия позволяет подчеркнуть тот часто забываемый факт, что носитель языков – это не просто индивидуум, владеющий двумя разными наборами речевых возможностей, а личность, имеющая свою социальную маркированность и свои этнические корни и пребывающая в динамическом историческом пространстве.

Докт. мед. н. Е.Н.Винарская, канд. филол. н. Г.М.Богомазов (Москва)

ЕДИНАЯ ПАРАЛИНГВИСТИКО-ЛИНГВИСТИЧЕСКАЯ СИСТЕМА ФОНЕТИКИ

Фонетическая система имеет иерархическую структуру. Ее паралингвистические уровни, ранее включающиеся в коммуникативную деятельность ребенка, преобразуются естественным образом в лингвистические. В такой иерархической системе средства выражения языковых значений являются переходной ступенью от эмоционально выразительных паралингвистических единиц к эмоционально нейтральным языковым.

Считается, что эмоционально нейтральные, с точки зрения лингвистики, языковые предложения получают в речи субъективные эмоционально выразительные оттенки. Но с точки зрения психофизиологии дело обстоит как раз наоборот: врожденные эмоционально выразительные реакции и приобретенные паралингвистические образы и жесты становятся основой формирования объективных лексических и грамматических средств кодифицированного литературного языка, в том числе экспрессивных. Обе точки зрения имеют право на существование; важно помнить лишь то, что паралингвистическая фонетика и подчас отворачивающаяся от нее лингвистическая фонетика образуют единую систему: такого места, в котором можно было бы безболезненно отсечь одну от другой, нет. Каждый уровень целостной системы есть функциональный переход от нижележащего уровня к вышележащему (или от вышележащего к нижележащему в равной мере).

Фонетика, находясь между основным телом лингвистики и паралингвистикой (в совокупности ее вегетативных, интонационных, мимических, жестику-

ляторных и пантомимических средств) оказывается продуктом столь же природным, сколь и культурно-общественным. При этом общий экстралингвистический фон делает испытываемые фонетикой природные и культурно-общественные воздействия не исключающими друг друга, а взаимно дополнительными.

Аспирант Т.Д.Витлинская (Тверь)

ОСОБЕННОСТИ ВОЗНИКНОВЕНИЯ И УПОТРЕБЛЕНИЯ КОМУНИКАТИВНОГО АКТА НАСТАИВАНИЯ

В ходе диалога основным критерием оценки его успешности является соответствие коммуникативным целям партнеров по общению. Если коммуникант недоволен развитием интеракции, то он может употребить иной блок стратегий в рамках заданного фрейма или попытаться изменить свою ролевую позицию и/или позицию своего партнера по коммуникации.

В последнем случае дальнейшие речевые действия коммуникантов могут развиваться следующим образом;

а) Партнер принимает подобное коренное изменение хода диалога и избирает себе соответствующую данной ситуации роль.

б) Партнер настаивает на сохранении прежних отношений с возможным применением более высокого статуса для достижения этой цели *(адресатное настаивание).*

в) Партнер предлагает свой собственный вариант изменения коммуникативных ролей.

г) Партнер отказывается продолжать взаимодействие.

В свою очередь коммуникант, недовольный ходом развития диалога и желающий изменить свою ролевую позицию и/или ролевую позицию своего партнера по общению, может настаивать на своем мнении, тем самым реализуя *инициирующий тип настаивания.*

Адресатное (реактивное) настаивание отличается от инициирующего тем, что оно возникает в ответ на некоторую информацию, исходящую от инициатора и по каким-либо причинам не соответствующую его собственным взглядам по этому вопросу.

Принимая во внимание специфику институционального коммуникативно-регулятивного акта настаивания, коммуникант, продуцирующий настаивание, был назван *инзистором,* а его партнер по общению, воспринимающий настаивание, – *инзистентом.*

В связи с тем или иным типом настаивания (инициирующим или адресатным) выбираются различные стратегии и соответствующие им языковые средства, используемые инзистором для достижения своей цели и завоевания лидерства в диалоге.

Принимая за основу классификации запланированные инициатором коммуникативные цели, можно выделить два типа ИКРАН:

1 направленный на совершение действия;

2 направленный на изменение мнения.

В соответствии с основаниями, актуализируемыми инзистором для достижения каузируемого эффекта, были выделены следующие типы коммуникативного акта настаивания:

1 *статусное* (основание – различие в статусе между инзистором и инзистентом);

2 *компетентное* (основание – предполагаемая компетенция инзистора);

3 *убеждающее* (основание – убежденность в фактуальности отражения положения вещей);

4 *ценностное* (основание – обязательность исполнения инзистентом действия с точки зрения морали);

5 *мотивационное* (основание – использование инзистором адекватной мотивации).

Выход инзистора за рамки условий использования основания в коммуникативной ситуации безусловно ведет к коммуникативной неудаче, так как планируемый эффект не достигается. Как всякое интерактивное взаимодействие, метакоммуникативный акт настаивания (КАН) или инзистивный регулятивный акт (ИРА) характеризуется определенными условиями функционирования, на основании которых инзистор и инзистент выбирают некоторую форму диалогического взаимодействия и степень интенсивности (категоричность – смягчение – нейтральность) воздействия друг на друга. Если инзистор и инзистент не выходят за их рамки, настаивание развивается в рамках заданного сценария. К основным функциональным условиям реализации КАН относятся нижеследующие условия: инзистор знает, что возможно осуществление некоторого действия;

1 инзистор действительно хочет осуществления некоторого каузированного речевого или неречевого действия;

2 инзистор должен быть уверен в том, что он действительно хочет сообщить свою установку инзистенту;

3 инзистор должен быть уверенным в том, что инзистент в состоянии выполнить каузируемое речевое действие;

4 инзистор имеет определенное основание для осуществления каузирования инзистенту некоторого речевого или неречевого действия (+ условие использования основания);

5 инзистор готов применить к инзистенту некоторые санкции в случае противодействия его намерениям и действиям.

Фреймовый сценарий акта настаивания может быть представлен в виде цепочек (Г – говорящий-инзистор, С – слушающий-инзистент, р – тематическое пространство):

Настаивать (Г, С, р) ⇨ говорить (Г, С, р) ⇨ знать (Г, возможно (С,р));

Настаивать (Г, С, р) ⇨ намереваться (Г, каузировать (Г, совершать (С, Р)));

Настаивать (Г, С, р) ⇨ желать (Г, совершать (С, р));

Настаивать (Г, С, р) ⇨ считать (Г, быть в состоянии (С, совершать (С, Р)));

Настаивать (Г, С, р) ⇨ быть уверенным (Г, настаивать (Г, С, р)) ⇨ совершить (С, р);

Настаивать (Г, С, р) ⇨ быть убежденным (Г, информировать (Г, С)) ⇨ применить санкции (Г, С), если не р.

Акт настаивания представляется именно надкоммуникативным или метакоммуникативным в результате своей способности быть доминантой, группирующей вокруг себя другие коммуникативные акты, имеющие своей целью совершение некоторого речевого или неречевого действия. Именно поэтому к условиям реализации метакоммуникативного акта настаивания добавляются условия реализации, характерные для того коммуникативного акта, в рамках которого он разворачивается.

Аспирант А.В.Воронкова (Орёл)

О НЕКОТОРЫХ ВОЗМОЖНОСТЯХ ИССЛЕДОВАНИЯ СТРАТЕГИЙ КОГНИТИВНОЙ ОБРАБОТКИ ДИСКУРСИВНОЙ АНАФОРЫ ПРОПОЗИТИВНОГО ТИПА

Среди вопросов, рассматриваемых когнитивной лингвистикой, важное место занимает проблема использования разных видов знаний для решения задач коммуникации. В настоящее время становится всё более очевидным **стратегический** характер «активизации» информации в процессе обработки речевого сообщения, и, следовательно, особую значимость приобретает разработка процедур исследования стратегий, используемых носителем языка при восприятии и интерпретации дискурса как целостного образования, а также отдельных явлений, формирующих его структуру. К числу такого рода явлений, обеспечивающих связность дискурса и традиционно изучаемых современной лингвистикой, относится дискурсивная анафора (ДА).

ДА охватывает широкий класс случаев целенаправленного использования языковых выражений, с помощью которых осуществляется отсылка к ранее упомянутому в тексте. Феномен ДА имеет многолетнюю традицию научного освоения. При этом большая часть исследований по ДА затрагивает её собственно лингвистические аспекты. На данный момент весьма тщательно описаны «синтаксис» анафорической референции, семантическая структура анафорического отношения, номенклатура основных семантических подклассов специализированных средств анафорического указания и их семантико-прагматические особенности.

Психолингвистическая линия изучения ДА, связанная с выявлением закономерностей «предпочтительного» выбора средств анафорической референции того или иного типа в процессе производства высказывания и с анализом механизмов обработки анафорических выражений в процессе его восприятия, имеет менее яркую историю и сосредоточена в основном на выяснении того, каким образом носители языка соотносят друг с другом компоненты анафорического отношения при чтении отрывков текста, и как на скорость выполнения задействованных в этом процессе операций влияет характер связи между ними. При этом психолингвистические (впрочем, так же как и лингвистические) исследования проблем, связанных с ДА, традиционно проводятся, в основном, на материале её наиболее простых разновидностей, сосредоточенных в сфере средств предметной номинации. В то же время, многие учёные сходятся во мнении, что такая узко сфокусированная направленность поиска не отвечает задачам современного

этапа интеграции научного знания, и предлагают расширить круг изучаемых явлений, введя в него более сложные виды анафорических корреляций.

Объект нашего исследования представляет собой особый вид анафорического отношения – анафорические корреляции, строящиеся на базе именных фраз **с пропозитивным типом семантики**, которые используются в функции контекстуальных заместителей определённых **предикативных** единств в составе предшествующего текста (ДА*проп*). В докладе анализируются данные «пилотного» эксперимента, целью которого являлось установление предварительного списка стратегий, используемых носителями языка при обработке ДА*проп*. Эксперимент проводился с применением двух видов заданий: задания на восстановление заместителя и задания на нахождение антецедента.

Докт. филол. н. М.И.Задорожный (Орехово-Зуево)

СПУНЕРИЗМЫ И ИХ МОДЕЛИРОВАНИЕ

Нередко вместо *мэр(1)-Ø(2) гор(1)-ода(2)* можно услышать *гор мэрода*, вместо *с Ёшк(1)-ой(2) Фишер(1)-ом(2)* (министр иностранных дел ФРГ в конце 90-х – начале 2000-х гг.) – *с Ёшком Фишерой*, вместо *между букв(1)-ой(2) и звук(1)-ом(2) – между буквой и звукой* или *между буквом и звуком* и т.п.

Возникают такие в той или иной мере причудливые или, во всяком случае, нестандартные, не ожидаемые в данном контексте и ситуации выражения либо случайно (вследствие оговорок, т.е. речевых ошибок), либо намеренно (в шутку и с другими целями) путем перепутывания, т.е. взаимозамены каких-то частей преимущественно с одним и тем же порядковым номером, как правило, двух (но возможно и большего числа) связанных слов: *императр-ица Екатер-ина – Екатерица императрина* (1 ↔ 1), *императр-ица Екатер-ина – императрина Екатерица* (2 ↔ 2), а также замены в любом направлении одной порядково соотнесенной части другою: *императр-ица Екатер-ина – императрица Екатерица* (2 → 2), *императрина Екатерина* (2 ← 2) или нескольких таких частей: *императр-ица Екатер-ина – императрина императрина* (1 → 1; 2 ← 2) и т.д., вплоть до взаимной перестановки всех позиционно коррелирующих составляющих, т.е. до полной их инверсии: *императр-ица Еактер-ина – Екатерина императрица* (1 ↔ 1; 2 ↔ 2). Иначе говоря, направления преобразований могут тем или иным образом комбинироваться друг с другом.

Чаще всего такие выражения строятся по схеме (1 ↔ 1): «*Кук-ушка и Петух*» (название басни И.А.Крылова) – «*Петушка и Кукух*», *к-уча м-усора – муча кусора*, *к-опать л-опатой – лопать копатой*, *ком-арики кус-аются – кусарики комаются* или *ко-марики ку-саются – кумарики косаются*, *Розен-таль и Теленкова* (авторы известного словаря лингвистических терминов) – *Телента́ль и Розенкова*, *Оксан-а Платон-ова – Платона Оксанова* и мн. др.

Используются и другие схемы. Например: *К-ар-аул*! *Г-раб-ят*! – *Грабаул*! *Крабят*! (1,2 ← 1,2; 1 → 1), *нож-иком за-реж-у – режиком заножу* (1 ↔ 2), *язык-Ø заплет-ается – заплетык языкается* (1 ← 1, 1,2 → 1), *пере-мир-ие с турками – перетурие с мирками* (2 ↔ 1) (полностью: *Императрина Екатерица за-*

ключила перетурие с мирками из *Императрица Екатерина заключила перемирие с турками*).

Такие выражения не совсем точно называют акрофоническими, т.е. краезвучащими, перестановками (от греч. akros – крайний, phonikos – звуковой), поскольку образование подобных речевых единиц может осуществляться с использованием не только краевых, но и срединных сегментов, причем с помощью не только перестановок (двусторонних мен), но и экспансии одной из частей, вытеснения ею позиционно тождественной части, т.е. в результате обычной замены одной, как бы клонируемой частью другой, аннулируемой части, иначе говоря, путем односторонней, однонаправленной мены. Они именуются также спунеризмами – по имени (точнее, фамилии) англиканского священника У.А.Спунера, прославившегося подобными путаницами.

Возможные спунеризмы того или иного исходного выражения могут быть установлены в результате моделирования, в частности посредством комбинаторного исчисления. Одним из путей такого моделирования является сопоставление исходного выражения или любого состоявшегося его спунеризма с их инверсиями и выявление на этой основе позиционно тождественных компонентов, участвующих в спунерических преобразованиях. После того как определены искомые компоненты, нетрудно подсчитать общее число всех преобразований, включая и исходное выражение.

Так, например, сопоставление выражения *крабовые палочки* и широко известного спунеризма *паловые крабочки*, сконструированного на его базе, с их инверсиями *палочки крабовые* и *крабочки паловые* соответственно показывает, что как прообразы (в частности, исходное выражение), так и их хиазматические отображения (в частности, инверсия исходного выражения) состоят из двух компонентов, каждый из которых содержит по две позиционно закрепленные составляющие, т.е. занимающие соответственно 1-ю и 2-ю позицию, а в целом – 4 позиции. Каждая из этих позиций может быть в принципе замещена двумя составляющими, которые могут участвовать в позиционно закрепленных менах. Следовательно, общее число преобразований, включая исходное выражение, равно $2^4 = 2 \times 2 \times 2 \times 2 = 16$.

Это хорошо видно, если инверсия помещается непосредственно под исходным выражением (относительно инверсии таковым является и любой трансформ последнего). При этом выясняется, что мены для каждой сопряженной пары позиций, т.е. (I – I) и (II – II), могут быть трех типов: 1) односторонними правонаправленными, или прогрессивными, эхоизирующими (→), 2) односторонними левонаправленными, или регрессивными, антиципиирующими (←), и 3) двусторонними, взаимными (право- и левонаправленными, т.е. двунаправленными), или прогрессивно-регрессивными, эхоизирующе-антиципиирующими (↔). Кроме того, мена в любой из позиций может вообще 4) отсутствовать (–). Все 4 типа мен могут комбинироваться друг с другом соответственно количеству сопряженных однопорядковых позиций. Естественно, что таких комбинаций также 16, поскольку в каждой из двух сопряженных пар позиций могут реализоваться все 4 типа мен, т.е. [I – I: 1) →, 2) ←, 3) ↔, 4) –] x [II – II: 1) →, 2) ←, 3) ↔, 4) –] = 16:

I II I II	I II I II
краб-овые пал-очки	краб-овые пал-очки
пал-очки краб-овые	пал-очки краб-овые
2 x 2 x 2 x 2 = 16	2 x 2 x 2 x 2 = 16
8 4 2 1 2 1	8 4 2 1 2 1
1. <u>краб-овые пал-очки</u> I – I II – II	9. пал-овые пал-очки I ← I II – II
2. краб-овые пал-овые I – I II → II	10. пал-овые пал-овые I ← I II → II
3. краб-овые краб-очки I → I II – II	11.<u>пал-овые краб-очки</u> I ↔I II – II
4. краб-овые краб-овые I → I II → II	12.пал-овые краб-овые I ↔ I II → II
5. краб-очки пал-очки I – I II ← II	13.пал-очки пал-очки I ← I II ← II
6. <u>краб-очки пал-овые</u> I – I II ↔ II	14.пал-очки пал-овые I ← I II ↔ II
7. краб-очки краб-очки I → I II ← II	15.пал-очки краб-очки I ↔ I II ← II
8. краб-очки краб-овые I → I II ↔ II	16.<u>пал-очки краб-овые</u> I ↔ I II ↔ II

Таким образом, *паловые крабочки* (№ 11) лишь одно из 15 выражений, выводимых из исходного *крабовые палочки* (№ 1). Получается оно путем взаимной перестановки только левых частей (*краб-* и *пал-)* исходного выражения, т.е. компонентов только 1-й позиции, что и отражено в схеме соответствующей двунаправленной стрелкой. Инверсия *паловых крабочек*, т.е *крабочки паловые* (№ 6), также образуется в результате обоюдной перестановки частей исходного выражения, но уже не левых, а правых, т.е. элементов 2-й позиции, что и маркировано только правопозиционной двунаправленной стрелкой. Обоюдная перестановка позиционных составляющих исходного выражения одновременно в обеих сопряженных позициях, что в схеме демонстрируется двумя двунаправленными стрелками – лево- и правопозиционной, приводит к полной его инверсии, конструируемой, как и следовало ожидать, самой последней – в конце порождающего цикла.

Возможна также и обратная операция: восстановление исходного выражения по любому из его спунеризмов. Исходное выражение устанавливается путем расчленения спунерических компонентов *паловые* и *крабочки* на две позиционно сопоставимые по объему части – от 1 звука (буквы) или слога (морфемы) до n (прежде всего на две, так как в принципе возможно участие в преобразованиях и большего количества сегментов) и взаимозамены позиционно тождественных (в конкретном случае – левых или правых) частей. При этом желательно (хотя и не обязательно), чтобы компоненты (слова) получающихся выражений были максимально приближены по звучанию и структуре к лексическим единицам языка – источника материала. В частности, чтобы сохраняли русскость. Если это условие нарушается, то не только можно, но и следует прибегать к расчленению компонентов спунеризма на неравнообъемные в звуковом отношении позиционно тождественные отрезки, отталкиваясь от ближайшего равнообъемного расчленения, порождающего образования, не отвечающие духу языка-источника. Операция продолжается до тех пор, пока не выявится наиболее вероятное искомое выражение.

Так, трансформ *крабовые палочки* выявляется на 5-м шаге в результате взаимозамены левых частей: 1) *п-аловые к-рабочки → каловые прабочки*, 2) *паловые кр-абочки → крловые паабочки*, 3) *па-ловые кра-бочки → краловые пабоч-*

ки, 4) *пал-овые кра-бочки → краовые палбочки*, 5) *пал-овые краб-очки → крабовые палочки*. Как видим, перебор других возможностей с начально-равномерными по длине отрезками, в частности 2-й 4-й (*па-ловые кр-абочки* и *палловые кра-бочки*) приводит к нарушению условия о русскости хотя бы одной из лексических единиц, получающихся в результате соответствующих перемести-тельных операций, и, следовательно, к их смысловой несоотносимости с реальными русскими словами как источнике спунеризации (ведь ее базой в данном случае служит русский язык), а именно: *крловые паабочки*, *краовые палбочки*. Такой же результат дает возможное, но не необходимое 6-е по счету 4-мерное «левое» расчленение *пало-вые краб-очки → крабвые палоочки*.

В принципе такие образования могут быть порождены как случайно так и намеренно, но только в исключительных условиях, например при каких-то особых поражениях механизмов речевой деятельности, при литературно-художественном, в частности поэтическом, либо лингвистическом, как в нашем случае, экспериментировании, и могут вызвать определенный интерес с этих точек зрения. С точки же зрения поиска исходной базы конкретного спунеризма они по причинам, указанным выше, интереса не представляют, хотя и могут в той или иной мере намекать, иногда довольно прозрачно, на исходное выражение (особенно показательна в этом отношении 6-я последовательность – *крабвые палоочки*).

Канд. филол. н. Д.Ю.Ильин (Волгоград)

ЛИНГВИСТИЧЕСКОЕ СОДЕРЖАНИЕ ПРОПИСНОЙ БУКВЫ
(на материале правописания географических собственных имен)

1. Лингвистическое содержание прописной буквы в сфере графического оформления топонимов – это функция выделения имени собственного (ИС), функция отождествления и дифференциации ономастических и неономастических единиц. Графическая норма здесь выражается в том, что лексемы с функцией общего имени следует писать со строчной буквы, а с функцией единичного – с прописной. Функция ИС исключает употребление прописной буквы в неначальных и не собственно ономастических компонентах ИС. Нормотворческая деятельность в области употребления прописной буквы в топонимии противоречит основному положению теории письма: прописная буква, призванная выделить ИС, именно вследствие этой ее функции не должна употребляться для недифференцированного маркирования ею неначальных компонентов, как это имеет место, например, в названиях улиц в написании вторых лексем *Красных Зорь* и *Сущевский Вал*.

2. Под структурой географического ИС понимается "двукомпонентная структура, в которой первый из компонентов – имя нарицательное (ИН), выражающее "всеобщее", а второй – ономастический маркер (ОМ), обозначающий явление "всеобщего". Индивидуальные географические названия представляют собой структуру, в которой ИН как бы "достраивается" до ИС посредством ОМ и выступает в качестве опорного компонента - интегрального элемента структуры ИС; ОМ, напротив, выполняет функцию дифференциального элемента". Ономастический маркер – "сигнальный" элемент ИС в топонимии. Структура

ОМ в топонимии включает антропонимы (К1); собственно топонимические компоненты, функционирующие (или функционировавшие) в качестве самостоятельных ономастических маркеров и являющиеся элементом данных (К2); неономастические компоненты, в том числе и так называемые "ложные" географические термины. Основное положение об употреблении прописной буквы должно реализоваться в структуре ОМ в соответствии с функцией его компонентов: с прописной буквы требуется писать начальный компонент ОМ независимо от того, относится он к типу К1, К2 или К3, а также компоненты типа К1 и К2. В неоднокомпонентных маркерах только первый компонент обретает качество графического сигнала ИС, все остальные сохраняют статус, который имели до вхождения в данную структуру, выполняя в этом статусе функцию ее элементов.

3. Орфографически актуальная лингвистическая типология топонимов есть классификация ономастических маркеров по их компонентному составу – по компонентному составу их "внутренней формы" как номинативных единиц. Функционально-семантический аспект особенностей ИС требует исходить из того, что, во-первых, функцию ИС выполняет в целом структура *географический термин – топоним*, а функцию топонима (ономастического маркера) – не отдельные его компоненты, а целостная однокомпонентная (*Ивановка*) или неоднокомпонентная (*Красная Слобода*) структура и, во-вторых, важнейшее свойство любой номинативной единицы – идиоматичность. Ни один компонент структуры ОМ сам по себе не выполняет функцию ИС в границах соответствующей номинативной единицы, но вместе с тем, как исходный элемент, является или антропонимом, или топонимом, выполняющим (или выполнявшим ранее) функцию ИС вне данного маркера, или неономастическим компонентом. Графическое маркирование начального компонента ОМ прописной буквой является графическим сигналом его ономастического сигнификата. Любой неначальный компонент географического ИС, будучи элементом его внутренней формы, должен сохранять присущую ему строчную или прописную букву в начале лексемы, чтобы выполнить предназначенную ему семантическую функцию в выражении прагматического аспекта значения топонима.

Канд. филол. н. С.А.Кабанова (Саранск)

РОЛЬ ЧАСТИЦЫ **СЕ** В КОНСТРУКЦИЯХ С МОДАЛЬНЫМИ ГЛАГОЛАМИ (НА МАТЕРИАЛЕ СЕРБСКОГО И ХОРВАТСКОГО ЯЗЫКОВ)

Одним из компонентов предиката безличного предложения с модальным значением возможности (невозможности), долженствования, необходимости является модальный глагол (в сербском в хорватском языках – СМЕТИ, МОЋИ, МОРАТИ, ТРЕБАТИ и ВАЉАТИ). Глаголы ТРЕБАТИ и ВАЉАТИ в безличном употреблении выступают без частицы СЕ (за исключением устойчивых выражений ВАЉА СЕ, НЕ ВАЉА СЕ), хотя возможность ее использования в безличной конструкции с указанными глаголами имеется, причем роль данной частицы будет совершенно иной, чем в предложениях с глаголами МОЋИ, МОРАТИ, СМЕТИ. Элемент СЕ является многофункциональным, и его грамматические функции сводятся к характеристике основных синтаксических отношений –

отношения предикатах прямому объекту, во-первых, и к субъекту, во-вторых. При рассмотрении отношения предиката к субъекту выясняется, что элемент СЕ придаёт безличное значение глаголу, с которым сочетается. Присоединяясь к переходному глаголу, частица СЕ лишает его переходности и оформляет пассивную конструкцию: объект при глаголе без СЕ преобразуется в субъект объектной семантики при глаголе с частицей СЕ:

Не може се већ сад изградити човек будућности! (О.Давичо). – Не може већ сад да се изгради човек будућности!

Ср.: «Ви играте покер, а не смију се носити црвене хлаће, мора се бити џентлмен и имати адвокатска канцеларија! (М. Крлежа). – В данном случае налицо контаминация значений се – оформление безличности (мора се бити џентлмен) и значения пассива (мора се имати адвокатска канцеларија).

Глагольные формы с частицей **се** могут входить в состав сложного предиката со схемой «може (мора, сме) Се + бити + сущ. (прилаг., нареч., мест., сравн.».

Може се бити штрајко ломац желећи само да штрајкачи не успеју (О.Давичо). Можда се мора бити луд да би се победило (О.Давичо).

При устранении частицы СЕ приведенные конструкции из безличных перейдут в разряд личных, значение обобщенности субъекта сменится значением личного местоимения 3 лица ед. числа (причем введение соответствующей местоименной или именной формы обязательно). Для получения личных конструкций прочих видов (1,2 лицо ед. и мн. ч.) необходимо введение модальной глагольной формы в ее основном значении без СЕ и соответствующей именной формы.

При проведении трансформации БИТИ + сущ. (прилаг.) в глагольный инфинитив или устойчивое сочетание может произойти семантический сдвиг: либо постоянный признак сменится временным, обозначающим результат прошедшего действия и новую ступень в развитии признака, формальное выражение наступающего состояния человека – результат сцены стативности процессуальностью с оттенком постоянности, либо налицо пассивное значение:

Можда се мора бити луд да би се победило (О.Давичо). – Можда се мора полудети да би се победило (с одной стороны, необходимость постоянного признака (БИТИ луд), с другой – необходимость появления признака и наступления состояния в определённый момент (полудети).

Ряд примеров с модальными формами глаголов частицу СЕ не содержит:

Изгледа да је био у праву Швејк када је рекао: «НЕ сме се, али може» (О.Давичо).

Отсутствие частицы СЕ может быть объяснено результатом регулярного эллипсиса: при отнесении частицы к нескольким глагольным формам возможно ее присоединение лишь к одной из них во избежание ненужного повтора (действие закона экономии языковых средств). При отнесении частицы к одиночной глагольной форме возможно ее опущение в стилистических целях.

Канд. филол. н. А.Ф.Калинин (Балашов)

СТАТИЧНОСТЬ/ДИНАМИЧНОСТЬ ПРЕДИКАТИВНОГО ПРИЗНАКА В СУБСТАНТИВНО-АДЪЕКТИВНОМ ТИПЕ РУССКОГО ПРЕДЛОЖЕНИЯ

Термины статический и динамический чаще всего используются по отношению к глаголам и глагольным типам предложений, в которых в соответствии с классификационными категориями глагола (процесс, действие, состояние и т.д.) различаются действие, обозначающее динамический процесс, и состояние, обозначающее статический процесс. Иное понимание терминов статический и динамический имеет место у Н.Ю.Шведовой, которая на основании данной оппозиции различает неглагольные и глагольные предложения.

По нашему мнению, противопоставление глагольного и неглагольного типов русского предложения самым тесным образом связано с грамматическим представлением предикативного признака или как активного, или как пассивного. Именно представление о типичном русском глагольном предложении связано с понятием динамичности, а представление о типичном неглагольном предложении – с понятием статичности.

Вместе с тем в русском языке выявляются переходные модели, которые объединяют в себе компоненты статики и динамики.

Статичность предикативного признака в субстантивно-адъективных предложениях, как и в некоторых других неглагольных типах русских предложений, например, бисубстантивных, связана с обобщением передаваемой информации: *Дети от смешанных браков обычно способные* (Из газет).

Признак статичности в субстантивно-адъективных предложениях проявляется тем в меньшей мере, чем актуальнее время и конкретнее смысл предложения.

Статичность/динамичность предикативного признака определяется и типом связки, участвующей в организации грамматической и семантической структуры субстантивно-адъективного предложения. Модусные связки слабо влияют на статический компонент смысла, поскольку их значение в высшей степени отвлеченно.

Пристального внимания заслуживают связки *становиться, сделаться, делаться* со значением становления, изменения признака, то есть связки с наличием компонента процессности. Эти связки обладают способностью вызывать представление о динамичности предикативного признака, наличествующего у субъекта. Но данное представление, следует полагать, является мнимым, поскольку этот признак проявляется в субстантивно-адъективном предложении не как процесс, а как результат процесса, осуществляющегося вне рамок изображаемой ситуации: *Вообще, Безрылов стал бодр и великолепен* (В.Г.Короленко); *Положение ее в родительском доме становилось невыносимым* (И.С.Тургенев).

Некоторые логические, или диктумные связки могут изменять характер предикативного признака в отдельных моделях субстантивно-адъективных предложений в направлении усиления его динамичности.

В первую очередь это касается связок, формирующих семантику превращения, изменения: превращаться, превратиться, получаться и некоторых других: *Не такой уж плохой Костя Барбин получается* (Сартаков).

Категория состояния в грамматической системе современного русского языка занимает промежуточное положение между категориями действия и качества.

Синкретичный характер данной языковой категории обуславливает разные оценки статичности/динамичности семантики состояния. По отношению к глагольным, принципиально динамическим типам предложения, категория состояния характеризуется как статичное явление, по отношению же к субстантивно-адъективному, принципиально статическому типу неглагольных предложений, семантика состояния представляет собой динамическое явление: *Оба были молоды, и вот теперь...* (В.Г.Короленко); *Ах, Тони! Неужели мы не были счастливы!* (В. Брюсов).

Темпоральные конкретизаторы в составе семантической структуры субстантивно-адъективного предложения подчеркивают динамику приписываемого субъекта предикативного признака, актуализируют временные значения: *И в эту минуту он был счастлив* (В.Г.Короленко); *Травы в этот год были роскошные* (В.Г.Короленко).

Анализ статического и динамического компонентов предикативного признака выявил тенденцию к возрастанию динамических элементов предиката в субстантивно-адъективных предложениях в направлении от центрального типового значения характеризации к периферийным для данных предложений значений превращения и состояния.

Различие понятий динамический и статический предикативный признак дает возможность определить предикат субстантивно-адъективных предложений как пассивный статический; при этом динамический признак может проявляться в рамках его общего пассивного плана.

С.Б.Козинец (Саратов)

КАК УСТРОЕНО СЛОВООБРАЗОВАТЕЛЬНОЕ ГНЕЗДО?
(К проблеме структурно-семантических отношений производных слов)

Известно, что слово как языковая номинативная единица может отражать как процесс осмысления (выраженный эксплицитно или имплицитно) какой-либо объективной реалии – как эта реалия (предмет, действие, состояние, признак) получает свое наименование, так и результат этого процесса – как эта реалия именуется.

Установлено также, что процессы осмысления реалий окружающего мира носят не хаотичный, а упорядоченный характер, имеют определенные закономерности, а результаты этих процессов – слова – выстраиваются (объективно, и это доказано многочисленными опытами (См. Лурия 1998)) в иерархически организованную систему. Любое слово каким-либо образом связано с другими словами – синонимическими, антонимическими отношениями или родовидовыми. Такая четко организованная система позволяет быстро извлекать в момент общения нужное слово.

Одним из важнейших видов системообразующих связей в лексике являются словообразовательные отношения, когда одно слово (производное) может быть

объяснено через другое (производящее) и когда масса слов объединены – структурно и семантически – посредством корня.

Структурно-семантическую организацию производных однокоренных слов принято называть словообразовательным гнездом. Гнездо, как никакая другая языковая организация, отражает диалектические противоречия в языке, в частности антиномию узуса и возможностей, стабильности и в то же время подвижности языковой системы. Гнездо – это и завершенная и незавершенная организация производных единиц. Завершенная, потому что представляет собой результат усвоения языковой практикой (утверждения в языке) производных слов; незавершенная, потому что оно может, с одной стороны, пополняться новыми производными, с другой – производные гнезда (в силу различных причин) могут терять и структурную и семантическую связь с остальными производными гнезда (Тихонов 1990:36-40.). Соотношение слов, утративших семантическую и формальную общность, будет называться этимологическим гнездом.

В настоящей статье мы рассмотрим некоторые проблемы изучения словообразовательного гнезда в современной лингвистике.

Словообразовательное гнездо (СГ) – сложная комплексная единица словообразования. Слова в гнезде связаны синтагматическими и парадигматическими отношениями (словообразовательная цепь и словообразовательная парадигма); структурно и семантически.

Изучение СГ ведется в двух направлениях:

1. *Структурно-семантическом* (основная цель данных исследований – описать прежде всего структурные особенности различных гнезд; составить типологию гнезд разных частей речи, вскрыть механизмы словообразовательного моделирования. Этот аспект разрабатывался в трудах структуралистов П.А. Соболевой, И.В. Альтмана, Е.В. Глейбмана, С.С. Белокриницкрй и др.);

2. *Семантическом* (в исследованиях превалирует анализ семантических отношений слов в гнезде. Работы А.Н. Тихонова, Е.А. Земской, И.С. Улуханова, Е.Л. Гинзбурга, А.М. Зализняка, И.А. Ширшова и др.).

В настоящее время много внимания уделяется изучению семантических отношений слов в гнезде. Эта проблема представляет особый интерес, так как включает множество частных проблем: словообразовательная омонимия, синонимия, антонимия; семантическая декорреляция; множественность словообразовательной структуры слова, структурно-семантические группировки в СГ и другие.

Словообразовательное гнездо, как и всякая объективно существующая языковая единица, имеет план выражения и план содержания. Словари пока *полностью* отражают только структурные отношения слов в гнезде. “Словообразовательный словарь”, в частности, не ставит своей задачей отразить все многообразие семантических связей слов с учетом ЛЗ слова. Отношения слов в гнезде очень сложны и даже “графический план выражения” СГ, если учитывать семантическую сторону устройства гнезда, не всегда отражает его формально-семантической структуры.

Производные в гнезде группируются не только вокруг исходного слова, но и вокруг его лексико-семантических вариантов (См. работы Шмелев 1979: 194, Гинзбург 1979: 242-250, Тихонов 1990: 36-51), так как отдельные ЛСВ могут

иметь свой набор производных. “Каждое производное слово, - пишет А.Н. Тихонов, - возникает в языке на базе строго определенного значения производящего слова. Однако с течением времени лексико-семантические связи производного в гнезде могут расширяться: в процессе функционирования оно часто заимствует и другие значения производящего слова, испытывает семантическое влияние остальных родственных слов, которое определяется не только индивидуальными или общими свойствами слов данного гнезда, но диктуется также системой языка, законами аналогии, заложенными в гнездах, имеющих тождественную или сходную структуру <…> На базе одного и того же значения могут возникать различные семантические группировки производных” (Тихонов 1990: 38-39).

Законы аналогии, действующие в языке, тесно связаны с понятием типа (словообразовательный тип, типовые СП, СЦ, СГ). Типовые структуры редко бывают представлены в чистом виде, однако в разговорной речи эти лакуны постоянно заполняются. Но говорить о типовых структурах, на наш взгляд, можно только в связи с конкретным лексическим значением слова (кроме того, нужно учитывать и значение форманта). А здесь уже проявляются “капризы” семантики (ср. высказывание Е.А. Гинзбурга: “Если бы не лексика, словообразовательные гнезда были бы одинаковы по составу деривационных категорий и в принципе бесконечны” (Гинзбург 1981: 175). Каждое лексическое значение прогнозирует свой набор производных, многие из которых “живут” только в разговорной речи или жаргоне или же существуют в языке потенциально, но могут быть востребованы для коммуникативных нужд.

Прежде всего это касается таких дериватов, как nomina actions, nomina agentis и относительных прилагательных со значением “служащий, предназначенный для …”

Еще более “капризным” оказывается переносное значение. Установлено, например, что метонимия вообще не передается по цепочке (См. Бирих 1982: 345-348). Метафорическое значение может реализовываться в производных самым причудливым образом: при этом оно не только испытывает влияние значений префиксов, но и само влияет на их значение, вплоть до того, что приставки почти полностью десемантизируются (Ср.: грызть перен. Постоянно докучать придирками, бранью, терзать – загрызть перен. Истерзать, истомить, где приставка за – приближается по функции к чистовидовой). Бывает и обратное: “приставка навязывает переосмысление, заставляет переработать смысл основы в соответствии с данным образцом” (Кронгауз 1999:18).

Например, благодаря приставке с- слова своровать (правда, стилистически сниженного), у целого ряда производных нелитературной сферы возникает значение “украсть”: спереть, стибрить, слямзить, слимонить, стырить, стащить, стянуть.

Таким образом, влияние семантики приставки на значение производного может быть велико, а может и вовсе не ощущаться.

Производные в СГ группируются на основе разных значений слова в различные структурно-семантические блоки – микрогнезда и подгнезда. Термин “микрогнездо” использовался в трудах структуралистов – Е.Л.Гинзбурга, П.А.Соболевой.

Г.А.Аликаева предлагает термин “лексико-семантический вариант гнезда”: “Лексико-семантическим вариантом гнезда (ЛСВГ) мы называем гнездо в одном из корневых значениях входящих в него слов” (Аликаева 1995:59). Термин *микрогнездо* нам представляется более точным, адекватно отражающим реальное соотношение производных в гнезде. Понятие “вариант гнезда” может быть, по-видимому, применено в общей теории порождающей грамматики при описании моделей гнезд, их типологии и конкретном проявлении типа (то есть “вариант гнезда” – конкретная реализация какого-либо типового гнезда).

Например, тип СГ существительных лексико-семантической группы “деревья” – “идеальное” гнездо (типовое СГ), которое реализуется в конкретных СГ: береза, осина, сосна и т.д. – вариантах типового гнезда.

Е.Л.Гинзбург представляет “структуру макрогнезда (то есть словообразовательного гнезда) как организацию структур микрогнезд”. Микрогнездо, по Гинзбургу, – “словообразовательное гнездо лексико-семантического варианта”: “Уровни существования и функционирования гнезд связаны так, что лексические (читай: словообразовательные – С.К.) гнезда ЛСВ могут рассматриваться в качестве составляющих лексических гнезд слов, которым принадлежат эти ЛСВ. Имея в виду эти межуровневые отношения между гнездами, можно назвать, первые **микрогнездами** (разрядка наша – С.К.), а вторые – макрогнездами” (Гинзбург 1979:242).

Микрогнезда в СГ глаголов Е.Л. Гинзбургом иногда выделяются на основе приставки – “в качестве микрогнезд могут рассматриваться гнезда, где базовыми являются перфиксальные девербативы” (Гинзбург 1979: 243).

Исследуя семантику глагольного гнезда, А.М. Зализняк также предлагает выделять *префиксальные* семантические группировки, которые он называет “*подгнездами*”: “Специфический облик отглагольных гнезд во многом определяется префиксацией как типично глагольным способом словообразования, поэтому целесообразно выделение приставочных подгнезд. Несмотря на семантическое разнообразие производных в некоторых таких подгнездах, они все же осознаются как некое семантическое единство благодаря объединяющей роли приставки” (Зализняк 1978:179).

На наш взгляд, нужно разграничивать семантические группировки ЛСВ исходного слова и приставочные смысловые блоки, особенно это важно при анализе метафорических значений производных в СГ, так как переносное значение, которое ослабляет “объединяющую роль” форманта и значение ЛСВ является более прочной скрепой для однокоренных слов, чем приставка или суффикс. Так, например, переносное значение глаголов *выдолбить* “путем многократного повторения выучить наизусть” и *задолбить* “заучить, затвердить наизусть” менее всего объяснимо через прямое значение глаголов выдолбить и задолбить. Они напрямую соотносятся с четвертым переносным ЛСВ глагола – “механически учить, зубрить”.

На наш взгляд, целесообразно разграничивать понятия и термины *микрогнездо* и *подгнездо*. Под *микрогнездом* мы понимаем совокупность производных гнезда, связанных семантически с одним из ЛСВ (или его оттенком) исходного слова. *Подгнездо* – семантическая группировка слов, образованных от какого-

либо приставочного глагола, в одном из значений этого глагола. Таким образом, выстраивается зависимость: подгнездо → микрогнездо → ГНЕЗДО

Изобразим это соотношение в виде схемы (см. ниже). Пунктиром показана связь между производными, которые являются ЛСВ одного слова.

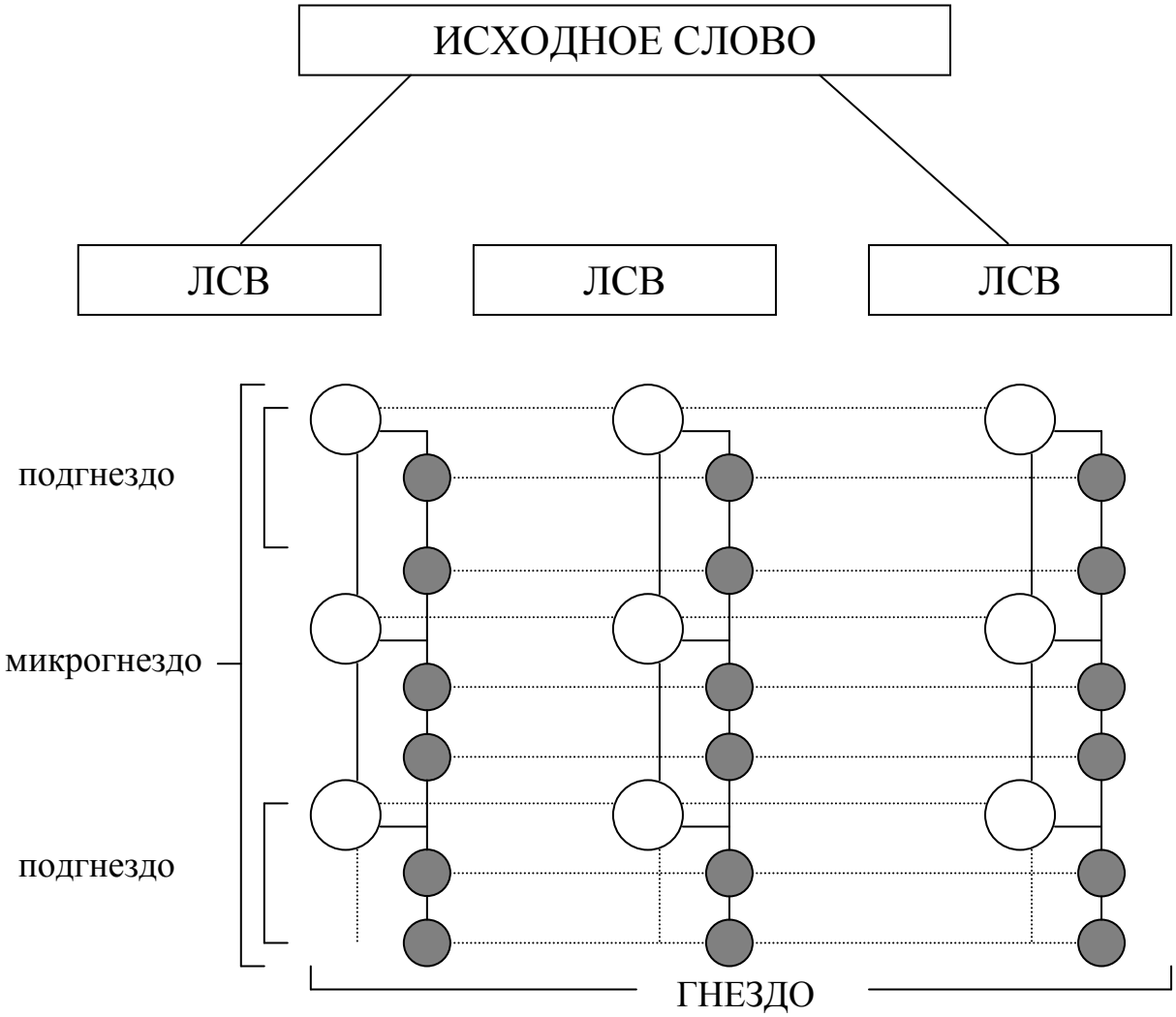

При этом мы отдаем себе отчет в том, что и эта схема не отражает всего реального соотношения слов в гнезде, так как новое значение может появляться непосредственно у производного, и это значение порой связано с исходным словом очень слабо, иногда лишь ассоциативно или только структурно, поэтому производные в гнезде могут быть связаны одновременно с производящим словом, так и с первичным значением производного (если производное имеет несколько значений). В этом случае можно говорить о двусторонней мотивированности. Однако производное может быть мотивировано только значением производящего (**рвать** “дергая, отделять от стебля” **- рвать** перен. “получать недобросовестным путем” – **рвач** “тот, кто стремиться извлечь как можно больше личных выгод”) – тогда перед нами односторонняя словообразовательная мотивированность или только каким-либо значением соответствующего производного (**ковать** – **подковать** “прибить подкову к чему-либо” //перен. “дать выучку, научить”) – в этом случае нужно говорить об односторонней семантической мотивированности.

Это только самые общие, самые четкие семантические отношения производных в гнезде – они обладают, по-видимому, еще большим разнообразием;

“капризы” лексики порождают большое многообразие конкретных структурно-семантических группировок на базе одного ЛСВ в пределах гнезда.

ЦИТИРУЕМАЯ ЛИТЕРАТУРА

Аликаева Г.В. Словообразовательное гнездо и словообразовательный ряд в терминах теории систем //Филологические науки. 1995. № 1.

Бирих А.К. Переносные значения слов в словообразовательных цепочках //Актуальные проблемы русского словообразования. Самарканд,1972.

Гинзбург Е.Л. Словообразование и синтаксис. – М., 1979.

Гинзбург Е.Л. Компактные словообразовательные гнезда //Проблемы структурной лингвистики. 1978. М., 1981.

Зализняк А.М. Смысловые подгнезда в словообразовательном гнезде //Актуальные проблемы русского словообразования. Ташкент, 1978.

Кронгауз М.А. Семантические механизмы глагольной префиксации: Автореф. дис. … д-ра филол. наук. М., 1999.

Тихонов А.Н. Основные понятия русского словообразования // Тихонов А.Н. Словообразовательный словарь русского языка. М., 1990.

Шмелев Д.Н. Проблемы семантического анализа лексики. М., 1973.

Докт. филол. н. Е.А.Красина (Москва)

ИЛЛОКУТИВНАЯ СИЛА И ИЛЛОКУТИВНАЯ ЦЕЛЬ ВЫСКАЗЫВАНИЯ

В теории речевых актов неоднократно отмечалось, что одно и то же высказывание, точнее, одна и та же пропозиция, может оформлять различные языковые акты. Например, *Я приеду завтра* может быть и утверждением, и угрозой, и обещанием. В конечном счете все зависит от речевой ситуации, коммуникативного контекста, которые и показывают, какое изменение положения дел может повлечь за собой та или иная экспликация и интерпретация иллокутивной цели.

Общность физического и речевого действия определяется тем, что их цель и результат приводят к изменению; различие же связано с тем, что по сути наблюдаемые «физические действия (doings) представляют собой *экстенсиональные* объекты, в то время как акты (acts, actions) суть интерпретации физических действий, то есть *интенсиональные* объекты» (Т.А. Ван Дейк 1978: 285).

Взаимодействие физического и речевого акта подобно взаимодействию иллокутивной силы высказывания и интенциональности, по Дж.Серлю. Ментальное состояние – желание, намерение, цель, решение и др. – предшествует собственно действию, которое впоследствии приводит к изменению положения дел. Интенциональность предшествует речевому акту и стимулирует проявление иллокутивной силы высказывания в момент его произнесения говорящим субъектом, а реакция слушателя может вызвать изменение положения дел, новое ментальное состояние и/или новый речевой акт. Таким образом, интенциональность как бы создает семантическую основу речевого акта: осуществляя высказывание, говорящий субъект осуществляет речевое действие, а последствие-изменение наступает вне пределов речевого акта как возможная реакция слушателя или замыкается на самом речевом акте.

Речевые акты (как и глаголы-предикаты в них) часто называют иллокутивными, что связано с понятием иллокутивной функции, или иллокутивной силы высказывания, соотносимому, с одной стороны, с тем действием, «которое говорящий осуществляет» с помощью высказывания (Ю.Д.Апресян 1988: 12); с другой стороны – это «выражение коммуникативной цели в ходе произнесения некоторого высказывания» (ЛЭС 1990: 412), или иллокутивная цель.

Если иллокутивная сила высказывания проявляется в речевом акте как некий переход от функции-потенции к функции-реализации, то иллокутивная цель – это один из компонентов иллокутивной силы, который позволяет объединять речевые акты в классы. Кроме того, составляющими иллокутивной силы являются интенсивность, особенности зависимой от нее пропозиции высказывания, а также условия реализации или контексты речевых актов. В теории речевых актов все компоненты иллокутивной силы упорядочиваются либо через описание семантики иллокутивных глаголов, либо посредством классификации речевых иллокутивных актов.

О.В.Куныгина (Челябинск)

СЕМАНТИЧЕСКИЕ СВОЙСТВА МОДАЛЬНЫХ ФРАЗЕОЛОГИЗМОВ – ЧАСТИЦ

Проблема семантики как лексем, так и фразеологизмов является первостепенной.

Фразеологизм как языковой знак, подобный слову, существующий в языке параллельно со словом и функционирующий в речи наравне со словом, обладает фразеологическим значением, имеющим свою специфику.

Фразеологическое значение имеет структура, под которой понимается состав, организация минимальных семантических элементов – сем, образующих его.

Иерархический принцип определяет семную структуру фразеологизмов. В значении выделяется общекатегориальная сема, которой подчиняются другие: субкатегориальная, групповая, индивидуальная.

Фразеологизмы-частицы, относящиеся к грамматическим фразеологизмам, по классификации А.М.Чепасовой, обладают своим категориальным значением.

Специфика фразеологизмов-частиц заключается в том, что они являются своеобразным средством: указывают на уточнение, ограничение, выделение, усиление и т.д. смысла слова или словосочетания или на отношения говорящего к высказываемой мысли.

Частицы не обладают номинативной функцией в строгом смысле этого слова, они не обозначают ни предмета, ни признака, ни процесса, а "вносят главным образом дополнительные оттенки в значения других слов, групп слов, предложений или же служат для выражения разного рода грамматических (а следовательно, и логических, и экспрессивных) отношений" (В.В.Виноградов).

В семантической структуре фразеологизмов-частиц вычленяются групповые семы, являющиеся важными, т.к. они лежат в основе общей семантической классификации данных единиц на группы: "выделительно-ограничительность", "смыслоразличительность", "модальность".

Групповым семам подчинены остальные, менее общие семы, уточняющие, конкретизирующие их, которые мы называем индивидуальные, т.к. они создают индивидуальность фразеологизмов. На основе индивидуальных сем фразеологизмы-частицы определенной группы объединяются в подгруппы.

Как показывает анализ нашего материала, группа модальных частиц является самой многочисленной.

По данным нашей картотеки, модальные частицы служат для выражения разного спектра человеческих эмоций, чувств, отношений: утверждение, отрицание, опасение, побуждение, удивление, неожиданность, пожелание и т.д.

Не все лингвисты относят к модальности значение эмоций, чувств. В частности, В.В.Виноградов возражает против такого включения. Однако в психологии утверждается обратное.

Например, подгруппа модальных фразеологизмов-частиц, выражающих значение желания, пожелания включает в себя следующие единицы : вот бы, когда бы(б), пусть бы, только бы и др.

Компоненты-частицы бы, пусть актуализируют сему "желательность" и формируют значение группы. Другие компоненты частиц привносят в общее значение пожелательности элементы своих значений, выражают разную степень желания, пожелания, осложненную семами "указательность", "усилительность" и др.

Только бы мы согласились, а обо мне не беспокойтесь (Ф.Достоевский. Дядюшкин сон). Хотя бы крикнул коростель, Иль стрекозы живая трель послышалась, или ручья Ребячий лепет (М.Лермонтов. Мцыри).

Канд. филол. н. Е.Ю.Кученева (Балашов)

ЛИНГВИСТИЧЕСКАЯ ВАРИАНТНОСТЬ И СЛОВООБРАЗОВАТЕЛЬНАЯ НОРМА

Лингвистическая вариантность проявляется в виде специфического набора вариантных структур, сосуществующих в синхронии или последовательно сменяющих друг друга в диахронии. С точки зрения семиотики, лингвистическая вариантность представляет собой явление, нарушающее главное требование теории информации, предусматривающее однозначное соответствие знака и референта. Но язык в отличие от рационально-знаковых систем не обнаруживает простого соотношения между означаемым и означающим. Вариантность как следствие асимметрии двух сторон лингвистического знака является одним из его онтологических свойств.

Существенное влияние на развитие общей теории лингвистической вариантности оказали, в частности, работы В.М.Солнцева, который рассматривает вариантность в виде "способа существования и функционирования всех без исключения единиц языка", заложенного в самом "устройстве" языковой системы как системы вариантно-инвариантной (Вариативность как общее свойство языковой системы//ВЯ, № 2, 1984. С. 31).

В синхронии вариантность любой лингвистической единицы – это способ ее функционирования в речи, проявляющийся в выборе конкретного варианта из системного множества подобных объектов. По В.М.Солнцеву, такое "вариантно-

инвариантное строение языка моделирует вариантно-инвариантное строение мира" (там же, с. 33), точнее, его отражение в сознании человека.

Своеобразие словообразовательного яруса в структуре языка, т.е. обращенность его и к формальным схемам, и к семантике, определяет специфику словообразовательной нормы. Принято выделять два аспекта ее регулирующего начала. Первый связан с соблюдением в широком плане действующих законов и тенденций, с ориентацией на существующие схемы. В этом аспекте абсолютным принимается лишь утверждение о том, что реализации продуктивных моделей принадлежат словообразовательной норме. Деривационные же инновации непродуктивных моделей и закрытых рядов, в чем-то нарушающие существующие схемы, могут считаться словообразовательной нормой, но могут оставаться за ее границами. Иной аспект – это критерий коммуникативной целесообразности, коммуникативной нагруженности каждой инновации. Требование удовлетворения конкретной речевой ситуации оказывается абсолютным критерием для признания словообразовательной нормы. Словообразовательная норма никак не ограничивает потенциальных возможностей словообразовательной системы, но, напротив, в очень многих, случаях предоставляет разные (а не единственную!) возможности для моделирования отдельной номинативной единицы. В статье "Из наблюдений над словообразовательными вариантами" Г.И.Миськевич утверждает, что "языковой базой, реальной основой, порождающей словообразовательные варианты, является наличие незаполненных клеток в словообразовательной системе в тех случаях, когда при существовании нескольких возможностей для образования одной номинативной единицы бытующая или возникающая номинация использовала одну из них, оставив свободными, незанятыми остальные" (в кн.: Литературная норма и вариантность. – М., 1981, с. 99).

Докт. филол. н. В.В.Левицкий, соискатель Н.Н.Лучак (Черновцы,Украина)

ПОНЯТИЙНОЕ ПОЛЕ ВРЕМЕНИ В СИСТЕМЕ АНГЛИЙСКОГО ГЛАГОЛА

Грамматическая категория времени в английском языке изучена достаточно хорошо. В трудах по теоретической грамматике английского языка можно найти также данные по синонимических отношениях между временными формами английского глагола.

Тем не менее, в лингвистике отсутствуют данные о собственно понятийном поле времени в английском языке.

Для получения такого рода сведений нами было проанализировано употребление временных форм в текстах на английском языке (художественная проза, публицистика, тексты научного содержания) общим объемом 255 тысяч словоупотреблений. На основании этих текстов путем сплошной выборки было выписано 15827 микроконтекстов употребления глаголов. Все оказавшиеся в выборке глаголы были разбиты на 20 семантических классов (за основу была взята классификация американского лингвиста Бет Левин (Beth Levin) по книге “English Verb Classes and Alternations”). Так, например, к классу “Направленное движение” (Directed Motion) относятся такие глаголы как *enter, bring, carry, arrive, come, raise*; к классу “Психологическое состояние” (Psychological State) –

like, fear, admire, love, enjoy, please; к классу “Восприятие и коммуникация” (Perception and Communication) – *see, hear, smell, tell, speak, whisper*.

С помощью статистического анализа было установлено, что временная форма Present Indefinite чаще всего употребляется с классом “Обстоятельства и условия” (Circumstances), Present Continuous - Directed Motion (“Направленное движение”), Present Indefinite - Motion with Manner (“Движение определенного вида”) и Perception and Communication (“Восприятие и коммуникация”), Past Perfect – Impact/Effect (“Действие и результат”).

Заключительный этап статистического исследования состоял в том, что на основании частот сочетаемости были получены коэффициенты корреляции для всех попарно сравниваемых временных форм глаголов.

Эти данные позволили построить понятийное поле времени в английском языке. Выяснилось, что Present Indefinite имеет наиболее тесные связи с Present Perfect, Past Indefinite и Future Indefinite (учитывались только положительные значения коэффициента корреляции).

Ядром этого поля можно считать временные формы Past Perfect и Past Continuous, для которых зафиксированы наибольшие средние величины коэффициентов корреляции.

Ближе к ядру примыкают такие временные формы как Past Indefinite, Future Indefinite, Future Indefinite-in-the-Past, Present Indefinite, Present Perfect.

На периферии поля находятся временные формы Present Continuous, Past Perfect Continuous, Future Continuous, Future Perfect.

Вне поля оказались Future Perfect Continuous, Future Perfect Continuous-in-the-Past.

Канд. филол. н. В.В.Леденёва (Москва)

СОСТАВ ИДИОЛЕКТА И ХАРАКТЕРИСТИКА ЯЗЫКОВОЙ ЛИЧНОСТИ

Состав идиолекта дает право судить о владении языковой личностью в определенном объеме средствами естественного (этнического) языка, в том числе лексическими.

На лексический уровень экстраполируется свойство, характерное для языка в целом и состоящее в том, что «...языковая система в полном объеме недоступна для наблюдения» (В.В. Морковкин, А.В. Морковкина). Получить исчерпывающий состав идиолексикона невозможно, если источником, материалом исследования становятся собственно тексты автора, жившего в отдаленное от исследователя время. Исчерпывающе состав идиолексикона можно было бы описать лишь в теоретически возможном случае, при условии, что исследователь сознательно и последовательно фиксирует состав всех слов, употребленных в речевых устных и письменных актах языковой личности, которую наблюдает в течение всей ее жизни. Однако лингвистическими исследованиями доказано, что человек знает больше слов общенародного языка, чем употребляет. Лексикографические источники, известные в наше время, не претендуют на полное отражение лексического состава русского национального языка. Идеальное описание лексикона возможно для языковой личности, художественно воссозданной (на-

пример, А. Пушкин в произведениях Ю. Тынянова), или вымышленного персонажа (Ю.Н. Караулов). Следовательно, необходимо говорить лишь о выдержавших реконструкцию чертах структурных уровней языковой личности, о контурах ее языкового портрета, которые могут при диалектическом подходе высвечиваться, оттеняться, дополняться.

В этом случае идиолект и идиолексикон (как его составляющая) принадлежат к числу объективных факторов, доступных для наблюдения реальных средств манифестации определенных черт языковой личности, в чем и заключается их ценность.

Данные словаря автора позволяют судить о степени полноты усвоения лексического богатства общенационального (этнического) языка. Идиолект можно рассматривать «как манифестацию (одну из манифестаций) языка этнического», проявляющего систему знаний о мире, свидетельство превращения человека в этническую языковую личность, «артефакт определенной культуры».

Состав словаря автора позволяет дать качественный и количественный анализ использованной лексики, значений полисемантичных слов и выявить неузуальные составляющие. Его анализ предоставляет возможность убедиться в органической связи языка носителя идиолекта с языком эпохи. «Отдельно только общий язык или только индивидуальный язык – одинаково фикция» (В.П.Тимофеев), каждый человек на каком-либо этапе жизни принадлежит более чем одному языковому коллективу.

Идиолект включает и обязательные для стандартных коммуникаций нейтральные единицы, и такие составляющие, которые можно назвать следами пересечения с некоей средой. Таким образом, свойства языковой личности обнаруживаются уже во взаимодействии языка личности и языка эпохи (в отношении лексического состава). Они проявляются в степени усвоения личностью языка социума, его различных сред, в которые носителю идиолекта доводилось «погружаться» (например, диалектной), а язык среды, по данным лингвистики, определяется национальными, территориальными, профессиональными, половыми, возрастными, культурными и другими признаками индивидов - членов среды.

Поскольку ментально-лингвальный комплекс человека (по В.В. Морковкину) неповторим, то и воздействие языковой среды на личность, равно как и рефлексия воздействия личности на среду, носит индивидуализированный характер.

Идиолект - эволюционирующая система, обладающая единством, в силу единства и способности к эволюции, присущим ментально-лингвальному комплексу. Источником информации о языковой личности в данном аспекте становятся слова, являющиеся именами концептов, а также различные средства, выражающие то или иное концептуальное содержание (парадигматические объединения, например). При этом количественные данные (фактор частотности) выступают как указатели актуальности. Состав средств идиолекта позволяет сделать вывод о главенствующих концептах как проявлении качеств языковой личности, установить особенности языковой картины мира на основе средств экспликации концептуального содержания.

Докт. филол. н. А.В. Лемов (Саранск)

ПОНЯТИЕ БЫТОВОЕ И ТЕРМИНИРУЕМОЕ

Рассмотрим специфические черты терминируемого понятия в отличие от понятия, характеризующего обыденные представления. Предварительно попытаемся выяснить отличия между словом и понятием. Необходимость этого связана со следующим. Понятия находят выражение, представляются, манифестируются в форме лексем. Но обыденные, бытовые, наивные, формальные понятия манифестируются лексикой общенародного употребления, а содержательные, научные понятия – лексикой ограниченного употребления, т. е. терминами. Понятие и его словесное выражение в сознании носителя языка по закону метонимии могут взаимозаменяться, отождествляться, что на научном уровне следует признать достаточно серьезной методологической ошибкой.

По мнению А.А.Потебни, одного изолированного слова в действительности не бывает… Вырванное из связи слово мертво, не функционирует, не обнаруживает ни своих лексических, ни тем более формальных свойств, потому что их не имеет. В то же время стоящее за словом понятие – вовсе не фантом, не научный конструкт, поскольку представляет собой итог познания предмета, в простейшем виде – мысль, в которой что-либо утверждается или отрицается. То есть фактически, как считают логики, понятие приравнивается к суждению. В понятии и в суждении есть субъект и предикат. Понятие, таким образом, динамично. Это одновременно и процесс мысли, и ее результат. Оно не может оказаться вне контекста, как слово. Контекстуально понятие самодостаточно.

Отличается ли понятие научное от ненаучного? В принципе это один и тот же феномен, представляющий собой и в том, и в другом случае единицу мысли, отвлеченно отображающую предмет мысли по его существенным признакам. Но научное понятие в отличие от бытового:

– стремится к *концентрированному* отражению определяющих свойств;

– представляет собой систему знаний, требующую монографического описания (поэтому так неисчерпаема тематика научных работ даже в науках, имеющих тысячелетний опыт исследований);

– не сводится к простым значениям слов, оно не значение, а *смысл* (Г. Фреге);

– отличается от формального большей степенью приближения к действительности. Оно адекватно уровню познания предмета;

– наиболее подвержено диалектическим изменениям в связи с развитием науки и получением новых знаний;

– субъективно и личностно и зависит от научной концепции (школы, направления, взглядов ученого);

– не рождается вместе с термином, как бытовое понятие рождается со словом. Термин приписывается понятию (Капанадзе) и вводится для сокращения последнего, т. е. такое понятие находит свое выражение в специально созданных для данной функции словах.

Асп. О.И.Лыткина (Москва)

ЭКСТРАЛИНГВИСТИЧЕСКИЕ И ЛИНГВИСТИЧЕСКИЕ ФАКТОРЫ СЛОВООБРАЗОВАТЕЛЬНОЙ АКТИВНОСТИ

В научных работах последних лет актуальной является проблема закономерностей словообразовательной активности, изучающаяся через комплексные единицы словообразования, к числу которых относится и словообразовательная парадигма (СП). Под СП мы понимаем «комплекс словообразовательных категорий, непосредственно конституируемых на базе производящих определенного класса (части речи, семантической группы и т.д.)» (Р.С.Манучарян).

Предметом нашего изучения стали СП антонимов 3 частей речи: существительных, прилагательных, глаголов.

Проведенное исследование позволяет выявить факторы, влияющие на словообразовательную активность, которые часто выступают совместно, взаимодействуют друг с другом.

В литературе отмечается, что непроизводные слова отличаются высокой словообразовательной активностью и, как правило, способны иметь большее число лексико-семантических вариантов (ЛСВ), чем производные. Это объясняется в частности структурой производного слова, значение которого опирается на значение его составляющих: «чем мотивированнее обычный знак, тем больше сосредоточивается внимание на его внутреннем строении, вследствие чего уменьшается количество и значение внешних ассоциаций его «ассоциативного поля» (Ш.Балли 1955).

Полисемантичность исходного слова оказывает немалое влияние на объем его СП, поскольку каждый ЛСВ может стать производящей базой: весна (2 ЛСВ СП=10) – осень (1 ЛСВ СП=5), свет (8 ЛСВ СП=72) – тьма (2 ЛСВ СП=8); близкий (5 ЛСВ СП=15) – далекий (4 ЛСВ СП=13); заключить (6 ЛСВ СП=7) – расторгнуть (2 ЛСВ СП=5), строить (9 ЛСВ СП=114) – ломать (7 ЛСВ СП=46) и т.д.

Многозначность слова непосредственно связана с частотой его словоупотребления (Ч): обычно высокой Ч обладают слова с большим количеством ЛСВ. «Чем с большим количеством слов разных семантических классов сталкивается данное слово в контексте, тем больше у него возможностей к развитию новых значений» (В.А. Москович, 1969). Например: аромат (2 ЛСВ Ч=10 СП=6) – вонь (1 ЛСВ Ч=2 СП=4), верх (9 ЛСВ Ч=42 СП=32) – низ (7 ЛСВ Ч=15 СП=15), холод (4 ЛСВ Ч=37 СП=8) – жара (2 ЛСВ Ч=28 СП=5); близкий (5 ЛСВ Ч=215 СП=15) – далекий (4 ЛСВ Ч=107 СП=13), ясный (6 ЛСВ Ч=146 СП=22) – пасмурный (2 ЛСВ Ч=5 СП=4); дать (4 ЛСВ Ч=935 СП=40) – лишить (1 ЛСВ Ч=47 СП=5), любить (4 ЛСВ Ч=639 СП=110) – ненавидеть (1 ЛСВ Ч=36 СП=4) и т.д.

В ряде работ (Н.Д.Арутюновой, А.Вежбицкой, Р.С.Гинзбург, Ч.Стивенсона и др.) отмечается взаимосвязь лингвистических и экстралингвистических факторов. Слова, означающие важные для жизнедеятельности и безопасности человека и коллектива предметы и понятия (обычно с позитивной оценкой), обладают высокой Ч, большим количеством ЛСВ, а следовательно, образуют более многочисленные СП. Ср.: день (4 ЛСВ Ч=1345 СП=40) – ночь (1 ЛСВ Ч=486 СП=20), мир (4 ЛСВ Ч=1038 СП=9) – война (2 ЛСВ Ч=825 СП=4), польза (3 ЛСВ Ч=133 СП=9) – вред (1 ЛСВ Ч=19 СП=6); красивый (3 ЛСВ Ч=190 СП=11) – безобраз-

ный (2 ЛСВ Ч=5 СП=9), разный (3 ЛСВ Ч=341 СП=91) – одинаковый (1 ЛСВ Ч=51 СП=3); дать (4 ЛСВ Ч=935 СП=40) – лишить (1 ЛСВ Ч=47 СП=5), любить (4 ЛСВ Ч=639 СП=110) – ненавидеть (1 ЛСВ Ч=36 СП 4) и т.д.

Реже примеры противоположного характера, когда слово с негативной оценкой обладает более объемной СП, чем слово с позитивной оценкой: зло (3 ЛСВ Ч=76 СП=10) – благо (2 ЛСВ Ч=70 СП=5), минус(4 ЛСВ Ч=29 СП=3) – плюс (3 ЛСВ Ч=19 СП=2); слабый (12 ЛСВ Ч=99 СП=12) – крепкий (7 ЛСВ Ч=70 СП=15), скупой (3 ЛСВ Ч=17 СП=10) – щедрый (3 ЛСВ Ч=12 СП=9); ломать (7 ЛСВ Ч=45 СП=46) – чинить (2 ЛСВ Ч=17 СП=13) и др.

Таким образом, в большинстве случаев наблюдается согласованное действие факторов, благоприятствующих словообразовательной активности (лингвистических и экстралингвистических).

Асп. Т.А.Матузова (Омск)

ПРИЗНАЧНЫЕ ФРАЗЕОЛОГИЗМЫ И ИХ ОТРАЖЕНИЕ ВО ФРАЗЕОЛОГИЧЕСКИХ СЛОВАРЯХ

Во фразеологии в настоящее время недостаточно разработанными на теоретическом уровне остаются вопросы выявления закономерностей существования омонимических отношений, в которые вступают фразеологизмы.

Объектом нашего исследования являются признанные фразеологические единицы (ФЕ) и их омонимы.

Цель данной работы – проанализировать, как отражаются призначные ФЕ и их омонимы во фразеологических словарях.

Под призначными ФЕ мы понимаем фразеологизмы, обозначающие: признаки предметов (*единственный в своем роде, рукой подать, с иголочки, по карману, далеко идущий* и др.), признаки и свойства лица и предмета (*сам по себе, тот или иной, все без исключения* и др.), признаки и состояние лица *(сам не свой, большой руки, как в воду опущенный* и др.) Значение призначных единиц передается полными или краткими прилагательными, словами категории состояния или адъективными словосочетаниями: *на вес золота* – «значимый, ценный», *так себе* – «ничего собой не представляющий, обычный», *с гулькин нос* – «очень мал, невелик» и др.

Проведенное нами исследование показывает, что фразеологизмы призначной семантики вступают в омонимические отношения с фразеологическими единицами других категориальных значений, образуя, таким образом, омонимичные пары (*без конца [1] – без конца[2], не от мира сего [1] – не от мира сего[2]* и др.)., либо многочленные омонимические ряды (*со стороны[1] – со стороны[2] – со стороны[3], ни шагу[1] – ни шагу[2] – ни шагу[3]* и др.). Наша картотека насчитывает 568 фразеологических омонимов в 3458 употреблениях: *с головой[1]* – «умный, толковый, способный» (призначная ФЕ) – *с головой[2]* – «полностью, совершенно» (качественно-обстоятельственная ФЕ), *с гулькин нос[1]*- «очень мал, невелик» (призначная ФЕ) – *с гулькин нос[2]* – «очень мало» (количественная ФЕ), *бог ведает (весть)[1]* – «неизвестно, никто не знает» (призначная ФЕ) – *бог ведает (весть)[2]* «выражение сомнения» (модальная ФЕ), *под (самым) боком[1]* – «близкий» (призначная ФЕ) – *под (самым) боком[2]* – «близко, рядом» (качественно-

обстоятельственная ФЕ) – *под боком (кого, чего)*[3] – «рядом с» (служебный фразеологический предлог) и др.

С целью исследования на предмет представленности фразеологических омонимов в сводах и справочниках нами был проанализирован ряд фразеологических словарей.

Так, в предисловии к «Фразеологическому словарю русского языка» (далее сокращенно ФСРЯ) авторы заявляют, что «омонимия – такое соотношение фразеологизмов, когда два или несколько фразеологизмов, тождественных по своему компонентному составу и по своей структуре (или структурной организации), различаются своим лексическим значением настолько, что не могут быть рассмотрены как один фразеологизм с двумя значениями, а только как два самостоятельных, отдельных фразеологизма» (ФСРЯ, с. 18). Во ФСРЯ в качестве омонимичных выделяется 8 единиц, среди которых 2 единицы имеют призначную семантику: на память 1 – «наизусть» (качественно-обстоятельственная ФЕ) – на память – «памятный, для того, чтобы помнить» (призначная ФЕ) (ФСРЯ, с. 310). Некоторые призначные ФЕ и омонимичные им фразеологизмы других семантических классов авторы ФСРЯ определяют как случаи полисемии: как многозначные приводятся единицы *по душам* – 1 «искренно, чистосердечно, откровенно», 2 «искренний, чистосердечный, откровенный», *себе на уме* – 1 «скрытен, хитер», 2 «скрытность, хитрость», *все равно* – 1 «одинаково, безразлично», 2 «в любом случае, при любых условиях», 3 «тем не менее, все-таки», *с гулькин нос* – 1 «очень мало», 2 «очень мал, невелик», *так себе* – 1 «ни плохо, ни хорошо, неважно», 2 «ничего особенно собой не представляющий», 3 «без особых намерений, цели, повода, причины» (ФСРЯ, с. 151, 494, 83, 285, 470).

Кроме того, 106 единиц отмечаются во ФСРЯ как отдельные ФЕ с одним категориальным значением: *встречный-поперечный* – «всякий, любой без разбора человек», *как пить дать* – «вне всякого сомнения», *у черта на куличках* – «очень далеко, в отдаленных, глухих местах (быть, жить, селиться)», *тихой сапой* – «исподтишка, скрытно, незаметно», *не за страх, а за совесть* – «очень добросовестно, с полным сознанием ответственности за что-либо» и др. (ФСРЯ, с. 85, 128, 159, 523, 408, 460). Причем нередко встречаются случаи, когда авторы словаря помещают в одну словарную статью иллюстративный материал, не соответствующий значению фразеологизма. Так, например, фразеологическую единицу *до гробовой доски* авторы ФСРЯ характеризуют как отдельную качественно-обстоятельственную единицу со значением «вечно, навечно» и в качестве иллюстративного материала приводят следующие примеры:

Я уверил их, что оставил прежнюю жизнь, что посвящаю себя театру **до гробовой доски** и что хочу учиться. С. *Аксаков, Яков Емельянович Шушерин и современные ему театральные знаменитости.* Катерина: Зачем ты пришел, погубитель мой? Ведь я замужем, ведь мне с мужем жить **до гробовой доски.** *А. Островский, Гроза.* На каждой молитве она поминала Петра Петровича за здравие, как потом всю жизнь свою, до гробовой доски, поминала его за упокой. *И. Бунин, Суходол.* — А вот это и хорошо, что ждет его, да верит, что вернется; значит настоящая любовь, **до гробовой доски**. С. *Воронин, На своей земле.* (ФСРЯ, с. 145).

В последнем примере фразеологизм *до гробовой доски* имеет значение не «вечно, навечно», как в первых трех случаях, а «вечный», т.е. это пример употребления признаного фразеологизма, омонимичного сходному по структуре качественно-обстоятельственному фразеологизму.

Такая же картина отмечается и в «Школьном фразеологическом словаре» (далее сокращенно ШФС). В предисловии к этому словарю нет упоминания о явлении омонимии, не приводятся условные обозначения омонимов. Вместе с тем при описании фразеологизмов 24 из них подаются как омонимичные с общепринятыми обозначениями, причем в 4-х из них признаной семантики: *все равно*[1] - «одинаково, безразлично, не столь важно, существенно» – *все равно*[2] – «обязательно, непременно; при любых обстоятельствах» – *все равно*[3] – «потому что, так как»; *курам на смех*[1] – «совершенно бессмысленно, никуда негодно», *курам на смех*[2] – «совсем мало», *ни стать ни сесть*[1] – «такой сильный, что сковывает движения» – *ни стать ни сесть*[2] – «так тесно, что повернуться негде» и др. (ШФС, с. б5, 178,239).

Среди описываемых нами единиц 49 фразеологизмов-омонимов квалифицируются в ШФС как многозначные ФЕ: *до конца (кончиков) ногтей* – 1 «Обст. Совершенно, до последней степени», 2 «Опр. Самый настоящий, убежденный», *до мозга костей* – 1 «Обет. До крайней степени, совершенно», 2 «Опр. Вполне убежденный, настоящий, твердо уверенный в чем-либо», *(и) так и сяк* – 1 «Обет. Всеми способами, по-разному», 2 «Сказ. Сносный, такой, что можно мириться», *как (будто, словно, точно) снег на голову* – 1 «Обст. Неожиданно, внезапно появляться, приезжать и т.п.», 2 «Сказ. Совсем непредвиденный, внезапный приезд, приход, налет и т.п.».

Данные сопоставительного анализа ФСРЯ и ШФС на предмет отражения в них фразеологических омонимов представлены в таблице:

	ФСРЯ	ШФС
Подаются как многозначные ФЕ	74	49
Подаются как омонимичные ФЕ	2	4
Подаются как отдельные ФЕ с одним категориальным значением	106	57
Количество отмеченных нами признаных ФЕ	182	110

В словаре-справочнике «Русская фразеология» Р.И.Яранцева и во «Фразеологическом словаре русского литературного языка» под ред. А.И.Федорова фразеологические омонимы квалифицируются как многозначные единицы.

Таким образом, анализ содержания фразеологических словарей показал, что признанные фразеологизмы и их омонимы отражаются во фразеографии неполно, противоречиво: редко подаются как омонимичные фразеологизмы с соответствующими обозначениями; чаще всего они либо помещаются в одной словарной статье и квалифицируются как многозначные, либо отмечаются как отдельные ФЕ без условных обозначений. Причины подобной противоречивости, бессистемности мы видим в недостаточной теоретической разработанности вопроса о фразеологической омонимии.

Асп. Ю.И.Неупокоева (Омск)

СТРУКТУРНЫЕ ТИПЫ ПРЕДМЕТНЫХ ФРАЗЕОЛОГИЗМОВ, СОСТАВЛЯЮЩИХ СЕМАНТИЧЕСКУЮ СУБКАТЕГОРИЮ ОТВЛЕЧЕННОСТИ

(На материале английского языка)

Предметные фразеологизмы составляют большую часть фразеологического корпуса русского и английского языков. Данные фразеологизмы не единообразны по характеру выражаемых ими понятий, явлений, предметов, лиц и представляют собой совокупность субкатегорий, групп и подгрупп. Самой большой субкатегорией, насчитывающей более половины всех предметных фразеологизмов, является субкатегория отвлеченности.

В данную субкатегорию входят такие фразеологизмы, как:

1) фразеологизмы, обозначающие различные качества людей;

2) фразеологизмы, обозначающие деятельность;

3) фразеологизмы, обозначающие свойства и качества и содержащие элемент оценки, отношения говорящего к данному свойству, качеству;

4) фразеологизмы, обозначающие среду, природную и социальную, обстановку, в которой находится, действует человек;

5) фразеологизмы, обозначающие различные состояния человека;

6) фразеологизмы, обозначающие чувства, настроения, переживания, отношения, проявляющиеся в поступках, поведении, деятельности людей;

7) фразеологизмы, обозначающие выраженные устно или письменно чувства, намерения, отношения,

Названные семантические группы не отделены одна от другой жесткой границей, между ними существуют тесные семантические связи.

Вслед за А.В.Куниным можно выделить два разряда предметных фразеологизмов: фразеологизмы со структурой словосочетания и номинативно-частичнопредикативные фразеологизмы (А.В.Кунин 1972).

В свою очередь, фразеологизмы со структурой словосочетания подразделяются на фразеологизмы со структурой сочинительного словосочетания и фразеологизмы со структурой подчинительного словосочетания (А.В.Кунин 1972).

Такое разделение характерно и для фразеологизмов семантической субкатегории отвлеченности.

I. **Фразеологизмы с подчинительной структурой:** 1) имя существительное + предлог + имя существительное. В данной конструкции используются следующие предлоги: among, about, at, before, behind, between, for, from, jn, of,on, out of, to, with, within, without.

Например, blood from (out of) a stone (turnip), a blaze of publicity, dilution of labour, the devil among the tailors, an embarrassment of riches.

2) существительное в родительном падеже + существительное. Например, a fool's errand, apple of discord, the apple of Sodom.

3) прилагательное (причастие 1, причастие II) + существительное. Например, a blank check, social activities, an old Adam, tender age, a standstill agreement.

II. **Фразеологизмы с сочинительной структурой.** Подавляющее большинство содержит союз and.

1) Двучленные предметные фразеологизмы.

Например, the Alpha and Omega, blood and iron, changes and chances, cut and trust.

2) многокомпонентные предметные фразеологизмы.

Например, the burden and the heart of the day, cross questions and crooked answers.

III. **Номинативно-частичнопредикативные фразеологизмы.** Номинативно-частичнопредикативными оборотами А.В. Кунин называет обороты, первый крмпонент которых является ведущим по отношению ко второму компоненту, выраженному придаточным предложением. Например, the tune the old cow died of, the crumbs which fell from the rich man's table.

Таким образом, собранный нами материал показывает, что структура предметных фразеологизмов, и в частности фразеологизмов субкатегории отвлеченности, разнообразна.

Аспирантка Е.В.Оноприенко (Краснодар)

СЕМАНТИЧЕСКИЙ РИТМ КАК ФАКТОР ЭВОЛЮЦИИ ТЕКСТОВОГО ПРОСТРАНСТВА

Семантически и синтаксически связанные в процессе текстопорождения языковые единицы представляют собой линейно организованную последовательность знаков, содержание которых – это результат определенной структурной двуплановости, условно называемой взаимосвязанностью «плана выражения» и «плана содержания». Главным образом на материале линейной формы текста интерпретатором осуществляется переход к «абстрактному» пространству его структуры, т.е. содержание текста может быть представлено (вербально или визуально) в виде пространственного концепта.

Проблема «концептуализации» пространства в речи отражает специфические аспекты связи языка и мышления. Согласно данным нейрологических исследований (Т.Гивон), участки головного мозга, отвечающие за речевую деятельность, первоначально отвечали за обработку зрительной информации. Особенности когнитивного взаимодействия человека (языковой личности) с внешним миром находят отражение на различных уровнях языковой системы.

На лексическом уровне характерной является концептуализация нашей деятельности в терминах «ВМЕСТИЛИЩ» (Дж. Лакофф), т.е. пространственных образов. Неотрефлексированные пространственные метафоры распространяются на широкую область абстрактных понятий, например: линия партии, всесторонняя проверка, выйти из кризиса, круг проблем и т.д. Понимание подобных выражений основано не на «постулатах значения», наоборот, интерпретация значения зависит от контекста определенной когнитивной схемы. На синтаксическом уровне линейные связи служат для выражения каузальных последовательностей, существующих в воспринимаемом мире, и именно порядок слов, по мнению Э.Сепира, служит наиболее фундаментальным средством выражения синтаксических отношений. Однако организованные текстуально, языковые единицы отражают ориентацию автора на постижение единичного опыта, относительного и существующего вне времени, вследствие чего линейность не является «инге-

рентным свойством языка» (Р.Арнхейм). Подтверждением этого является известный факт о нелинейном восприятии текста, предполагающем неоднократное возвращение к предшествовавшим знакам, «коннотирующие» значения которых согласуются с единым, динамичным смыслом произведения. Динамичную природу смысла отмечает Н.И.Жинкин, говоря о том, что его минимальная единица должна перекодироваться в два элемента (слова). На формально-синтаксическом уровне один из корневых элементов может присутствовать имплицитно.

Установка на инвариантный смысл, т.е. выход на определенное смысловое пространство текста в результате интерпретации происходит благодаря раскрытию механизма семантического ритма (далее СР). Под СР понимается смыслообусловленная повторяемость сходных речевых (текстовых) явлений, а также связей и отношений между ними (парадигматических и синтагматических), служащих целям текстообразования и эстетической организации текста (Р.К.Потапова, С.В.Прокопенко, В.М.Жирмунский, Н.М.Фортунатов).

Такие сходные, «ключевые» (А.В.Лукин), «центральные» (А.Р.Лурия) элементы (знаки) не подвержены жесткой упорядоченности, но их чередование не сводится к абсолютно свободному движению. Их последовательность выполняет дейктическую функцию, указывая на смысловую эволюцию текста, поскольку с точки зрения коннотативно ориентированного (гетерогенного) сознания реципиента собственно «ключевым» является, прежде всего, сам текст, его смысловое пространство. Ж.А.Дрогалина и В.В.Налимов видят в явлении ритма функцию резонанса, преобразующую континуальный образ в дискретный символ. Благодаря СР взаимоотношения смысла текста и значений текстовых знаков укладываются в рамки дихотомии континуальности и дискретности. Структурно-смысловые элементы упорядочены композиционно, и структура их визуального изображения в тексте не является поверхностной, их визуальная (пространственная) ритмическая упорядоченность становится иконическим изображением содержания текста. Исходные позиции ритма охватывают все уровни лексико-синтаксической оформленности текста и развиваются во внешней и внутренней структуре образов, что обусловливает не только эволюцию семиотического и сюжетного пространства текста, но и особенности творческого дискурса автора.

Подведем итоги сказанному выше:

1. Пространственная организация смысла возникает благодаря знаковому устройству языка, и семантическое пространство текста возникает в процессе восприятия, разрушающего линейный характер речи.

2. Семантическое (смысловое) пространство текста образуется вследствие ритмизации разноуровневых элементов его формально-семантической структуры.

3. СР – это относительное чередование элементов текста и отношений между ними, значимых для выражения инвариантного, но неоднородного смысла текста, а также для создания определенного эстетического эффекта. СР обеспечивает смысловую цельность (континуальность) текста, являя собой его смысловое ядро и основу эволюции его семантического пространства, организованного дискретными значениями элементов его формально-семантической структуры (знаков).

Канд. филол. н. З.А.Пахолок (Луцк, Украина)

ЭКСТРАЛИНГВИСТИЧЕСКАЯ СУЩНОСТЬ ПОВТОРЕНИЯ

> Повторение одной темы, одного пластического сюжета, настойчивое утверждение одного и того же характерны не только для целых цивилизаций, но и для отдельных больших художников.
>
> *Эрнст Неизвестный*

Общие пути познания человеком окружающей действительности позволяют говорить о формировании интегрального образа реальности на уровне подсознания, включающего глубинные и поверхностные представления, фиксируемые в языке.

Означивание действительности происходит через понятия и повторяющиеся стереотипные представления, которые следует квалифицировать в системе связей и отношений, поскольку организация объектов в систему позволяет выделить доминантную функцию повторения, присущую объектам окружающей действительности.

Объекты окружающей действительности находятся в связях и отношениях друг с другом, образуют определенные целостности, единства, т.е. системы, которые могут быть как материальные, так и абстрактные. Первый тип систем содержит два вида объектов: неорганической природы и живые. К объектам неорганической природы относят физические, геологические, химические и др., к объектам живым – биологические, социальные и др. Второй тип систем объединяет результаты человеческого мышления, зафиксированные объектами языковыми, семиотическими, логическими и др.

Повторение присутствует в объектах материальных систем, например: в физической системе, изучающей физические свойства. Неотъемлемым свойством явлений и процессов являются колебания. По своей физической природе колебания достаточно разнообразны: механические (движение маятника, колебание струны); электрические (переменный электрический ток); электромагнитные (свет, радиоволны), периодические, в которых значения физических величин, повторяются через одинаковые промежутки времени. Количество полных колебаний за единицу времени измеряется частотой.

В биологической системе отмечено повторение элементов через равномерные промежутки. Биологические ритмы – периодически повторяющиеся изменения интенсивности и характера биологических процессов и явлений отмечаются на всех уровнях организации: от внутриклеточных процессов до популяционных и биосферных, и возникают как реакция на периодические изменения среды или генерируются самим организмом.

В абстрактных системах повторение «приводит к очень важному результату - организует множество отдельных элементов в единое целое, уменьшая тем самым нагрузку на память» (Дж. Миллер).

Языковая система взаимодействует с окружающей средой познавательной деятельности человечества (ноосферой), что делает необходимым изучение ее внешних и внутренних связей.

В живой речи редко удается выразить свою мысль без повторения, т.к. «спонтанно зарождающейся мысли часто присущи колебания. Другой причиной повторений является наплыв чувств, сопровождающих речь. Наконец, надо еще внушить свою мысль собеседнику, для чего необходимо преодолеть его умственную инерцию» (Ш.Балли).

Неоднократность употребления языковой единицы в тексте связана с понятием частотности. Частотность при взаимодействии с другими элементами текста обеспечивает рекуррентную связь, которая осуществляется с помощью бикомпонентного коннектора - повтора.

Повтор и частотность – термины для обозначения близких, но не тождественных явлений, у которых есть общий синоним-нетермин *повторение*. Нетождественность этих явлений объясняется тем, что, во-первых, нижняя граница частотности может равняться нулю (при отсутствии элемента) или единице, что указывает на низкое использование языкового компонента. Повтор начинает взаимодействовать с частотностью, когда количество появления языковой единицы в тексте равняется минимум двум и максимум девяти. В этих границах частотность и повтор взаимодействуют только как квантитативные характеристики. Во-вторых, неоднократность употребления дает повтор только в тех случаях, когда повторяемые элементы носят не случайный, характер, а является стилистическим приемом.

Повторение лежит в основе речевого ритма, в формировании которого участвуют всевозможные языковые средства: звуковые, интонационные, синтаксические, лексико-семантические, среди них синтаксический параллелизм и повторы.

Суммируя изложенное выше, скажем, что экстралингвистическая сущность повторений выводится нами из природы данного явления, пронизывающего объекты материальных и абстрактных систем.

Системы материальные
Повторение-Колебание-Частота-Ритм
|
Системы абстрактные
Повторение-Частотность-Повтор-Ритм

Канд. филол. н. Пискунова С.В. (Тамбов)

ТЕКСТ, ЕГО СЕМАНТИКА, ФОРМА И ФУНКЦИЯ В ЯЗЫКОВОМ ОБЩЕНИИ

Современные исследования в различных областях знаний о языковой системе, возможностях её описания позволяют достаточно точно интерпретировать тексты. Рассмотрим основные параметры соотношения информации о языковой системе и признаках текста:

1. Фонология: объём фонемы, её дифференциальные признаки в момент порождения и восприятия речи; оппозиция-позиция фонем – нейтрализация-передача информации и её скорость; слоговая структура слова – интонация ударение; иерархия филологических единиц и их функциональная значимость и

другое. Теория текста: текстообразующая роль звука; взаимодействие звуковой выраженности с семантикой слова, предложения, текста, актуальным членением текста; звуковой повтор – рифма – ритмика – мелодика, основа для грамматических и семантических отношений слов и предложений; моделирование и классифицирование текстов; описание новых типов текстов, цвет – семантика – звук и текст, а также др.

2. Морфемика и словообразование: Система продуктивных, непродуктивных морфем и способов образования на основе семантической мотивации и развития языка; индивидуально-авторские конструкции и их место в системе новых слов; актуальное членение слова и теория структуры и образования слова и др. Теория текста: семантика и структурная значимость компонентов слова в тексте; организующая роль морфем, индивидуально-авторских конструкций слова в тексте; авторские слова и их место в системе языкового расширения и др.

3. Лексикология и теория текста: явление многозначимости и появление новых слов; объём семантики слова; понятие – смысл – значение – содержание в слове; лексические оппозиции, способы их образования и реализации, антонимия, синонимия, омонимия; стилистическое значение в слове; нейтрализации лексических оппозиций; слово и текст; слово – текст – словари; словари языка, речи, индивидуально-авторские и другие.

4. Грамматика слова и текст: система грамматических значений и категорий слова в пределах предложения и текста, их взаимообусловленность и функциональная значимость; иерархия грамматических форм, противопоставление, позиции и нейтрализации слов в предложении и тексте по грамматическому признаку, закономерное появление и новые функциональные возможности в тексте грамматических нейтрализованных форм различных частей речи (взаимодействие частей речи в предложении и тексте); моделирующая роль ведущих грамматических форм в тексте; расширение понятия грамматическая форма и др.

5. Синтаксис предложения и текста: слово – предложение – текст; актуальное членение предложения и текста; структура предложения – словосочетания как единиц текста; нулевые единицы предложения и текста; модель предложений и сложных текстовых конструкций монологического и диалогического типов речи, типологическая классификация синтаксических единиц текста; синтаксические и парадигматические модели синтаксических и других текстовых единиц; современная коммуникативная обусловленность новых синтаксических и текстовых моделей; взаимодействие синтаксических единиц и их составляющих компонентов (звук, слово, конструктивные элементы) с другими знаковыми системами в исторических и современных ситуациях общения и др.

6. Текст и другие области познания: восприятие и порождение, познание и отражение; психология познания, отражения, восприятия и порождения текстовой информации и формы; типы текстовой информации и её разновидности, способы передачи текстовой информации; соотношение формы и содержания текста с основными текстовыми образованиями в области социальной жизни, культуры и др.

Канд. филол. н. Т.Г.Попова (Тамбов)

КОГНИТИВНЫЕ И КОММУНИКАТИВНЫЕ ОСНОВЫ ИЗУЧЕНИЯ СЕМАНТИКИ СЛОВА

Облик современной лингвистики определяется сближением двух ее главных противопоставленных парадигм (когнитивной и коммуникативной) и формированием единой системы допущений, определяющейся тенденциями к экспансионизму, антропоцентризму, функционализму и экспланаторности.

Коммуникативный подход к изучению семантики делает акцент на регулирующие действия человека функции в применении к тем объектам, которые входят в поле сознательности действий. Развитие значения можно рассматривать как трансформацию определенной концептуальной системы в языковую форму, и наоборот, – трансформацию языковых форм и ценностей в человеческую культуру, мировоззрение.

Распространенный в современной лингвистике когнитивный подход нацелен на исчерпывающее описание языка, которое не может быть достигнуто без относительно полного описания человеческого знания. Когнитивная парадигма диктует необходимость объединения данных разных научных дисциплин: философии, логики, культуралогии, психологии и др. Такой подход способствует развитию теоретических представлений о скрытых механизмах языковой коммуникации, общих закономерностях интеллектуальной деятельности людей, включая и общение.

Когнитивный уровнь семантики языковых единиц остается в настоящее время наименее изученным. Тем не менее можно говорить о наличии на этом уровне по крайней мере 3-х типов когнитивных структур: 1) когнитивных моделей образно-схематического типа**,** 2) метафорических концептов и 3)концептуальных схем (Беляевская 2000: 9).

Предметом изучения семантики как научной дисциплины является языковое значение – отношение, устанавливаемое между знаком и некоторым объектом. Процесс, в результате которого возникает подобное отношение, является частью семиозиса, составляющего одну из отличительных черт человека как биологического вида. Как считает А.В.Кравченко (Кравченко 2000: 49), изучение природы языкового значения не может избежать обращения к знакотворческой деятельности человека, а поскольку эта деятельность вызвана потребностью создания и поддержания информационной среды как биологического условия существования вида homo sapiens, т.е. когнитивной деятельностью, то и семантика оказывается по своим естественным основаниям, когнитивной наукой.

Разведение между собой языкового и смыслового значения, идущего от Г.Фреге, является важным концептуальным поворотом в направлении изучения общей проблемы значения. Разведение значения и смысла как понятийных категорий в значительной степени продолжает традиции языкового рационализма, представляя собой попытку как – то объяснить то, что в рамках системоцентрического подхода к языку объяснению не поддается, а именно как осуществляется связь между языком и миром. Язык, наряду с восприятием, мышлением, памятью относится к когнитивным структурам, признанным объяснять процессы усвоения, переработки и передачи знания. Изучение природы и типов взаимодей-

ствия знаний, используемых в процессе языковой коммуникации, рассматривается как одно из ведущих направлений когнитивной науки.

В общетеоретическом плане когнитивный анализ языковой семантики неминуемо ставит исследователя перед проблемами взаимодействия языка и мышления. Формирование мысли представляет собой слитный мыслительный процесс, в котором участвуют мозговые механизмы и мышление.

Язык занимает особое место в обработке поступающей к человеку информации. По-видимому, он оказывается тем самым высоким уровнем, на котором информация, полученная по разным каналам, обрабатывается воедино, осмысливается, категориезуется и классифицируется. Но именно лингвисты должны объяснять как это происходит. Начинается понимание того, что лучший доступ к сознанию – это не только наблюдение за предметно-познавательной деятельностью человека как такового, но и наблюдение за языком, как формой отражения и выражения мыслительных процессов (Болдырев 2000:7)

Когнитивный подход к языку предусматривает исследование роли человеческого опыта в процессе языкового функционирования (М.Мей, Дж.Лакофф) изучение структур знания, которым владеют индивиды, использующие язык (Т.Виноград), а также обобщение способов представления этих знаний (Р.Шенк).

Докт. филол. наук А.В.Пузырев (Пенза)

СООТНОШЕНИЕ ПРАВДЫ И ИСТИНЫ В АСПЕКТЕ ТЕТРАХОТОМИИ *ВСЕОБЩЕЕ – ОБЩЕЕ – ОСОБЕННОЕ – ЕДИНИЧНОЕ*

Концепты правды и истины на рубеже сменяющихся столетий привлекли внимание довольно значительного числа лингвистов. Прежде всего укажем на исследования Ю.С.Степанова (1997: 318-332), Т.В.Булыгиной и А.Д.Шмелева (1997: 481-484), Н.Д.Арутюновой (1998: 543-643), В.Г.Гака (1998: 44-52) и др. В настоящем сообщении предполагается обратить внимание на тот аспект сосуществования этих концептов в русском языковом сознании, который еще, как представляется, не привлек исследовательского внимания – на соотношение *правды* и *истины* в аспекте тетрахотомии *всеобщее – общее – особенное – единичное.*

Напомним, что эта тетрахотомия является одной из составляющих универсальной схемы научного исследования, предложенной доктором философских наук А.А.Гагаевым и использованной нами в монографии «Анаграммы как явление языка: Опыт системного осмысления» (М.-Пенза, 1995). Согласно этой тетрахотомии в любом предмете предлагается видеть четыре: 1) исходный предмет, 2) развитой предмет в собственном смысле слова, 3) то, во что он превращается, 4) будущий предмет.

Второй составляющей указанной схемы научного исследования является выделение пяти целевых подсистем – пяти обязательных аспектов (в логическом плане им соответствуют категории *всеобщего, общего, конкретно-абстрактного, особенного* и *единичного*; в онтологическом – *бытия, сущности, необходимости, явления* и *действительности*). Третьей составляющей в субстратной методологии служит жесткая последовательность шагов исследовательской рефлексии.

Если обратиться к определениям *истины* и *правды*, существующим в словарях, то найдем там следующие определения (приведем их без излишней детализации). *Истина* – 1) то, что существует в действительности, отражает действительность, правда; 2) Утверждение, суждение, проверенное практикой, опытом (С.И.Ожегов 1984: 221). *Правда* – 1) то, что соответствует действительности, истина; 2) порядок, основанный на справедливости, честности; 3) то же, что и правота (разг.) и т.д. (С.И.Ожегов 1984: 498).

Высокая степень совпадения лексических пространств, занимаемых этими концептами, как видим, фиксируется в словаре (ср.: *Истина* – то, что отражает действительность, правда; а *правда* – то, что соответствует действительности, истина). Эта же высокая степень совпадения позволяет некоторым исследователям в значительной степени отождествлять эти концепты (как это, например, произошло в очень интересном исследовании В.Г.Гака).

В то же время для многих носителей русского языкового сознания понятия истина и правда предстают настолько несовпадающими по своей референции, что допускают со- и противопоставление, ср. замечание И.С.Тургенева: «Истина не может доставить блаженства… Вот правда может. Это человеческое, чаще земное дело… Правда и справедливость! За правду и умереть согласен» (цит. по: Н.Д.Арутюнова 1998: 553). Несколько иное отношение к истине, думается, демонстрировал И.П.Павлов, когда говорил: «Истинные любители истины любуются на старые истины, для них — это процесс наслаждения. А у нас — это прописная, избитая истина, и она больше нас не интересует, мы ее забываем, она больше для нас не существует, не определяет наше положение. Разве это верно?» (И.П.Павлов 1991: 7).

Проведенный нами собственный анализ русских народных пословиц, включающих слова *правда* и *истина* (см.: А.В.Пузырев 1998а, 1998б), подтвердил отсутствие тождества в русском языковом сознании у концептов *правда* и *истина*. Заметим лишь, что в «Русском ассоциативном словаре» слово *правда* как реакция представлено в семь раз чаще, чем *истина*, а соотношение русских пословиц с этими словами в словаре В.И.Даля равно 1:100.

При проецировании концептов *правды* и *истины* на онтологический ряд *бытие – сущность – явление – действительность*, или соответствующий ему логический ряд *всеобщее – общее – особенное – единичное,* нам представляется, указанные концепты займут позиции, не вполне совпадающие друг с другом.

Для начала напомним, однако, определения исходных логических понятий, для чего воспользуемся соответствующими философскими словарями.

Исходный предмет – это совокупность причин и условий, приведших к возникновению и развитию данного явления. В плане онтологии исходный предмет – это бытие предмета, т.е. философская категория, обозначающая прежде всего существование, бытие в мире, данное бытие как наличное бытие, независимое от сознания существование объективного мира, материи, природы. В логическом аспекте исходному предмету, или *бытию* предмета, соответствует понятие *всеобщего*

Развитой предмет в собственном смысле слова – это сама сущность предмета, т.е. то, что составляет суть вещи, совокупность ее существенных свойств, субстанциональное ядро самостоятельно существующего сущего. Это внутрен-

нее содержание предмета в единстве всех его многообразных свойств и отношений. В логическом аспекте развитому предмету в собственном смысле слова, или *сущности* предмета, соответствует понятие *общего*.

То, во что превращается развитой предмет в собственном смысле слова, – это сам предмет в его материальной явленности, это сам предмет с точки зрения его материальных свойств и проявлений. В логическом аспекте *явлению* предмета соответствует понятие *особенного*.

Будущий предмет – это уникальная неповторимость данного предмета в данной точке времени и пространства, или – в онтологическом плане – *действительность* предмета. В логическом плане будущему предмету соответствует понятие единичного, выражающее относительную обособленность, отграниченность в пространстве и во времени друг от друга вещей и событий, выражающее их уникальную качественную и количественную определенность.

Суммируем указанные в толковых словарях значения слов *истина* и *правда* и попытаемся соотнести эти значения с логическим аспектом указанной тетрахотомии, для чего главным образом используем «Словарь русского языка» (МАС).

Сопоставление лексико-семантических вариантов (ЛСВ) у слов *истина* и *правда* в плане тетрахотомии *всеобщее – общее – особенное – единичное* заставляет придти к выводу, что у этих ЛСВ обнаруживаются определенные различия.

Слово ***истина*** почти во всех своих ЛСВ (за исключением тех случаев, когда оно дублирует слово *правдивость*) тяготеет к категориям всеобщего, общего и особенного, но практически не соотносимо с уникально-неповторимыми аспектами своего проявления, т.е. с единичным. Этот подчеркнуто объективный характер концепта истины, или своего рода «холодность» истины для носителя русского языкового сознания, уже отмечался многими исследователями и здесь фиксируется как достаточно общее место.

Слово же ***правда*** почти во всех лексико-семантических вариантах содержит указание на единичность денотата, на уникально-неповторимые качества событий, фактов, явлений в плане их восприятия человеком или какой-либо человеческой группой. «Правда» всегда (или почти всегда) личностна, она тесно связана с представлением о справедливости.

Объективный аспект правды фиксируется русскими пословицами, когда в них говорится, что:

1) нужно и даже полезно жить по правде: "Кто неправдой живет, того бог убьет"; "Лучше умереть, чем неправду терпеть"; "Горе от бога, а неправда от дьявола"; "И в бедах люди живут, а в неправде пропадают"; "Что ни говори, а правда надобна"; "Без правды не житье, а вытье. Без правды житье – вставши, да и за вытье"; "Без правды не живут люди, а только маются (или: плачут)"; "Дело знай, а правду помни. Дело делай, а правды не забывай!"; "Хлеб-соль кушай, а правду слушай!"; "На пословицу, на дурака да на правду – и суда нет"; "За правду не судись; скинь шапку, да поклонись!"; "Бог тому даёт, кто по правде живёт"; "Правду похоронишь, да сам из ямы не вылезешь"; "Какова резва ни будь ложь, а от правды не уйдет" и т.п.;

2) правда не нуждается в особых доказательствах: "На правду слов немного. Правда не речиста"; "На правду нет слов (т.е. сама высказывается)"; "На правду мало слов: либо да, либо нет" и т.п.

	Все-общее	Об-щее	Осо-бен-ное	Еди-нич-ное
Истина:				
‘реальное положение дел’	+		+	
‘то, что соответствует реальному положению дел’	+	+		
‘подлинность, правдивость’		+		+
‘верное отражение объективной действительности в сознании человека’	+	+		
‘положение, утверждение, суждение, установленное наукой, проверенное практикой, опытом’		+	+	
Правда:				
‘то, что соответствует действительности; истина’	+	+		
‘то, что представляется кому-л. правильным, верным с точки зрения морали, этики, то, чем должен руководствоваться человек в своих поступках’		+		+
‘Реалистическое изображение жизненных явлений в художественном произведении, на сцене и т.п.’		+		+
‘то, что исполнено истины; правдивость’		+		+
‘справедливость, порядок, основанный на справедливости’		+		+

Личностный аспект правды фиксируется во многих русских пословицах, когда в них говорится, что:

1) правда принадлежит сильному: "Не прямо, да право (т.е. виноват, да оправдан)"; "Правда, что у мизгиря в тенетах: шмель пробьется, а муха увязнет"; "У кого руки подлиннее, тот и правее" (ср. современный вариант подобной пословицы: "Прав тот, у кого их больше") и т.п.

2) без правды жить трудно: "Без правды жить – с бела света бежать"; "Люби, боже, правду (приговаривают, коли кто лжет)";

3) чувство правды – это ценность для человека: "Правда дороже золота"; "До́роги твои сорок соболей, а на правду и цены нет"; "Правда – свет разума"; "Правда со дна моря выносит. Правда из воды, из огня спасает"; "Правда – кус купленный, неправда – краденый"; "Правда – кус молёный, неправда – прокля-

той"; "Варвара мне тетка, а правда сестра"; "Правда груба, да богу люба. Правда гневна, да богу мила" и т.п.;

4) с ощущением своей правды русский человек непобедим: "Не в силе бог, а в правде (Алекс. Невск.)"; "И Мамай правды не съел"; "За правого бог и добрые люди"; "Правда суда не боится. Правда бессудна (или: несудима). На правду нет суда"; "Завали правду золотом, а она всплывет"; "Завали правду золотом, затопчи ее в грязь – все наружу выйдет"; "Не с ветру говорится, что черт ладану (или: правды) боится"; "Правда тяжеле золота, а на воде всплывает"; "Правда – елей, везде наверх всплывает. Правда, что масло"; "Правды не переспоришь (или: не проведешь, не переможешь)"; "Как ни хитри, а правды не перехитришь"; "Правда прямо идет, а ни обойти ее, ни объехать" и т.п.;

5) правда может быть неудобна и неприятна тому, кому она адресуется: "Правда глаза колет. Правда уши дерет"; "Правда тошнее перечосу"; "Правда рогатиной (или: копылом) торчит"; "Прямое слово рожном торчит. Прямиковое слово, что рожон"; "Не всяку правду муж жене (или: жена мужу) сказывает (прибавка: а сказывает, так обманывает)" и т.п.;

6) правда – это глубоко личностное представление об истине и справедливости, но отнюдь не сама истина, ср.: "Не ищи правды в других, коли в тебе ее нет"; "Правда твоя, правда и моя, а где она?"; "И наша правда, и ваша правда, а кто же богу ответ даст?"; "У всякого Павла своя правда" и т.д.;

7) правда должна быть уместна: "Знает сват Сила правду, да не всякому сказывает"; "Сказал бы богу правду, да черта боюсь";

8) по правде жить трудно, а иногда и вредно: "За правду бог лицá набавляет (т.е. дает старость и лысину)"; "Бог правду видит, да не скоро скажет"; "Неправдою жить – не хочется, правдою жить – не можется"; "Велику (или: Великим) правду говорить – не легче лжи"; "За правдивую погудку смычком по рылу дают"; "Говорить правду – терять дружбу"; "Правдою не обуешься. Правдою не оденешься"; "Правда в лаптях; а кривда, хоть и в кривых, да в сапогах"; "Правду говорить – никому не угодить"; "Правда по миру ходит. Правдой жить – ничего не нажить"; "С кривдою жить больно, с правдою тошно"; "Прямо сорока летает (т.е. нельзя жить правдой)"; "Не плачь по правде, обживайся с кривдой"; "Умная ложь лучше глупой правды"; "Сладкая ложь лучше горькой правды"; "На правде далеко не уедешь: либо затянешься, либо надорвешься"; "Правда в дело не годится, а в кивот поставить да молиться";

9) правда нужна не всякая: "Цыганская правда хуже православной кривды"; "Всяк про правду трубит, да не всяк правду любит"; "Всяк правду хвалит, да не всяк ее хранит"; "Всяк правды ищет, да не всяк ее творит"; "Всяк правду хвалит (или: любит), да не всяк ее сказывает"; "Всяк правду знает, да не всяк правду бает".

Многочисленность пословиц о том, что, с одной стороны, трудно и вредно жить по правде, что правда нужна не всякая, что правда может быть неудобна и неприятна, а с другой стороны – что без ощущения своей правды жить нельзя, что с ощущением своей правды русский человек непобедим, заставляет сделать вывод, что для носителя русского языкового сознания важно не столько быть правым, сколько чувствовать себя правым. Но о высокой степени соответствия личной правды объективной истине говорить в таком случае не приходится.

В то же время сам факт языкового различения ***правды*** и ***истины***, не имеющий аналогов во многих языках, должен вселять в носителей русского языка определенные надежды.

ЦИТИРУЕМАЯ ЛИТЕРАТУРА

Арутюнова Н.Д. Язык и мир человека. – М.: Языки русской культуры, 1999. – I-XY, 896 с., 1 ил.

Булыгина Т.В., Шмелев А.Д. Языковая концептуализация мира: (на материале русской грамматики). – М.: Школа "Языки русской культуры", 1997. 576 с.

Гак В.Г. Языковые преобразования. – М.: Школа «Языки русской культуры», 1998. – 768 с., 1 ил.

Павлов И.П. О русском уме // Литературная газета. 31.07.1991. № 30 (5356). С. 7.

Пузырев А.В. Образ истины в русском языковом сознании: (На материале русских пословиц) // Актуальные проблемы лингвистики в вузе и в школе: Всероссийская Школа молодых лингвистов (Пенза, 24-28 марта 1998 г.). Материалы. М.; Пенза: Ин-т языкознания РАН; ПГПУ им. В.Г.Белинского,1998. С. 17-25.

Пузырев А.В. Образ истины в русских пословицах // Семантика языковых единиц: Доклады YI Международной конференции: В 2-х т. – Т. 2. М.: МГОПУ, 1998. С. 335-338.

Пушкин А.С. Полное собрание сочинений: В 10 томах. Т. 10. Письма. – М.; Л.: Изд-во АН СССР, 1949. – 899 с.

Словарь русского языка: В 4-х томах. – Изд. 3-е, стереотип. – М.: Русский язык, 1985-1988.

Степанов Ю.С. Константы: Словарь русской культуры. Опыт исследования. – М.: Школа «Языки русской культуры», 1997. – 824 с., 51 илл.

Докт. филол. н. А.А. Романов, канд. филол. н. Е.Г. Романова (Тверь)

ЯЗЫКОВАЯ ЛИЧНОСТЬ В СУГГЕСТИВНОЙ ПАРАДИГМЕ

По всей вероятности, любая говорящая личность, независимо от того, в какой из коммуникативных ролей – адресанта или адресата – она выступает, должна обладать определенной системой «реперных точек» или «точек отсчета», чтобы окружающие (да и сама говорящая личность) могли понять степени их реагирования на различные стимулы. Другими словами, любая говорящая личность может обладать определенным набором «сигналов личности», оперирующим внутри себя, а также может или способна владеть «языком» кодировки и дешифровки таких сигналов. Это не язык в привычном понимании лингвиста и не метаязык типа формул внушения, аутотренинга, мантр или ритуальных форм молитвы и заговора, а *язык личности,* свойственный только ей одной в виде комплекса или системы определенных сигналов, символов, знаков,

С одной стороны, этот «язык» присущ только отдельной (конкретной) личности, не предназначен для всеобщего эксплицирования и не должен быть известен никому другому, кроме самой личности, А с другой стороны, данный «язык» воспринимается окружающими – может быть даже и на метакоммуника-

тивном уровне – подсознательно в процессе определенного (типового, построенного по определенному образцу или по схеме ФСП – функционально-семантического представления) взаимодействия с другими людьми.

Говорящая личность, включаясь в коммуникативный обмен, обладает также определенными языковыми характеристиками или *языковыми чертами личности,* т.е. повторяющимися особенностями вербального поведения такой личности. В процессе вербального поведения языковые черты определенной личности, как на индивидуальном, так и на типовом уровнях, отражают в эксплицитной или имплицитной форме индивидуальную и психотиповую специфику ее «реперных точек», ее «функционально-сигнальную» специфику, и специфику ее языковой и коммуникативной компетенции, а также ее склонность к определенному способу реализации своего вербального поведения, реализующемуся в реальной практике коммуникативного обмена в виде определенных речевых дискурсий.

Речевая дискурсия определенной личности как совокупность конкретных речевых практик может сигнализировать участникам интерактивного взаимодействия не только о тех или иных предпочтениях в выборе определенной личностью типовых коммуникативных (интерактивных) схем, но и о системе личностного тезауруса, диалогической модальности и т.п. Иначе говоря, конкретная речевая дискурсия способна отражать коммуникативные качества человека на уровне особой подструктуры личности, где в качестве единиц, составляющих характеристику этой подструктуры, выступают такие особенности как *эгоцентризм, речевая активность, реактивность на реплики* партнеров, *количественный объем реплик,* используемых в типовой фреймовой конфигурации и вызывающих отклик собеседника на уровне «инициативность/лидерство/активность – ведомость/пассивность», *количественный объем* прерванных реплик, *количественный объем* коммуникативных рассогласований, *частота попыток смены* темы на уровне репликовых шагов, ходов и интерактивных цепочек (по причине потери интереса, усталости, некомпетентности и т.д.) и *выпаданий* как из тематического пространства типовой интерактивной схемы, так и *выхода* (отключение) из коммуникативного взаимодействия, *уровень эмпатии* репликовых единиц и т.д.

Очевидно, что сущность конкретной языковой черты говорящей личности можно раскрыть благодаря экспликации коррелятивных отношений между вербальными (дискурсными) признаками и уровнем самой личности. Анализ таких отношений может способствовать выявлению уровня предпочтений в использовании конкретных речевых образцов (конструкций), ориентированных на динамику или статику типового взаимодействия, что находит свое отражение в количественном объеме использованных активных или пассивных грамматических конструкций, конкретных языковых маркеров, отражающих личностную установку в духе психологической школы Д.Н.Узнадзе, языковых единиц с различной сферой (узкой или широкой) референции и т.д. Так, например, выявление факта предпочтения (или зависимости) в использовании глагольных форм со значением «действие-процесс», предикативных единиц номинативным будет свидетельствовать, прежде всего, о таких чертах личности как активность или созерцательность.

Установлено также, что даже в процессе структурирования конкретного дискурсного образования находят проявления определенные языковые черты личности, отражая свою степень (точного, неточного, ограниченного) знания о фактуальной реальности, степень (сильной, слабой) соотнесенности субъекта и предиката в пропозициональных цепочках (ср.: Чейф 1975), степень достоверности (голословности, фактуальности, обоснованности) передаваемой (или воспринимаемой) информации в коммуникативных актах аргументирования, утверждения и настаивания (см.: Витлинская 2000: 111-114) и т.д.

Интенционально-иллокутивная специфика продуктов речевой дискурсии также вносит свой вклад в раскрытие определенных свойств и черт языковой личности. Например, приверженность партнера по интерактивному общению использовать «жесткие» директивные конструкции (приказы, распоряжения, одергивания, перебивания в императивной форме), прибегать к «жестким» стратегиям в достижении своих коммуникативных замыслов, эксплицитно выражать свое несогласие или балансировать при ответных репликовых шагах на уровне «полусогласия, частичного согласия или частичного несогласия» может свидетельствовать о директивном типе вербального поведения личности (Романов 1999: 15-18; Романов и Витлинская 2000: 22-26; Морозова 2000: 11-19), которое свойственно, как отмечают психологи, «объективным экстерналистам», т.е. личностям, чувствительным к воздействию извне и пытающимся изменить внешнюю ситуацию согласно своим внутренним представлениям (см.: Акофф и Эммери 1974; а также работы: К.А.Абульханова-Славская, А.Адлер, Б.С.Братусь, В.Н.Мясищев, А.Б.Орлов, Э.Фромм, К.Хорни и др. в двухтомном издании «Психология личности», 1999).

Измерение речевого поведения языковой личности через ее отношение к уровням (структурно-формальному, тематическому и иллокутивному или интенциональному) дискурсивных образований любого порядка (высказывания, реплики, текстовые комплексы) дает возможность анализировать не только направленность межличностных отношений между партнерами (ориентация на партнера – на себя персонально – на окружающих – против партнера, но не против людей – против всех – на равенство со всеми – на доминирование – на подчинение) в процессе коммуникативной интеракции (Романов 1995: 60-66; Романов 1999а: 123-126; Романов 2000: 84-88), но и предположить выход на программирование (формирование) ***суггестивного потенциала*** такой ***личности,*** раскрывающего объем изменений внутренней картины мира, необходимого для соответствующей адаптивности личности с учетом поставленных целей и задач (Романов 1998: 7-9; Романов и Черепанова 1999; Романов, Воеводкин и Романова 1999).

Объем отмеченных изменений образует своеобразную ***суггестивную парадигму,*** т.е. такую семантическую систему внутренней картины мира личности, которая определяет количество (число) и сущность физических реалий, значимых для (индивидуума и типа) личности. Механизм таких изменений может иметь естественную природу или же он может быть каузирован, т.е. вызван специально в соответствии с целевым предназначением, при помощи искусственного изменения значимостей семантических элементов психики, как это наблюдается при психокоррективных операциях или «кодировании». Например, у

алкоголика или заядлого курильщика искусственно вызывается (каузируется) отмена приоритета доминирующего патологического мотива и назначение (искусственно) приоритета мотивации достижения социально приемлемой цели (ср.: Романов, Воеводкин и Романова 1999; Романов и Черепанова 1999).

При этом важно заметить, что функционирование механизма суггестивной парадигмы не исключает участие сознания субъекта, а наоборот, предполагает его участие в этом процессе с возможной коррекцией вводимой информации. При этом наблюдается не просто внешнее (типа гипнотического) воздействие, а постепенная модификация внутренней картины мира. И тогда одни могут летать по воздуху только при помощи специальных аппаратов, а другие и без них, например, в гипнотическом состоянии, или одни верят в существование иных миров и переселение душ реально, а другие – нет.

Канд. филол. н. Е.П.Сеничкина (Самара)

МЕСТОИМЕНИЯ КАК СРЕДСТВО ВЫРАЖЕНИЯ ПОНЯТИЙНЫХ КАТЕГОРИЙ ЯЗЫКА

Исследование соотношения мышления и языка позволяет рассматривать язык как совокупность мировоззренческих знаний о мире. Языковой мир человека передаётся с помощью понятийных категорий качества, количества, оценки, отрицания, отношения и т. п. в их взаимообусловленности. Каждая понятийная категория «находит своё языковое выражение в установленной лексической, морфологической или синтаксической системе» (И.И.Мещанинов 1978: 237). Смысловые компоненты общего характера свойственны не только отдельным словам и системам их форм, но и обширным классам слов, выражаемым в языке самыми разнообразными средствами. Между тем сам язык создал закрытую систему слов, специально предназначенную для означивания понятийных категорий и их модификаций: именно таков класс местоимений (Н.Ю.Шведова, А.С.Белоусова 1995: 6). Предметом настоящей статьи является исследование содержательных категорий, стоящих за неопределёнными и отрицательными местоимениями. Исследование носит индуктивный характер: от конкретных фактов языка к установлению системных отношений между ними и обобщению.

Для неопределённых местоимений (НМ) большинство исследователей признаёт их участие в выражении категории определенности/неопределённости (Категория... 1979; Т.М.Николаева 1983; Е.М.Галкина-Федорук 1963; М.И.Алёхина 1975; И.В.Вороновская 1984; Ю.Б.Смирнов 1985; Теория функциональной грамматики... 1992; Н.Д.Арутюнова 1999).

Продолжением разработки категорий определённости/неопределённости явилась заявка в русистике категории неизвестности. Неизвестность-известность – это функционально-семантическое поле разноуровневых средств языка лексических, фразеологических, просодических, грамматических. Неизвестность-известность выражает отношение говорящего к отрезку действительности с позиции осведомлённости/неосведомлённости. Семантика неизвестности-известности как бинарное языковое значение является основополагающим для семантики неопределённости-определённости в русской языковой картине мира. НМ являются неспециализированными лексическими средствами выражения

семантики неизвестности (О.Б.Акимова 1999-а: 19). Оппозиция полная неизвестность - полная известность носит градуальный характер, между её полярными значениями находятся частные смысловые значения: неточность, приблизительность, неконкретность, умолчание, определённость. Значение умолчания стоит особняком на шкале оппозиции «неизвестность-известность». Это значение передаёт недосказанность, случаи лжеумолчания, значение преднамеренного сокрытия у одного из коммуникантов информации. Сокрытие может быть вызвано волнением говорящего, невозможностью выразить словами свои чувства, смущением, боязнью оскорбить собеседника, боязнью доставить боль и т.п. Умолчание может способствовать домысливанию невысказанной информации, создавать условия сотворчества (О.Б.Акимова 1999-6: 28). Полагаем, что значение скрываемого – это функционально-семантическое поле (ФСП) разноуровневых средств (просодических, лексических, лексико-фразеологических, морфемных, синтаксических). Учитывая тот факт, что пока в русистике не было специального описания значения умолчания как ФСП, дадим предельно краткую характеристику средств выражения категории умолчания.

ФСП умолчания имеет просодические средства выражения: понижение тона с некоторым замедлением темпа отрезка речи, содержащего значение умолчания и особая намекающая, «заговорщическая» интонация. См. пример Е.В.Падучевой: о возможном «заговорщическом» понимании НМ:

Еду кой с кем повидаться
Чрез Николаевский мост (Некрасов).

Словообразовательные средства значения умолчания – отрицательные частицы *не-* и *ни-*, формант *кое-* (изредка *-то).*

Лексические средства выражения категории скрываемого – это имена существительные, имена прилагательные, глаголы (*тайна, скрывать, умалчивать, неявный),* некоторые разряды местоимений (неопределённые, отрицательные), обладающие семой «скрываемое», передающие семантику намеренного утаивания части информации.

К лексическим средствам значения скрываемого относятся и языковые эвфемизмы, составляющие синонимы к нейтральным употреблениям слов, выражающих отрицательный сценарий событий. Ср.: *опаздывать – задерживаться, украсть – позаимствовать, выгнать – попросить* (откуда-либо). Оценочные слова, являющиеся вторым, неопределённым, членом неполной (ослабленной) противоположности: *дорогой – недорогой,* т.е. дешёвый; *молодой – немолодой,* т. е. старый. Некрайние члены антонимической парадигмы: *культурный – не совсем культурный – бескультурный* в значении крайних. Вообще в основе семантического развития многих слов лежит тропеическое переосмысление. В частности, литотическое переосмысление, когда антоним с отрицанием употребляется как понятийная категория уменьшительности: *ничего* вместо *хорошо, отлично, недурственно* и т.п. Прономинально-адъективные контаминанты *никакого ничего* являются специализированными средствами выражения общей оценки (Е.А.Федорченко 1995: 15). Контаминант *ничего,* как правило, выражает минимальное соответствие предмета речи/мысли определённым нормам: *У тебя жёнка-то ничего* (В.Белов), но как средство выражения значения скрываемого может передавать более высокую (но скрываемую) оценку. Ср. замечание

Е.В.Падучевой о сочетании НМ с неисчисляемыми именами, порождающими шкалу оценки. При этом разные местоимения соотносятся с разными точками этой шкалы: *какой-нибудь* – с низшей, ср. *Сомневаюсь, чтобы моя беседа могла доставить вам какое-нибудь удовольствие* («Рудин»), а *кое-какой* и *некоторый* - с более высокой: *Это придавало делу некоторый интерес* (Е.В.Падучева 1985: 210). Именно НМ с формантом *кое-* и *некоторый* способны выражать значение скрываемого. В этом случае они выражают значение более высокой оценки, чем в прямом своём употреблении. Попутно заметим, что нибудь-местоимения не могут передавать значение скрываемого (с более высокой оценкой) из-за компонента значения «безразлично какой».

Значение неназываемого, скрываемого для кое- и то-местоимения выделяет Т.М.Николаева: *Кто-то во всяком случае об этом знает; Кое-кого ты приняла бы иначе* (Т.М. Николаева 1982: 61). Значение неназываемого, небезызвестного появляются в НМ в тех случаях, когда налагаются на потенциальный определённый артикль. Подобное употребление характерно для неопределённого наречия *почему-то: [Брат упрекнул сестру, что она не возвеличивает покойника, как принято у казахов] Айзада только этого и ждала. И вскричала она с новой силой и яростью. Ах ты какой умный и учёный выискался'. Ты, мол, вначале свою жену научи. Ты эти красивые слова вначале ей втолкуй'. Почему-то она не приехала и не показала нам плач величальный. А уж ей негрешно было и воздать должное отцу нашему* (...) (Ч. Айтматов) (Е.П. Сеничкина 1988: 9).

Значение скрываемого может быть передано и фразеологическими средствами. В частности, устойчивыми сочетаниями и идиомами, включающими в свой состав местоимения; *в некотором роде (смысле), как сказать, так себе, так сказать, судя по всему, что ли, это нечто, это что-то.* Контаминанты *нечто, что-то* в результате развития семантической структуры местоимения приобретают **литотическое** значение положительной оценки. Заметим, что поле скрываемого пересекается с полем уменьшительности.

Синтаксическим средством выражения категории скрываемого является апозиопезис – внезапная остановка, нарушающая синтаксическое построение, вследствие наплыва чувств, колебания и т. п. (О.С.Ахманова 1969: 52). Стилистическим эффектом апозиопезиса может явиться фигура умолчания, умышленно не завершённое высказывание. С точки зрения структурного синтаксиса – это неполные предложения (как правило, ситуативно неполные). Заметим, что вслед за П.А.Лекантом считаем, что эллипсис не относится к неполным предложениям (и следовательно, не может быть стилистической фигурой речи). Эллиптические предложения: Дети – *в лес; Вот я тебя палкой?* не имеют соотносительных полных вариантов. Неправомерно говорить о пропуске в них сказуемого (П.А.Лекант 1986). Синтаксические средства категории скрываемого описаны нами (Е.П.Сеничкина 1992).

Однако НМ выражают не только категории неопределённости, скрываемого. С помощью НМ передаются значения крайности; безразличия выбора.

Значение крайности для НМ выделено в качестве категории Т.М.Николаевой; представлено значениями минимальности выбора («хоть») – *Дай бумаги! Клочок какой-нибудь дай, – приставал Штольц.* (Т.М.Николаева 1982: 63). Стилистические функции значения крайности, выраженного НМ, опи-

саны нами в (Е.П.Сеничкина 2000-а). Значение крайности свойственно нибудь-местоимениям как имеющим общий компонент с частицей *хоть*.

Наконец, НМ являются средством выражения ФСП убедительности. Модальное значение убедительности возникает всякий раз, когда говорящий предполагает, что у адресата могут возникнуть возражения и пытается предупредить это. Описательно это значение может быть представлено как *«вы не подумайте, что...»* Категория убедительности предаётся набором разноуровневых средств (лексических, фразеологических, синтаксических и т. п.). Напр., в устойчивых выражениях *«Хотите верьте, хотите нет...», «Невероятно, но факт...»* и т.п. Подробнее см. (Е.П.Сеничкина 1988; Е.П.Сеничкина 2000-б). Категория убедительности имеет свои зоны пересечения с полями категории уменьшительности, категории умолчания.

Таким образом, неопределённые и отрицательные местоимения обслуживают целый ряд содержательных категорий. Исследование дискурсивных возможностей неопределённых и отрицательных местоимений может выявить богатый репертуар понятийных категорий языка.

Цитируемая литература

Акимова О.Б. Семантика неизвестности и средства её выражения в русском языке: Автореф. дис. ... докт. филол. н. – М., 1999-а.

Акимова О.Б. Семантика неизвестности и средства её выражения в русском языке. - М. 1999.-б.

Алёхина М.И. Категория определённости-неопределённости в современном русском языке: Автореф. дис. ... канд. филол. н. – М., 1975.

Арутюнова Н.Д. Язык и мир человека. – М., 1999.

Ахманова О.С. Словарь лингвистических терминов. – М., 1969.

Вороновская И.В. Функционально-семантическая категория неопределённости в современном русском языке: Автореф. ... канд. дисс. филол. н. – Л., 1984.

Галкина-Федорук Е.М. Выражение неопределённости в русском языке неопределёнными местоимениями и наречиями. – М., 1963.

Категория определённости-неопределённости в славянских и балканских языках. – М., 1979.

Лекант П.А. Синтаксис простого предложения в современном русском языке. – М., 1986.

Мещанинов И.И. Члены предложения и части речи. – Л., 1978.

Николаева Т.М. Семантика акцентного выделения. – М., 1982.

Николаева Т.М. Функциональная нагрузка неопределённых местоимений и типология ситуаций // Изв. АН СССР. – 1983. – Т. 42. – № 4 (серия лит. и яз.).

Падучева Е.В. Высказывание и его соотнесённость с действительностью. - М., 1985.

Сеничкина Е.П. Актуализация высказывания в тексте: Автореф. дис.... канд. филол. н. - М., 1988.

Сеничкина Е.П. Прагматика значимого молчания в художественном тексте // Когнитивная и коммуникативная структура текста. Функциональный анализ. – М.: АН СССР, 1991.

Сеничкина Е.П. О стилистической значимости молчания // Филологическая герменевтика и общая стилистика: Сб. науч. тр. – Тверь, 1992.

Сеничкина Е.П. Функционирование нибудь-местоимений в романе А.Платонова «Чевенгур» // Актуальные проблемы психологии и лингвистики: Материалы. – М.-Пенза, 2000-а.

Сеничкина Е.П. Дискурсивные возможности неопределённых местоимений // О вы, которых ожидает отечество: Сб. науч. раб. -Самара / СПУ. 2000. - С. 18-33-6.

Смирнов Ю.Б. Семантика и функционирование местоименных слов со значением неопределённости в современном русском языке: Автореф. дис:... канд. филол. н. – Л., 1985.

Теория функциональной грамматики. Субъектность. Объектность. Коммуникативная перспектива высказывания. Определённость-неопределённость. – СПб., 1992.

Федорченко Е.А. Местоименные контаминанты в художественном тексте: Автореф. дис. ... канд. филол. н. – М., 1995.

Шведова Н.Ю., Белоусова А.С. Система местоимений как исход смыслового строения языка и его смысловых категорий. – М., 1995.

Шмелёв А.Д. Определённость-неопределённость в названиях лиц в русском языке: Автореф. дис. ... канд. филол. н. – М, 1984.

Канд. филол. н. Т.А.Сироткина (Пермь)

К ВОПРОСУ О КЛАССИФИКАЦИИ ОТАНТРОПОНИМИЧЕСКИХ ПРОЗВИЩ

Вопрос о классификации прозвищ, образованных от антропонимов, несмотря на многолетнее их исследование (см. работы З.П.Никулиной, П.Т.Поротникова, Н.Н.Ушакова и др.) до сих пор остается открытым.

Это связано с проблемами определения границ прозвища. Так, не все ученые-ономасты относят к прозвищам такие отантропонимические именования, как Тихоня (от Тихонов) или Попэкрю (от Петр Петрович Крюков), называя их фатическими либо бытовыми именами. Расплывчаты границы между отыменными прозвищами и формами имени (например, Марго от Маргарита).

На основе анализа отантропонимических прозвищ, собранных в Перми и Пермской области, представим свой вариант их классификации. Она состоит в выделении семи групп отантропонимических прозвищ: 1) образованные от фамилии носителя; 2) образованные от имени носителя; 3) образованные от отчества носителя; 4) образованные от имени и отчества носителя; 5) образованные от имени, фамилии и отчества носителя; 6) образованные от антропонима кого-либо из родственников; 7) образованные от общеизвестных антропонимов.

Рассмотрим данные группы.

1. Прозвища, образованные от фамилии носителя.

Большинство из них создано морфологическим способом: Акула (Акулов), Антипа (Антипин), Арсенть (Арсентьева), Байдар (Байдаров), Бес (Бессонов). Но

больший интерес представляют те, которые связаны с ассоциациями, вызванными семантикой апеллятива, от которого образована данная фамилия: Башка, Голова (от фамилии Разумков), Ботинок (от фамилии Бушмаков), Буратино (от фамилии Березин). Представляется, что для современной психолингвистики цепочки таких ассоциаций были бы хорошим источником материала. Особенно важно проследить, если возможно, сложную цепочку образования прозвищ, которые, на первый взгляд, не связаны с фамилией. Например: фамилия Часовских и прозвища Будильник и Парень из Кукуштана связаны следующим образом: Часовских – Час – Будильник; Часовских – Час – Часы с кукушкой – Кукушка в Кукуштан улетела – Парень из Кукуштана.

2. Прозвища, образованные от имени носителя.

Имя является в таких прозвищах одним из компонентов составного именования. Второй компонент в них – характеризующий, например: Бабка Юлька – прозвище пожилой учительницы истории; Ваня Грозный – прозвище Ивана, агрессивного по характеру.

3. Прозвища, образованные от отчества носителя.

Они могут функционировать в виде имени – Альберт (от Альбертович), в виде преобразованного отчества – Бекишна (от Киримбековна), а также в виде апеллятива – Валерьянка (от Валерьевна).

4. Прозвища, образованные от имени и отчества носителя.

Чаще всего именования этой группы образуются путем сложения: Антофель (Анатолий Федорович), Борфед (Борис Федорович). Реже встречаются прозвища, образованные путем смешения слогов имени и отчества: Болина Гарисовна (Галина Борисовна).

5. Прозвища, образованные от имени, фамилии и отчества носителя, чаще всего представляют собой аббревиатуру: ВВС (Вера Васильевна Смирнова). Особенность заключается в том, что они образуются от тех антропонимов, которые складываются в уже известные аббревиатуры, ср. ВВС – военно-воздушные силы.

6. Прозвища, от антропонима кого-либо из родственников.

Основой их часто служат прозвища родителей (Белочка – дочь Алеши Белого) или старших братьев и сестер (Босёнок – прозвище младшего брата по прозвищу старшего – Бося).

7. Прозвища, образованные от общеизвестных антропонимов.

Сферы ассоциаций, служащих для образования данных именований, очень разнообразны. Это: эстрада (Агутин), кино (Аниськин, Али-Баба, Ван Дам), история (Анка-пулеметчица, Будёный), литература (Братья Квакины, Будулай, Вакула).

Таким образом, доля отантропонимических прозвищ в общем их составе довольно значительна. Попытка классифициовать их еще раз показывает, что данный тип именований очень неоднороден и разнообразен по составу. Если внутренняя форма в одних еле заметна или даже отсутствует (отфамильные прозвища), то в других (например, в прозвищах, образованных от общеизвестных антропонимов) она хорошо высвечивается и поддается рассмотрению. В целом же все отантропонимические прозвища выполняют те же функции, которые характерны для прозвищ в целом – функции индивидуализации и характеризации объекта.

Канд. филол. н. Л.М.Сызранцева (Пенза)

О НЕКОТОРЫХ СТИЛИСТИЧЕСКИХ СВОЙСТВАХ ОТРИЦАТЕЛЬНОГО ПРЕДЛОЖЕНИЯ

Существует целый ряд случаев, когда отрицание может участвовать в создании художественного эффекта. Например, предложения с так называемым «двойным» отрицанием характеризуются сдвигом не только смысловых, но и стилистических связей. В них передается смягченное, некатегоричное утверждение с известной долей сдержанности оценки. Эти структуры связаны с мягкой, ненавязчивой, порой иронической манерой языкового общения, подчас придающей им оттенок двусмысленности, образуют фигуру речи, называемую литотой или преуменьшением (understatement). На стилистическом эффекте преуменьшения могут строиться целые фрагменты текста, в которых автор выражает иронию, определенного рода недосказанность, намек и пр. Оно интересно своей национальной специфичностью. Его принято объяснять английским национальным характером. Отраженным в речевом этикете англичан: английской сдержанностью в проявлении оценок и эмоций, стремлением избежать крайностей и сохранить самообладание в любых ситуациях. Например: Mr. Freeman: You have still a very fair private income, have you not?

Charles: I can not pretend to have been left a pauper.

Mr. Freeman: To which we must add the possibility that your uncle may not be so fortunate as eventually to have an heir.

Charles: That is so.

Mr. Freeman: And the certainty that Ernestina does not come to you without due provision. (Fowles)

В данном примере отрицательные конструкции, в основе которых лежит литота, являются важным средством для характеристики действующих лиц. Мистер Фримен нарочито преуменьшает значимость произносимых им фраз, пытаясь тем самым произвести впечатление человека, далекого от чрезмерного меркантилизма, когда речь идет о будущем его дочери. Но намеренно преуменьшая значимость тех или иных вещей, он в конечном итоге добивается противоположного результата. Камуфляж не удается, и мистер Фримен предстает перед читателем в истинном своем облике: тщеславный нувориш, покупающий за большие деньги титулованного зятя.

Существует еще один интересный случай употребления отрицания в стилистических целях: оно выражает отталкивание от какого-либо стандарта, от того, что ждет читатель. Классическим образцом художественного текста, построенного по такому принципу, является знаменитый 130 сонет Шекспира:

My mistress’s eyes are nothing like the sun:
Coral is far more red than her lips red.

…

I have seen roses Damask’ed red and white
But no such roses see I in her cheeks…

Возлюбленная поэта, «смуглая леди», своего рода антигероиня: не белолица, не розовощека, не имеет чудных золотистых локонов, тело ее не благоухает

ароматом нежной фиалки и пр. Заключительные строки сонета, составляющие его «квинтэссенцию»:

But I think my love as rare

As any she belied with false compare, –

представляют собой ответ поэта всем тем авторам, которые претенциозно воспевали достоинства своих возлюбленных, делая их похожими своими непомерно возвышенными сравнениями, отражавшими эстетические вкусы той эпохи, не на земных женщин, а на сошедших с неба богинь. Своим сонетом Шекспир как бы «совершил покушение» на идеал женской красоты своего времени, показав, что любовь к женщине не сводится к оценке цвета ее волос или глаз.

Существует еще один, практически не исследованный в научной литературе, но имеющий тенденцию к развитию в современной художественной прозе, способ создания определенного стилистического эффекта посредством использования отрицательных конструкций, при котором в тексте стилистически нейтральное предложение или последовательность предложений могут стать коррелятом сложного (композитного) слова, несущего, как правило, элементы негативной оценочности. Например: It was a very ordinary morning. She wrote a letter to Mama. Did not see dear Charles. Did not go out though it was very fine did not feel happy. It was a very did-not sort of day for the poor girl. (Fowles)

Канд. филол. н. Т.Ю.Тамерьян (Владикавказ)

МОНОЛОГ КАК ЭКСТЕРОРИЗАЦИЯ ВНУТРЕННЕЙ РЕЧИ

Монолог в драматургии представляется творческим отражением вариативности процесса автокоммуникации. Внутренняя речь, действующая на канале Я-Я (Ю.М.Лотман), выступает как «стимул развития мысли», не неся никакой информации. В процессе автокоммуникации происходит совмещение в одном объекте двух ролей - адресанта и адресата.

Внутренняя речь обладает целым рядом релевантных признаков. М.М.Бахтин метафорически представляет ее в виде полифонической суперструктуры. Внешняя речь существует изначально как внутренняя речь о самом себе, о предметах, связях и отношениях в собственном воображении. Во внутренней речи мы часто ведем диалоги с другими, в своей рефлексии представляя слушателей. Внутренняя речь играет фундаментальную роль в порождении внешнего сообщения. Многократно описана модель порождения речи как вербализация в сознании первичного образа-организатора. В драматургическом произведении монологическая речь персонажа порождается по аналогичной схеме - внешняя речь ассимилируется как внутренняя.

Различают четыре основные разновидности монолога: монолог-сцена, монолог-рассказ, а также монолог-сцена и монолог-рассказ в присутствии партнеров.

Монолог-сцена – игровой эпизод, насыщенный психологическим и физическим действием, событиями, происходящими на глазах у зрителя, без присутствия партнеров.

В строгом смысле слова общением называют взаимодействие партнеров. Но К.С.Станиславский применял более широкое значение этого понятия - сопри-

косновение человека через органы чувств со всем, что его окружает, включая неодушевленные предметы. Отсутствие партнеров компенсируется строгой реакцией действующего лица на все окружающее, на неодушевленные предметы, а самое главное - на свою внутреннюю жизнь со всеми отсутствующими объектами внимания.

В чистом виде монолог-сцена не предполагает прямого общения со зрителями, если оно не входит в принцип решения всего спектакля. Если же стектакль допускает такой принцип, в монологе это общение непременно активизируется, поскольку монолог - это мысли вслух, а зритель принимается как условный свидетель.

Другой тип монолога - монолог-рассказ. Воображая слушателя, выдуманного или конкретного, мы часто рассказываем ему что-либо, произносим монологи, безразлично – про себя или вслух. Таким образом, можно сказать, что монолог-рассказ предполагает внутреннее перевоплощение мысли.

Встречаются еще две формы тех же самых монологов – это монолог-сцена и монолог-рассказ в присутствии партнеров.

Монолог должен вытекать из всех предыдущих событий, точно так же, как и все последующие события должны служить естественным его продолжением – таково главное правило течения изображаемой жизни в драматургии.

Монолог – это сценическая форма, в которой перевоплощение должно особенно смыкаться с подлинной внутренней жизнью человека, а вслед за этим и выражением личности художника. Монологи главного героя часто опосредованно выражают мысли автора.

Параллельным мотивом сценического действия протекает «внутренний монолог» героя, отражающий сложный процесс его душевного развития. Он звучит как внутренний голос, оценивающий происходящие события и получаемые сообщения. «Внутренний монолог» может возникнуть и в виде «внутреннего диалога» с собеседником во время общения.

Одним из признаков внутренней речи является фасцинация. Ее важнейшая функция состоит в «настраивании» адресата на восприятие текста. Фасцинирующий ритм при оформлении текста служит своеобразным организатором речи. Ведь речь – это озвученное мышление, через нее осуществляется проникновение в характер и поступки человека (героя произведения).

Канд. филол. н. И.В.Труфанова (Елец)

ЧАСТИЦЫ *МОЛ, ДЕ, ДЕСКАТЬ* В НЕСОБСТВЕННО-ПРЯМОЙ РЕЧИ

Исследователи несобственно-прямой речи в числе ее формальных показателей называли частицы *мол, де, дескать*. Необходимо сделать следующие уточнения относительно функций данных частиц в несобственно-прямой речи. Частица *мол* служит знаком того, что несобственно-прямым способом речь персонажа передает не автор, а другой персонаж в своей письменной или внутренней и т.п. речи. Во-вторых, она употребляется, когда персонаж несобственно-прямым способом передает свою речь другому лицу через транслятора. В-

третьих, *мол* помещается в речь самого говорящего когда, он несобственно-прямым способом передает свою будущую или вспоминаемую речь.

"Щеки ее были твердыми, солоноватыми от слез. И никак он не мог вслушаться в ее бормотание. Наконец уловил: **он, мол, не женится ведь, не женится?**" (В.В.Кавторин, "Черная вода, черемуховый цвет").

"Колька прочел и даже пот со лба вытер – вот уж не ожидал! На подпись еще раз взглянул: Игорь. Вот уж – и в страшном сне бы не приснилось, кто вдруг за Колькины дела примется. А ведь он может, Игорь! Неужели выгорит?! Конечно, являться к тетке – тоже не подарочек; батяльничек там будет, кузен. Да ничего! Батяльничек, выходило, промашку дал, пусть помалкивает, а к кузену можно и подольститься: **видел, мол, видел, как ты Моржа разукрасил!**" (В.В.Кавторин, "Черная вода, черемуховый цвет").

"Она не бредила. Держала в руке бумажки. Жаль, сил не было зажать их покрепче. А надо бы. Надо бы совсем крепко, как последнюю каплю жизни, как Кащей свою иголочку. Зажать и ждать, ждать.

А был уже вечер, сумерки в комнате набрякли, оживали на скатерти травы, шевелились, струились под напором воды или ветра и опять тянулись вверх, выпрямлялись.

И ясным-ясно стояло в душе ее то, что так и забыла сказать она Гошке, внуку лобастенькому, золотой большаковской головушке. Как потоптанная трава выпрямляется. **Не сверху, мол, тянут ее, не к солнышку, а напирает снизу земляной сок, глубинная сила жизни, любви…** И человек так же. В правде может своей ошибиться, с ложью спутать, принять зло за добро. Все может – в одной любви никогда не ошибается, она – как главный ток, как русло соков для травушки – завсегда вверх. Чтоб ни было с ним, как бы душа ни погибала – ты его полюби, он и выпрямится. Отойди, оставь одного на ветру – и загинет" (В.В.Кавторин, "Черная вода, черемуховый цвет").

"Компания ушла, а он цедил кофе и думал (…)

А та же Маринка? Там, в Павловске, она сидела, так жалобно сгорбившись, что хотелось успокоить, погладить ее. А он какую-то чушь бормотал: **она, мол, зря, пусть Морж только сунется!**" (В.В.Кавторин, "Черная вода, черемуховый цвет").

Частица *де* тоже употребляется только в несобственно-прямой речи, передаваемой персонажем, а не автором. В отличие от частицы *мол* она содержит в своей семантике причинный компонент и помещается персонажем в передаваемую им несобственно-прямым способом чужую речь тогда, когда в этой чужой речи заключено указание на причины каких-то утверждений передающего или его поступков, или поступков того, чья речь передается.

"Темно-голубой костюм ее шился больше десяти лет назад, к поездке в Москву на слет, где молодые чествовали их, героев – рабочих тридцатых годов. По будням ни разу она не надевала его, ни к детям, ни в гости не хаживала. Наглаживался он обычно даже не к празднику, а к торжеству только – большому прилюдному действу.

Варька смеялась: **костюм-де и росту ей придает, и голосу…**" (В.В.Кавторин, "Черная вода, черемуховый цвет").

"– Нам ведь чуть ли не пожалеть героя предлагают: **прогадал-де, бедняга!**" (В.В.Кавторин, "Черная вода, черемуховый цвет").

"Варя в сердцах трубку швырнула.

Надо же, секреты завелись у старухи! Обычно за неделю вперед хвастает, куда ее речуху толкнуть позвали, а тут – тишком, ни полслова. К чему бы, а? И разом все разговоры старые в ее голове завертелись: что Колька женится, и жалко его, **невеста-де не сносях…** Кровь к вискам прилила, застучала со злобным напором: «Вечно мне эта дура старая со своей жалостью…»" (В.В.Кавторин, "Черная вода, черемуховый цвет").

Одновременно обе частицы *мол* и *де*, употребленные в несобственно-прямой речи, указывают, первая на то, что несобственно-прямая речь одного персонажа передается другим в его внутренней (реже внешней речи), вторая на то, что чужая речь приводится им как аргумент его собственного какого-либо утверждения.

"– Да? – удивлялась Наталья насмешливо.– Какие еще заслуги за нашей старушкой?

Заслуги, конечно, были. Ну хотя бы та, что именно Ада Марковна придумала эту поездку. К новой своей роли бабки она относилась тогда восторженно-серьезно, истово, и когда Юлька, отлученная весной от груди, стала капризничать, прихварывать, она всем как дважды два доказала, что «ребенка надо укрепить морем».

Сергей Емельянович вякнул, мол, сам-де он впервые попал в Крым только тридцати шести лет, когда кое-что уже было и сделано, и заработки позволяли… Наталья обиженно фыркнула «Вот еще! Так я и поехала одна – при вашей внучке нянькой!» Все висело на волоске, но Ада Марковна ужом вертелась меж ними, успокаивая, миря, сближая… Короче, Сергей Емельянович сам потом упрашивал зятя поехать, произносил целую речь об отцовском долге. Он сделал вид, что речь его проняла, поехал и пил этот отдых по глоточку, смаковал каждую минуту и все не мог достаточно насладиться" (В.В.Кавторин, "Черная вода, черемуховый цвет").

Частицы *мол, де, дескать* употребляются и в воображаемой несобственно-прямой речи, т.е. на самом деле не произнесенной, точнее не вербализованной, а заключающей в себе интерпретацию значимого, "говорящего", жеста; *мол* – своего, *де, дескать* – чужого *Де, дескать* и в этом случае употребляются в причинном контексте.

"– Ну-с, – спросил Буров, демонстративно потягиваясь: **засиделся, мол, тут, тебя поджидаючи.** – Насладился беседой с начальством?" (В.В.Кавторин, "Черная вода, черемуховый цвет").

"– Ну-с, – сказал он, солидно складывая руки на опустевшем столе, – все в сборе? Прошу высказываться.

О, это пожалуйста! Высказываться – это любимейшее занятие на «телевике». И чего здесь иной раз ни выскажут! Ну их! Все, что здесь говорится, в конечном счете маленькая борьба маленьких самолюбий. Но Аркашка-то Огарышев как важно слушает! Насобачился: не улыбнется даже. Шеф! Кто бы мог подумать, что из неплохого парня выйдет такой административный гений? Во, да-

же очки снял! **До того, дескать, это ему интересно.** И что же вас так заинтересовало?

Буров повернулся, глянул в упор (…)" (В.В.Кавторин, "Черная вода, черемуховый цвет").

"– То есть? Разумеется – да, но…

Социолог развел руками и чуть улыбнулся: **он-де понимает и ценит шутку и все-таки…**" (В.В.Кавторин, "Черная вода, черемуховый цвет").

Альтернативные трактовки функций частиц *мол, де, дескать* (из новых работ см.: Н.Д.Арутюнова 2000; А.Н.Баранов 1993).

Канд. филол. н. Г.К.Хамзина (Казань)

ЕЩЕ РАЗ О ПРЕДЛОЖЕНИИ И ВЫСКАЗЫВАНИИ

Несмотря на реальность своего существования в языке-сознании, предложение, понимаемое в современной лингвистике как модель, структурная схема, грамматический образец построения основной единицы синтаксиса, абстрагированный от ее конкретного языкового выражения, объективируется в нечто доступное для непосредственного чувственного восприятия и наблюдения лишь через материально-языковую форму того или иного отдельного высказывания, в которое оно воплощается в речи. В таком соотношении предложения и высказывания проявляется диалектика общего (структурная схема), особенного (различные типы структурных схем), отдельного (воплощение указанных категорий в конкретных высказываниях различных индивидов). На грамматически абстрагированном характере предложения – структурной схемы – и лексически конкретизированном характере предложения-высказывания основано отнесение предложения к языку, а высказывания к речи. Однако не следует забывать, что это разделение условно, оно продиктовано целями удобства процедуры лингвистического анализа. Мы склоняемся к существующему в современной лингвистике мнению о том, что при порождении высказывания отбор лексических и грамматических средств языка происходит одновременно. Лексические единицы всегда грамматически оформлены, а грамматические формы и структуры всегда лексически конкретизированы. Когнитивно-языковая концептуализация мира обусловливает возникновение теснейших ассоциаций каждой лексической единицы, содержащей знание о мире, с целым рядом других лексических единиц, очерчивающих в сознании носителей языка круг ситуаций действительности, в высказываниях о которых может быть употреблена данная лексическая единица в виде той или иной словоформы, определяемой грамматическими правилами данного языка согласно ее денотативно-ролевому назначению. Объем этого круга может быть неодинаков для членов одного языкового коллектива, обладающих различным уровнем культуры, знаний о мире и языковой компетенции, но определенная ядерная общность его для них обязательна. На этой психолингвистической закономерности базируется известное понятие ассоциативно-вербальной сети. Неразрывность лексического и грамматического в речи невозможна без такой же стабильной связи их в языке-памяти. Обеспечивая стабильность языка как средства коммуникации, прочность связи лексического и грамматического, актуализируемой при обозначении ситуации-денотата в процессе речепорожде-

ния и понимания высказывания коммуникантами, в то же время позволяет творчески использовать язык, допуская “вольности” в образовании некодифицированных высказываний, отступления от структурной схемы, от моделей канонических предложений-высказываний письменно-литературного языка, если в данном акте коммуникации имеются необходимые для этого конситуативные условия, а именно: содержание ситуации-денотата в определенной мере подсказывается иными источниками информации, нежели само образуемое высказывание. Возникающее в таких речевых условиях высказывание становится конденсатом вербализованной и частично невербализованной семантики, его функционирование ограничено сферой определенных типовых контекстов. Указанные явления наиболее характерны для некоторых типов высказываний-номинативов, структура которых не изоморфно, не иконично представляет структуру обозначаемой ими ситуации-денотата, экстралингвистического события. На результатах анализа таких высказываний-номинативов в докладе будут конкретизированы изложенные выше положения.

Канд. филол. наук Л.В.Шалина (Пенза)

ВЕЩНЫЕ И ЛИЧНЫЕ НАИМЕНОВАНИЯ СО СВЯЗАННЫМИ КОРНЯМИ

Проблемами переходности в языке лингвисты занимаются давно. Следует отметить, что по исторически сложившейся традиции как в отечественной, так и зарубежной лингвистике рассматриваются в основном переходные явления в системе частей речи. Однако современное состояние проблемы переходности позволяет вывести ее из узкого круга, ограниченного рамками констатации перехода одной части речи в другую, раздвинуть ее границы. В частности, разработанная В.В.Бабайцевой (В.В.Бабайцева. Переходные конструкции в синтаксисе. – Воронеж, 1967) шкала переходности, отражающая сущность явления переходности вообще и объясняющая структуру синкретизма с учетом степеней его проявления применительно к языковым явлениям любого уровня, позволяет выявить переходные явления не только между частями речи, но и внутри их. Вслед за В.В.Бабайцевой «переходность» понимается в работе как «синкретизм».

Под переходными явлениями в системе словообразовательной номинации понимаются в работе промежуточные между типичными языковыми единицами части слова, совмещающие свойства как самостоятельного слова, так и словообразовательного форманта. В качестве ярких примеров такой переходности могут рассматриваться отдельные сложные слова и их компоненты.

Объектом нашего исследования являются сложные слова, относящиеся к вещным и личным наименованиям, образованным от глагольных словосочетаний путем сложения и нулевой суффиксации (**ледокол, скалолаз, зубоскал**), в русском и немецком языках.

Как известно, словосложение является универсальным способом словообразования в славянских и германских языках, в том числе русском и немецком.

Цель данной работы – выявить, используя шкалу переходности В.В.Бабайцевой, степень сходства и различия свойств отглагольных существительных типа **воз, лаз, ход, вар** и словообразовательных формантов с тем же звучанием: **-воз (водовоз), -лаз (скалолаз), -ход (электроход), -вар (стекловар)**

в сложных словах, образованных от глагольных сочетаний, а также определить статус этих формантов и образованных с их помощью сложных слов номинации.

Обратимся непосредственно к анализу конкретного языкового материала. Для выполнения поставленной задачи требуется установление сходных и различительных признаков у самостоятельных существительных типа **вар, лов, кол** и словообразовательных формантов сложных слов с аналогичным звуковым оформлением, с одной стороны, и наличие общих различительных черт у словообразующих формантов и глаголов, - с другой.

Число сходных признаков данных языковых единиц довольно ограничено. В качестве таковых можно назвать одинаковое звучание и их образование с точки зрения этимологии от одних и тех же глаголов, ср. **вар** (варить) и **сталевар** (варить сталь); **лов** (ловить рыбу) и **птицелов** (ловить птиц).

Однако в семантическом и функциональном плане сопоставляемые единицы имеют довольно значительные расхождения. Во-первых, отглагольные существительные как самостоятельные языковые единицы обладают номинативной функцией, называя определенный «кусочек» внеязыковой действительности, тогда как их «двойники» - словообразовательные форманты сложных слов реализуют эту функцию не самостоятельно, а лишь в сочетании с первым компонентом. Во-вторых, восходя этимологически к одному мотивирующему глаголу, обозначающему действие, свободное слово и словообразовательный формант зачастую расходятся в значениях, например, **вар** в «Словаре русского языка С.И.Ожегова толкуется следующим образом: «1. Вареная смола … 2. Крутой кипяток (прост.)». Из представленных в словаре значений слова **вар** видно, что связь между производным *вар* и его производящим **варить** оказывается в настоящее время зыбкой, затемненной. Человек, никогда не имевший дело с продуктом, сваренным из смолы, может и не знать, что обозначается словом **вар.** Связь между производным и производящим скорее формальна. Правда, следует отметить, что такое семантическое расхождение характерно не для всех существительных, образованных от глаголов действия с помощью нулевой фиксации. Большинство существительных подобного рода все-таки сохраняют и формальное и семантическое сходство с глаголом-мотиватом: **– лов - ловить, ход – ходить, лаз – лазить** и т.д. Анализ материала показал, что чисто существительных, образованных от глаголов действия, в русском языке довольно ограничено. Так, из 47 глагольных основ, с помощью которых образованы сложные слова, представленные в «Обратном словаре русского языка» и «Словаре русского языка» С.И.Ожегова, лишь 11 допускают образование существительных в свободном употреблении: **вал, вар, вес, воз. звон, кол. лаз, лов, мор. пляс, ход**.

Сложные слова, образованные от глагольных словосочетаний и обозначающие вещные и личные наименования, хотя и приобретают признак цельнооформленности и воспроизводят целостную, нечленимую единицу мышления – один концепт, тем не менее сохраняют семантическую связь с глаголами. Основы глагола выступают в подобных сложных словах в качестве второго компонента и являются опорными, т.к. они составляют стержень сложного слова как структурном, так и семантическом отношении. Они обозначают производителя действия, названного глагольной основой. Так, слова стеклодел, винодел, маслодел, сукнодел, сыродел, бракодел и др., объединенные компонентом –**дел,** скре-

плены общностью функции – «делать что-то». По отношению к нему первые компоненты называют объект этого действия, т.е. конкретизируют действие производителя. На фоне второго компонента, который является инвариантным, первые компоненты предстают как вариативные, формирующие поле объекта. Вместе с тем второй компонент сложного слова не употребляется самостоятельно, он как бы «привязан» к первому. Регулярно образуя новые сложные слова, он берет на себя функцию суффикса, хотя и сохраняет лексическое значение соответствующего мотивирующего глагола. Переходное состояние второго компонента вещных и личных наименований (от основы к суффиксу) дает лингвистам повод по-разному толковать их. В «Русской грамматике-80» образованные от глагольных словосочетаний существительные называются словами со связанными опорными компонентами Н.М.Шанский (Н.М.Шанский, А.Н.Тихонов. Словообразование. Морфология. – М., 1981) относит их к словам, образованным с помощью суффиксоидов. П.В.Чесноков называет их прогрессирующими полусловами, а части сложного слова – регрессирующими полусловами (в силу постепенной потери ими статуса самостоятельного слова; см.: П.В.Чесноков. Явление переходности между словом и единицами ближайших к нему уровней // Переходность и синкретизм в языке и речи. М., 1991. С. 14-22).

Вслед за Л.П.Катлинской (Л.П.Катлинская. Живые способы создания русских слов. – М., 1995) мы считаем вещные и личные наименования, образованные от двух основ, словами со связанными основами (корнями), т.к. они состоят не из целых самостоятельных слов, а из связанных корней: **водовоз**=вод+о+воз, **скалолаз**=скал+о+лаз, **ледокол**=лед+о+кол.

Второй связанный корень подобных сложных слов помогает создать большое количество лексических единиц по строго системным правилам соответственно номинативным потребностям языкового коллектива. В поверхностной словообразовательной структуре таких наименований реализуется в основном общая модель «существительное со значением «объект деятельности» + основа глагола с общей семантикой «действие»: **сталевар** (варить сталь), **лесоруб** (рубить лес), **правдолюб** (любить правду), **китолов** (ловить китов) и др. Первый компонент может обозначать также: а)средство, с помощью которого осуществляется действие – **турбовоз, атомоход, электроход** и др.; б)место свершения действия **– планетохо, луноход, болотоход.**

Один и тот же опорный компонент сложного производного слова может реализовать в зависимости от сочетаемости с первым компонентом разные значения мотивирующего глагола, что обеспечивает способность сложного слова покрывать более широкий и разнообразный круг значений. Например, связанный корень **–вод** в качестве опорного компонента сложного слова может соотноситься с разными значениями глагола водить и проявлять разные синтаксические связи с первым компонентом. В словах типа **кукурузовод, хлопковод, скотовод, оленевод** опорный компонент –вод соотносится по смыслу с глаголом разводить. В производных **парниковод, полевод** первый компонент указывает не на объект, а на место действия: «тот, кто выращивает (разводит) что-либо в парнике, поле». В слове **шелковод** нарушена смысловая связь между компонентами (нельзя разводить шелк). Возможно, здесь произошло сокращение слова **шелкопрядовод** в силу его «громоздкости», а это, в свою очередь, привело к

изменению семантического значения компонента **–вод** (специалист по шелководству). В сложных наименованиях типа экскурсовод, кружковод, плотовод в компоненте **–вод** реализуется значение «руководить». В сложных существительных, обозначающих устройства, механизмы, компонент **–вод** соотносится со значением «двигать, перемещать»: **дисковод, пульповод, волновод** и т.д.

Как видно из проанализированных сложных наименований с компонентом **–вод**, его связь с мотивирующим глаголом **водить** различна в зависимости от первого компонента: она семантически и синтаксически прозрачна в наименованиях типа **овощевод**, экскурсовод и менее выражена в словах типа шелковод, пульповод, что и дает в свою очередь основание отнести его скорее к словообразующему форманту.

Таким образом, первый и второй компоненты сложного слова выполняют свои строго определенные функции. Первый компонент выделяет «объект из класса тождественных объектов по определенному признаку», т.е. определяет, конкретизирует второй. Второй, опорный компонент, представленный глагольной основой, дает общую морфологическую и семантико-категориальную характеристику всего сложного слова. Такое соотношение между компонентами сложного слова и позволяет создавать новые слова на базе уже существующих, ибо, как отмечает Е.С.Кубрякова, «имея готовое обозначение для данной реалии, человек проще соотносит мир действительности с миром своих концептов» (см.: Е.С.Кубрякова. Роль словообразования в формировании языковой картины мира // Роль человеческого фактора в языке: Язык и картина мира. М., 1988).

Анализ примеров с компонентом **–воз** показал, что по модели «основа существительного + основа глагола» от одних и тех же глагольных словосочетаний могут быть образованы как личные наименования, так и вещные, соотнесенные с определенного рода предметами реальной действительности. Это словообразовательное явление объясняется не семантико-словообразовательными закономерностями, а скорее экстралингвистическими факторами. Дело в том, что с развитием техники, механизации и автоматизации многие операции труда человека (деятеля) начали заменять машины, автоматы, а глаголы соответственно приобрели функцию «двойного представительства», т.е. стали обозначать действия, которые могут выполнять как человек, так и различные механические, автоматические устройства, ср.: **оленевод** и **пульповод; землемер и секундомер; дровокол и дырокол** и т.д.

Словосложение как способ образования вещных и личных наименований в немецком языке еще более активен и продуктивен, чем в русском. Оно является, по утверждению М.Д.Степановой, «ведущей тенденцией в развитии немецкого языка, поскольку его словарный состав постоянно обогащается за счет притока новых сложных слов» (М.Д.Степанова. Словообразование современного немецкого языка. – М., 1953. С. 359).

Немецкие сложные наименования вещей и имен деятеля допускают двоякую мотивацию, что вызывает споры среди германистов. Одни лингвисты (О.Бехагель, В.Хенцен) считают мотивирующими подобных словообразований глагольные словосочетания и относят их к модели суффиксальных слов-сращений. Согласно точке зрения данных лингвистов наименования **der Pizzabacker** образовано по суффиксальной модели Pizza backen (печь пиццу) + -er.

По мнению В.Фляйшера и М.Д.Степановой (W.Fleischer, M.D.Stepanova. Wortbildung in der deutschen Sprache. – Leipzig, 1984), подобные образования могут быть отнесены к модели словосложения и одновременно суффиксальных сложнопроизводных слов-сращений, т.е. допускается двоякая соотнесеность. Например, **der Kunden betreuer** - от der Kunde (клиент) + der Betreuer (консультант) и die Kunden betreuen (обслуживать клиентов) + er - работник, обслуживающий клиентов. Ср. также: **der Rollschuhlaufer** от die Rollschuhe (роликовые коньки) + der Laufer (бегун) и Rollschuh laufen (кататься на роликовых коньках) + -er – катающийся на роликовых коньках; **der Geschaftsfuhrer** от das Geschaft + der Fuhrer и Geschaft fuhren + -er – директор магазина, фирмы и т.д.

В этом вопросе мы следуем за М.Д.Степановой и В.Фляйшером и допускаем двоякую мотивацию вещных и личных наименований. Следовательно, вещные и личные наименования в немецком языке могут образовываться по двум моделям: «существительное + существительное на –er» или «глагольное словосочетание + -er».

Эта модель является в настоящее время очень продуктивной, При образовании вещных и личных наименований используется в основном определительное словосложение, т.е. первый компонент определяет, конкретизирует второй. Особенностью определительной модели в немецком языке является повторяемость финального компонента сложного наименования, что позволяет создавать целые ряды или серии аналогично построенных обозначений с аналогичной структурой мотивации: **der Medienberater** (консультант СМИ), **der Steeeeuerberater** (консультант по налогам), **der Personalberater** (консультант по кадрам).

Серийное сложение наименований с повторяющимся вторым компоентом тесно связано в немецком языке с проблемой суффиксов и частотных элементов. В современном немецком языке имеются такие единицы, которые находятся как бы в промежуточном положении: представляя собой словообразовательные средства с определенным лексико-категориальным содержанием, они в то же время не потеряли ни формальной, ни семантической связи с самостоятельными лексемами. На эти словообразовательные средства обращали внимание еще представители традиционного словообразования (Бехагель, Клуге, Бекер, Хенцен, Петерман и др.), но лишь в последние годы их стали рассматривать особо и применять в отношении их разнообразную терминологию: «полуаффиксы» (Х.Й.Гримм), «аффиксоиды» (В.Флейшер), «относительные морфемы» (Е.С.Кубрякова) и др.

Считая термин «полуаффикс» наиболее удачным и удобным в употреблении, М.Д.Степанова разработала критерии его отграничения от самостоятельно употребляющейся лексической единицы, основными из которых являются одинаковое формальное совпадениен, семантическое сходство и серийное употребление. Наряду с полуаффиксами автор выделяет в сложных словах так называемые «частотные компоненты». Это, по мнению автора, «также первые и вторые компоненты сложного слова, которые обладают всеми критериями полуаффиксов, за исключением семантического сдвига: сдвиг значения у них очень слаб или же отсутствует вообще» (М.Д.Степанова. Там же, с. 531). Их семантика, как правило, совпадает со значением однозначного слова или с одним из значений

многозначной лексической единицы. Их серийность может превосходить по объему серийность аффиксов.

Так, анализ сложных личных наименований с nomina agentis в качестве опорного компонента, представленных в «Обратном словаре немецкого языка», подтверждает это положение. С каждым отглагольным существительным зафиксировано большое количество сложных слов., например, с –**arbeiter** – 81, **fuhrer** – 108, **leiter** – 115, **macher** – 108, **trager** – 108 и т.д. Всего в этом словаре зафиксировано около 9000 слов.

Однотипно образованные ряды сложных наименований являются открытыми и постоянно пополняются новыми словами. Материалы прессы и печати наших дней позволяют расширить подобные серийные ряды сложных слов. В последнее время при образовании сложных имен деятеля широко используются иноязычные слова – в основном англоамериканизмы. Образование словгибридов позволяет избежать более сложных синтаксических конструкций, например, **der Teamleiter** – руководитель коллектива (das Team – англ. коллектив), **der Joint-Venture-Leiter** – директор совместного предприятия и т.д.

Вопрос о полуаффиксах и частотных компонентах сложений современного немецкого языка не разработан, поэтому четких критериев разграничения нет. Иногда является спорным отнесение того или иного элемента к полуаффиксу или частотному компоненту. Однако он поставлен на повестку дня самим развитием языка и нельзя не согласиться с утверждением М.Д.Степановой, что иерархия «компоненты сложных слов (особенно частотные) – полуаффиксы – аффиксы» должна быть признана как факт языка, а стирание в ряде случаев четких границ между названными элементами свидетельствует лишь об отсутствии полной стабильности его системы» (Там же, с. 535).

Примером прохождения иерархической стадии от компонента сложного слова до суффикса может служить элемент –**macher.** В «Словаре словообразовательных элементов немецкого языка» М.Д.Степановой сказано: «… **-macher** – сложный суффикс существительных мужского рода, обособившийся в составе сращений с глаголом machen и суффиксом –**er** , продуктивный, частотный. Часто соответствует в русском языке суффиксам –ник, -щик» (Там же, с. 295). Далее автор указывает, что с данным суффиксом образуются имена лиц при основах существительных, называющих объект деятельности людей (тот, кто что-то делает, изготовляет): **der Videoclipmacher** – клипмейкер, **der Filmemacher** - режиссер, **der Modemacher** – модельер. В то же время М.Д.Степанова допускает и двоякое членение существительных с –macher: **der Spassmacher** – шутник (der Spass (шутка)+ der Macher и Spass machen (шутить)+ -er.

Переход элемента **–macer** в разряд суффиксов объясняется потерей его семантического значения в данной функции. Основную семантическую и мотивационную нагрузку в образованиях с этим элементом несет первый компонент – объект деятельности.

В словосложениях с другими отглагольными существительными в качестве опорного компонента подобного явления не произошло. Их семантическая близость со свободными словами сохранилась. Ср., **der Dienstleister** - работник сферы бытового обслуживания (der Dienst – служба, leisten – делать, оказывать), **der Medienberater** – консультант СМИ (beraten – консультитровать), **der**

Softwarentwickler – конструктор ЭВМ (entwicklen – конструировать). Поэтому большинство лингвистов склонны считать такие слова сложными, образованными путем сложения и суффиксации.

В заключение следует отметить, что как в русском, так и в немецком языках сууществуют языковые единицы, занимающие промежуточное (переходное) положение между словом и единицами ближайших к нему уровней – в исследованном материале между словом и словообразующим формантом (суффиксом). Однако образованные с их участием сложные наименования по-разному квалифицируются в русском и немецком языках. В русском языке сложные наименования, образованные от глагольных словосочетаний, квалифицируются как слова со связанными основами,тогда как в немецком языке подобные образования относятся к разряду сложных слов.

Канд. филол. н. И.Г.Щепкина (Краснодар)

ВОПРОС КАК ПСИХОЛИНГВИСТИЧЕСКИЙ ФЕНОМЕН

Область интеррогативности представляет большой интерес с точки зрения «философии грамматики» и языковой психологии, ведь имеющиеся в языке вопросительные конструкции, функционируя в речи, отражают и интерпретируют характер взаимоотношений людей в социуме. Обусловленность логикой речевого общения явления вопросительности в языке дает нам основание причислять ее к универсальной категории. По-видимому, не следует смешивать вопрос как специальную форму мышления и коммуникации и вопросительное предложение как специальную лингвистическую структуру, созданную для выражения вопроса, но которую в принципе можно использовать и в других целях. Вопрос рассматривается нами как абстрактное предложение или пропозиция вопросительного предложения – отражение совокупности объективных фактов в психике, необходимых для создания значения вопросительности. Тогда вопросительное предложение – репрезентация вопроса в языке, как единица синтаксиса, представляющая собой совокупность разноуровневых языковых знаков, конечный продукт процесса, протекающего в глубинной сфере языковой деятельности.

Собственно-вопросительные предложения обращены к собеседнику с целью получения ответа, поэтому не должны быть развернутыми. В вопросе как бы концентрируется та часть описания ситуации, которая наиболее неясна, на которую сильнее всего нацелен интерес человека, в этой ситуации пребывающего. Суть неизвестного лучше всего схватывается именно в вопросе. Вопрос побуждает к изменению ситуации, к постановке цели. По задаваемым вопросам лучше всего видны цели человека, его видение ситуации и отношение к ней. «Задай мне свои вопросы, и я скажу, кто ты» – это утверждение вполне ясно очерчивает место вопроса в динамике ситуации.

Распространенность предложения, его метафорический состав свидетельствует об утрате вопросительной формой своей первичной функции вопроса. Употребление слов в переносном значении не характерно для собственно вопросительных предложений, что объясняется, по-видимому, логической основой вопроса, требующего выявить что-то неизвестное говорящему. Если при употреблении вопросительного предложения условия успешности для вопроситель-

ной ситуации выполнены не полностью, то возникает неинтеррогативная ситуация, так как в этом случае имеет место употребление предложения не в соответствии или в неполном соответствии с его основной функцией. При этом вид и степень рассогласованности между семантикой вопросительного предложения и ситуацией могут быть самыми различными. Таким образом, вопросительное предложение употребляется в соответствии со своей функцией, если оно употребляется именно в ситуации вопроса.

Назвать тип вопросительного предложения, вырванного из контекста, не сложно, а определить его функциональную нагрузку без контекста практически невозможно. Контекстная же зависимость вопросительных форм также велика и настолько, что их позиционные условия следует считать одним из критериев, по которому происходит отграничение структур с вопросительным значением от структур со значением невопросительным. Вопрос как психолингвистический феномен воплощает собой в итоге переход от неосознания ситуации к ее осознанию, он есть приближение к фиксации осознания, к ответу, он есть не только часть проблемы, но и часть ответа, или решения.

Динамические аспекты изучения языка и мышления

Канд. филол. н. Алтабаева Е.В. (Мичуринск)

ПСИХОЛИНГВИСТИЧЕСКИЕ ПАРАМЕТРЫ ИЗУЧЕНИЯ КАТЕГОРИИ ЖЕЛАТЕЛЬНОСТИ В СОВРЕМЕНОМ РУССКОМ ЯЗЫКЕ

В последние десятилетия наблюдается рост интереса к семантике, прагматике, логике такого языкового явления, как желательность (Апресян, Арутюнова, Шатуновский). Казалось бы, феномен желательности в русском языковом сознании заслуживает самого пристального изучения. Однако за пределами внимания оказывается причина и основа всякого желания – психика индивидуума. Разработать четкие психолингвистические параметры языковой категории желательности означает дать ответ на вопрос о сущности этого явления, о его механизме и, основываясь на данных анализа, представить логический, прагматический, семантический и грамматический портреты желания.

Человеческие желания – это действительно феномен нашего языка и нашего языкового сознания. За ними стоит, в них репрезентируется, их детерминирует целый комплекс факторов, среди которых: 1) экстралингвистические (внешний мир во всех его проявлениях, «мир – не-Я» как источник желаний личности); 2) психолингвистические (репродукция фрагментов внешнего мира в психике индивидуума – в «мире – Я» и формирование желаний); 3) коммуникативно-прагматические (система регуляторов перехода информации о желаниях из «мира – Я» в «мир – не – Я»); 4) собственно языковые (система знаков-репрезентантов, фиксирующих «выход» желаний в языковую действительность, то есть в сферу соединения двух миров).

Реальным объектом изучения, как правило, становятся две последние группы факторов, однако чаще всего изолированно друг от друга. Их консолидация и возможна, и необходима на основе выявления и анализа закономерностей и особенностей процесса репродукции фрагментов внешнего мира как источников желаний субъекта.

Известно, что всякая деятельность человека в обществе детерминирована объективными и субъективными обстоятельствами. Исходной ситуацией для восприятия того или иного фрагмента действительности как предпочитаемого и желаемого является субъективно мотивированная деятельность индивидуума в обществе, обусловленная разнообразными потребностями личности. Определяя для себя какой-либо предмет (событие) действительности как объект желания, индивидуум так или иначе позитивно оценивает его и выделяет по ряду признаков из класса аналогичных предметов (событий) в соответствии с собственной ценностной ориентацией. Потребность преобразуется в мотивирующий фактор – осознанный мотив, являющийся в данной ситуации не чем иным, как желанием. Получивший отражение в сознании, он становится фактом и языкового сознания индивидуума, а потом, возможно, и фактом действительности (в случае осуществления желания вследствие целенаправленной активности организма).

Тем самым желание выступает как один из важнейших мотивов деятельности человека в обществе, что соответствует представлениям современной психологии о механизме возникновения мотива в связи с «опредмечиванием» потребностей в процессе поисковой активности индивидуума. Помимо этого желания становятся проявлением субъективных эмоционально-волевых состояний личности безотносительно к их осуществимости/неосуществимости.

Динамика деятельности личности предусматривает развитие мотивов через взаимосвязь субъекта и условий его деятельности. Так, перспектива изучения желаний как одного из мотивов личности мыслится в контексте интегрированного анализа деятельности человека и его сознания и в целом соответствует вектору деятельностной доминанты субъекта: желание как мотив деятельности – замысел как начальный этап осуществления желаемого – волевые усилия, прилагаемые для осуществления замысла – реализация замысла (деятельность).

Канд. филол. н. С.А.Ахмадеева, Н.А.Касьяненко (Краснодар)

ПСИХОЛОГО-ЭТИЧЕСКИЕ АСПЕКТЫ КОРРЕКЦИОННО-РЕАБИЛИТАЦИОННОГО ПРОЦЕССА ВОССТАНОВЛЕНИЯ РЕЧЕВОЙ ФУНКЦИИ У БОЛЬНЫХ АФАЗИЕЙ

Повышенное внимание к ранимой психике больного восстановительной терапии – залог ускорения процесса нормализации речи. Но, несмотря на это, работающие с больными афазией специалисты зачастую уделяют мало внимания личностным качествам пациента. Для полноценной работы с больными неврологической сферы необходимо четко разграничивать личностные и профессиональные оценки со стороны лечащего персонала. Система квалифицированной и адекватной помощи должна строиться с учетом морально-этических качеств лечащего врача/логопеда, на основе требований общества в целом, специфических свойствах афазии как заболевания неврологической сферы и речевого дефекта.

У больных афазией с нарушением экспрессивной речи страдает коммуникативная функция речи. Причины разлада речевого механизма обусловлены и проблемами физиологии психосоматического порядка. Это затрудняет бытовое и профессиональное общение, делает невозможным выполнение ими в должной мере социальных ролей и как следствие этого – к заниженной самооценке и ослабленной мотивации к коррекционно-реабилитационным процедурам. Но при всех упомянутых негативных аспектах не следует забывать о том, что такие психические процессы, как мышление, память, внимание у афатиков не нарушены, следовательно, специфика работы будет определяться этими обстоятельствами.

Поэтому особую актуальность приобретают эмпатичность и коммуникабельность лечащего врача/логопеда. Наличие этих качеств у специалиста, несомненно, ускорит коррекционно-реабилитационный процесс и успешное проведение комплексных мероприятий, направленных на восстановление речевой функции, коррекцию неврологических проявлений и социальную адаптацию больных афазией.

Существующие методики ориентированы на комплексное воздействие: активную работу с больным его родственников и врача/логопеда с применением различных упражнении, требующих участия производного внимания. Как вариант методики социальной адаптации и коррекции речевого дефекта у больных афазией предлагаем использовать основанные на взаимодействии пациента и врача/логопеда совместные сеансы фонотерапии, суть которых состоит в том, что больной и врач/логопед в обстановке, способствующей релаксации прослушивают фрагменты медленных ритмов и мелодий. Затем врач/логопед анализирует вербальные ассоциации, выявленные в процессе сеанса. Они способствуют установлению контакта врача/логопеда с больным афазией (по принципу аппликации ассоциаций), изучению особенностей мышления пациента с целью усиления эффективности комплексного подхода коррекщюнно-восстановительной работы,

В результате применения этой методики можно прогнозировать формирование положительного эмоционального настроя больного, желания общения с врачом/логопедом, составляющим программу восстановительного обучения, где выявленные личностные качества больного афазией становятся основой восстановления физиологии, психики, вербального мышления и речи.

Канд. пед. н. Г.В.Бабина, асп. Н.Г.Токарева (Москва)

ПРИМЕНЕНИЕ ДЕНОТАТИВНОГО АНАЛИЗА ДЛЯ ИЗУЧЕНИЯ ВНУТРЕННИХ СТРУКТУРНЫХ ОТНОШЕНИЙ ПЕРВИЧНЫХ И ВТОРИЧНЫХ ТЕКСТОВ

В современной науке весьма интенсивны поиски эффективных методик анализа текстовой информации, в том числе текстов художественных произведений. Апробируются самые разнообразные подходы: описание коннотативных смыслов, конвергенция образов, стратегия понимания связного текста и т.д.

Целью нашего исследования является определение адекватных подходов к анализу вторичных текстов – пересказов младших школьников с тяжёлыми нарушениями речи.

Для образования в интеллекте читателя/слушателя целостного семантического комплекса, соответствующего замыслу автора, требуется постоянное обращение к опыту, к знанию, не содержащемуся непосредственно в самом тексте, т.е. осуществляется выход за текст для более полного его понимания.

Результатом смысловой переработки текста является совокупность *денотатов,* которые образуют систему. Денотат, согласно концепции А.И.Новикова (1983), представляет собой возникающую в мышлении динамическую единицу речи, за которой стоит предметная действительность. Система денотатов формируется по иерархическому принципу, её иерархия определяется не композиционно-логическими закономерностями строения текста, а характером отношений между предметами, существующими в реальной действительности.

Для анализа текстов-пересказов учащихся с точки зрения выяснения особенностей их цельности, связности и полноты каждый конкретный текст (произведение художественной литературы, используемое в экспериментальном исследовании) был представлен в виде так называемых «сетей» развёртывания це-

левой структуры текста. При этом осуществлялось абстрагирование от реалий. Конкретные эпизоды и фрагменты текста представлялись в виде моделей ситуаций, то есть соотносились с соответствующими денотатами, а весь текст представлялся в виде определённой последовательности денотатов. Такие же модели – сети развёртывания целевой структуры текста составлялись по результатам анализа вторичных текстов – пересказов, создаваемых учащимися с ТНР. В дальнейшем использовалось "наложение" моделей, разработанных по пересказам детей, на модели эталонного рассказа. Сравнение моделей результировалось в детальном анализе детских пересказов с целью установления их соответствия или несоответствия эталону.

Применение рассматриваемого подхода к изучению детских пересказов позволяет выявить особенности структурно-семантической организации создаваемых текстов, полноты передачи содержательной информации текста.

Докт. мед. н. Белякова Л.И., асп. Филатова Ю.О. (Москва)

КЛАТТЕРИНГ КАК МАЛОИЗВЕСТНОЕ ЯЗЫКОВОЕ ЯВЛЕНИЕ

В настоящее время в отечественной логопедической пауке существует две классификации речевых нарушений: клинико-педагогическая и психолого-педагогическая. Благодаря взаимодействию логопедии с лингвистическими науками, психолингвистикой, с психодиагностикой, а также более глубокому изучению нарушений речи перед нами встал вопрос о пересмотре существующих классификаций, возможном добавлении новых самостоятельных нарушений речи.

В клинико-педагогической классификации принято два термина для обозначения нарушений темпа речи: брадилалия и тахилалия. "В случаях, когда патологически ускоренная речь сопровождается необоснованными паузами, запинками, спотыканием, она обозначается термином полтерн" (Б.М.Гриншпун 1989) или клаттеринг.

В отечественной специальной литературе встречаются описания этого явления, изучаемого главным образом зарубежными исследователями (D.Weiss 1964; J.Langova, M.Moravek 1966). Однако ни в одной из известных классификаций клаттеринг как самостоятельное нарушение речи не выделяется.

Анализ англоязычной, немецкой литературы по проблеме клаттеринга показал, что это не просто нарушение темпа речи, а комплексное расстройство в тактильно-кинестетической, визуальной и акустической сферах. По мнению F.Meixner (1992), лица с подобным нарушением с трудом понимают порядок следующих друг за другом стимулов и не могут передать их содержание и воспроизвести в указанной последовательности. Это расстройство особо ярко обнаруживается в речевой сфере. Оно проявляется в виде пропусков, перестановок и замен слов, предложений или содержания высказывания.

Очередность стимулов в акустической, визуальной и тактильно-кинестетической сферах не может запоминаться, сохраняться и формироваться в их последовательности по времени и пространству. Все симптомы имеют общий корень – расстройство восприятия временных последовательностей.

Клаттеринг описывается как нарушение речевого потока и с точки зрения клинической симптоматики связывается с заиканием. Но, исходя из причин, их вызывающих, они (заикание и клатеринг) оказываются двумя совершенно разными расстройствами, которые никоим образом не должны объединяться друг с другом. Несмотря на это, часто устанавливают связь между клаттерингом и заиканием, так как при первичных нарушениях, причина которых кроется в расстройстве восприятия временных последовательностей, может возникнуть заикание как вторичное нарушение, на что все чаще ссылаются в последних публикациях (A.Preus 1996).

По нашему мнению, выделение клаттеринга как самостоятельного нарушения речи необходимо. Более глубокие лингвистические исследования позволят точнее устанавитъ диагностические критерии этого расстройства речи, благодаря чему будет возможно осуществление дифференциальной диагностики и разработка методов более эффективной коррекции клаттеринга.

Асп. В.И.Бессуднова (Саратов)

ОСОБЕННОСТИ ЯЗЫКОВОЙ ИНТЕРПРЕТАЦИИ ПРОСТРАНСТВА В РЕЧЕВЫХ МИНИАТЮРАХ

Пространственные отношения являются одними из главных отношений, воспринимаемых человеком и отражаемых в языке.

Мы поставили перед собой задачу – выявить особенности выражения пространственных отношений в одном из жанров РР – речевых миниатюрах (материалом исследования послужил сборник «Русская РР: Тексты». – М., 1978). Отличительные черты этого жанра: "характер реплик и диалогических сцеплений, акцентирование того или иного слова в высказывании, членение речи определяется экстралингвистическими причинами, прежде всего, общностью апперцепционной базы собеседников и опорой на ситуацию" (Там же: 253).

Охарактеризуем пространство, в котором создаются эти тексты:

1) место коммуникативного акта – в основном дом (внутрисемейный локус); 2) контактное, визуальное расположение партнеров коммуникации с участием в коммуникативном акте предметных объектов (одежда, посуда). Непосредственному анализу нами были подвергнуты ядерные локальные синтаксические модели. "Ядерной синтаксической моделью... в русском языке является структура: Подлежащее + Глагол + Предлог + Обстоятельство места", например: Петя идет в школу (Гак 1998: 77).

В ходе анализа речевых миниатюр нами были замечены следующие особенности в реализации локальных синтаксических моделей:

1. Общий анализ всех высказываний в миниатюрах показал, что 39 – являются полными высказываниями, 86 – неполными; из 153 предложений 138 – простые, 25 – сложные; 110 – двусоставные, 43 – односоставные, 28 – коммуникативы. В миниатюрах 51 случай с незамещенными позициями главных членов (На такси чуть не каждый день /она ездит/), 35 – с незамещенными позициями второстепенных членов (Ты поедешь /в магазин/?).

2. Предложений, репрезентирующих динамическую ядерную локальную модель, – 3 (...только вот мимо автобуса шли/; мы в лесу гуляли/), статическую

ядерную модель – 2 (Он у меня в сумке лежит), при этом 30 случаев неполных реализаций локальных моделей, из них 19 динамических (Уже не идет; Ну давайте я схожу) и 11 – статических (Я с Киркой сегодня//; В морозку конечно/). Надо также заметить, что в миниатюрах в 22 случаях отсутствует локализатор, в 11 – не замещена позиция локализуемого предмета, в 7 – глагола.

3. Локализатор чаще всего выражается существительными-топонимами (лес, Прибалтика), номинациями вместилищ (сумка, горшок), транспортных средств (автобус, такси) и номинациями, обозначающими места торговли (магазин, рынок).

Существительные-локализаторы чаще являются обстоятельствами, обозначающими местонахождение (7 случаев: в сумке, в лесу, на рынке), реже – обстоятельствами, обозначающими конечный пункт движения (4 – в магазин, в лес), и в материале встретился только 1 случай с обстоятельством, обозначающим исходный пункт (из Прибалтики).

4. Локализуемый предмет обычно выражен личными местоимениями, причем чаще местоимениями 1 и 2 л. (Я схожу//; Тогда ты выезжай сейчас//).

5. Глагол в миниатюрах ярче представляет динамический аспект пространственной локализации (сходить /в магазин), выводить (из дома), в 5 раз меньше представлены статические глаголы (лежать/в морозке). Активен в миниатюрах глагол быть (Ну вот был я там в этом "Мехе").

6. При локализаторе используются только простые предлоги *на* (улице), *в* (магазин) и т.д.

Таким образом, основными особенностями языковой интерпретации пространства в речевых миниатюрах являются: неполная реализация структурной схемы локальных синтаксических моделей, преобладание обстоятельств, обозначающих местонахождение, над обстоятельствами, обозначающими конечный пункт движения, и фактическое отсутствие обстоятельств, обозначающих исходный пункт, превалирование в глагольной семантике динамического аспекта пространственной локализации.

О.В.Бубновская (Пенза)

КОГНИТИВНЫЙ ФАКТОР И ПРОБЛЕМА АНОМАЛЬНОГО ПОВЕДЕНИЯ

“Те, кто надел на глаза шоры,
должны помнить, что в комплект
входят еще узда и кнут”.
С.Е.Лец

Люди воспринимают и обрабатывают информацию, используя свои когнитивные карты. Информация выстраивается в некоторые паттерны, схемы, согласно которым человек действует достаточно эффективно в различных ситуациях. Но также эти схемы могут выступать как дезадаптивные.Так, например, человек склонен отвергать информацию, которая неприемлема к его когнитивным картам, хотя она и значима в определенных ситуациях. Люди с широкими когнитивными картами достаточно адекватны и адаптивны в силу флексабильности мышления. Люди с узкими когнитивными картами не могут шире смотреть на свои проблемы и склонны к включению защитных механизмов, таких

как фиксация, регрессия и перенос. В результате неверная интерпретации социальной информации служит причиной неадекватного поведения личности.

Можно выделить следующие когнитивные ошибки и нарушения, приводящие к аномальному поведению:

1. Селективное абстрагирование, ведущее к неверному логическому выводу. Люди избирательно абстрагируют часть опыта, которая отражает слабые, а игнорирует сильные места. При этом вывод делается без всяких оснований для его производства. Так, например, сразу после сообщения об авиакатастрофе многие люди боятся летать на самолете, хотя это достаточно безопасный способ передвижения.

2. Сверхгенерализация. Люди из изолированных случаев делают поспешные сверхобобщения. Так, например, человек, на которого однажды напала собака, начинает бояться собак вообще; после неудачи человек начинает думать, что никогда не достигнет успеха.

3. Преувеличение. Люди делают излишний акцент на каком-либо событии, склонны преувеличивать смысл, значение отдельного поступка, явления. Так, например, человек интерпретирует каждое неприятное ощущение или боль в его теле как признак некоей смертельной болезни, такой как рак, сердечный приступ и т.п.

4. Абсолютное мышление, максимализм. Люди не видят гаммы переходов от белого к черному, и события рассматриваются лишь как негативные, без положительных моментов. Так, например, ведет себя человек крайностей.

Итак, человек по-своему интерпретирует стимул, ситуацию, давая когнитивную оценку, от которой зависит его реагирование. Другими словами, детерминирует ответ человека личностная интерпретация стимула, ситуации, а не сами они по себе.

Остановимся на мнениях некоторых психологов, отмечающих значение когнитивного фактора для проблемы аномального поведения.

Так, У.Мишелл выделил 5 основных категорий когнитивных переменных, помогающих определить индивидуальные реакции на различные стимулы: планы, компетентность, декодирование, ожидания и ценности.

А.Бандура концентрировался на одной из них – ожиданиях, выделяя:

– ожидания результата,

– ожидания своей эффективности.

Именно ожидания эффективности являются главной детерминантой адаптивного поведения, а сами они детерминируются результатами обратной связи от предыдущего поведения. Люди, имеющие самопораженческие ожидания, которые верят, что их усилия приведут к неудаче, могут развить у себя чувство беспомощности и безнадежности, которые дают основание для развития тревоги и депрессии. Позитивные ожидания самоэффективности побуждают нас противостоять вызовам ситуации. Так, некоторые люди устраняются от социального взаимодействия, так как они закодировали один или два провала в качестве “эмблемы” своей бесполезности и бессмысленности социального взаимодействия. Другие становятся враждебными и вовлекаются в насилие, потому что закодировали социальные провокации как оскорбления, которые требуют воздаяния, а не как проблемы, которые требуют решения.

А.Эллис считает, что эмоциональные нарушения, проблемы и аномальное поведение являются прямым результатом ненаучного, магического способа мышления, который включает в себя иррациональные верования, такие, например, как: "Мои действия не только ложные и неэффективные, но и я сам совершенно ужасная личность, потому что совершил их". Вообще, все человеческие проблемы можно представить в виде АВС-шифра. А – активирующее событие, которое заставляет человека чувствовать себя расстроенным, огорченным. В – система верований, которая может быть рациональной или иррациональной. Причем, если система рациональна, человек, понимая, что произошедшее событие неприятно и нежелательно, старается вернуться к активирующему событию и изменить его, а также избежать его в будущем, старается максимально эффективно себя вести. Иррациональные же верования всегда приводят к тяжелым и неприемлемым последствиям, тревоге, депрессии, панике. Вместо того, чтобы помочь индивиду вернуться к активирующему событию, изменить, решить возникшую проблему, иррациональные верования мешают ему, преувеличивая негативный характер случившегося. С – следствия, которые идут за активирующем событием на основе иррациональных верований, в результате которых человек чувствует себя победителем либо ничтожеством.

Например:

А – “Я плохо сделал свою работу сегодня”.

В – “Разве это не ужасно, что я за червь, раз я провалился”.

С – “Чувство тревоги, депрессия, паника”.

Далее:

А – “Чувствую тревогу и депрессию”.

В – “Разве это не ужасно, что я за червь, раз я испытываю тревогу и депрессию”.

С – “Нервный срыв, усиление тревоги и депрессии”.

Однажды испытав тревогу и депрессию, человек начинает испытывать те же негативные чувства по поводу уже существующей тревоги, и в результате человек платит двойную цену за одно событие, попадает в порочный круг.

А.Бек также подчеркивал влияние сознания, когнитивной сферы личности на поведение и эмоции человека. То, каким образом индивид структурирует свой опыт, связано с тем, что он чувствует и как действует. Эти личностные значения – взгляд на самого себя и на среду – образуют базис “внутренней реальности” человека. Например, мужчина, который убежден в том, что он безобразен, отвергаем женщинами, может испытывать чувство печали и вести себя так, чтобы избежать ситуаций, где ему придется ухаживать за женщинами. Эти чувства и способы поведения могут обрести устойчивый характер, несмотря на то обстоятельство, что в действительности большинство женщин находит его привлекательным. Когда “внутренняя реальность” не соответствует внешней действительности, человек может испытывать эмоциональное расстройство, депрессию, тревогу и чувство одиночества. Было замечено (**Д.Янг**), что люди с подобными нарушениями зачастую характеризуются двумя потоками мышления, протекающими параллельно в одно и тоже время. Один поток достаточно легко описывается ими при помощи слов, а второй, который редко попадал в отчеты из-за трудности сосредоточиться на нем, представлял собой автоматические мысли.

Они возникали очень быстро и практически не осознавались людьми. Именно в них часто обнаруживаются отклонения от реальности и логики. А.Бек называл подобные мысли “когнитивными извращениями”, которые строятся на основополагающих допущениях-правилах и стандартах, назначение которых состоит в управлении и детерминации самооценкой человека и его оценками других людей.

Рассмотрим роль когнитивного фактора в проблеме аномального поведения на примере тревожных расстройств. Хотя тревога является неотъемлемой частью нашей жизни, она может быть аномальной в случае ее неадекватности ситуации, в случае неправильной интерпретации этой ситуации на основе когнитивного опыта. Основными причинами тревожных расстройств признаются такие иррациональные верования, как:

1) Сверхпредсказание страха или опасности. Люди склонны чрезмерно предсказывать опасность и преувеличивать страх при столкновении с какой-либо ситуацией, что действует парализующе на психику.

2) Люди с тревожными расстройствами, особенно с фобией, более склонны к иррациональным верованиям, которые фокусируются около потребности получать одобрение от всех, а при отсутствии этого испытывают сильную тревогу. 68% людей с тревожными расстройствами имеют такие верования и лишь 2% - среди здоровых людей.

3) Сверхчувствительность к угрозам. Все люди оценивают события как угрожающие или безопасные. Люди с тревожными расстройствами могут воспринимать неугрожающие или неясные события как опасные, таящие угрозу. Такие люди чрезмерно преувеличивают социальные отвержения, а также какие-либо физические, болевые расстройства.

4) Ожидание относительно собственной эффективности. Человек может верить, что он успешно справится с каким-либо делом, а может и не верить в успех. Во втором случае у человека происходит фиксация на неспособности удачно сделать что-либо. В результате он не находит ресурсов, которые необходимы для успешности, нарастает чувство тревоги.

5) Самопораженческие мысли. Человек воспринимает события самоуничижающе. Такие мысли активируют парасимпатическую нервную систему, что способствует нарастанию тревоги. Нарушается планирование действий, человек теряет контроль над ситуацией. Возникает порочный круг.

6) Неправильная атрибуция. Что бы с человеком не происходило, он всегда пытается это интерпретировать, объяснять. Люди с тревожными расстройствами неправильно интерпретируют свои ощущения. Незначительным нарушениям человек может приписывать чрезмерное значение, особенно имея определенные ожидания, и наоборот.

В когнитивном направлении психологии существует ***модель взаимосвязи мыслей и физических ощущений (когнитивной и телесной сфер).*** Все ее компоненты взаимосвязаны, и часто их довольно трудно расчленить (см. на след. стр.).

Итак, мышление человека большей частью нелогично, его иррациональность ответственна за тревогу, депрессию, паранойю, суеверия и предрассудки, так часто встречающиеся в современном мире. Большая часть из нас становится абсолютно нелогичными в период стресса и только небольшая группа людей

способна постоянно следовать правилам логики. Вообще, психические нарушения могут быть связаны: с нарушением ввода информации, с нарушением обработки информации и с нарушением вывода информации, ее извлечения. Многие виды аномального поведения, например фобии и др., являются результатом автоматической, неприемлемой обработки информации, неправильного использования логики. Чтобы помочь человеку справиться с этим, в психологической теории и практике существует программа рационально-эмотивной терапии, основой которой является логическое мышление. Терапия в этих случаях направлена на формирование контролируемой обработки информации, и смысл ее состоит в том, чтобы изменить систему иррациональных абсолютистских верований человека.

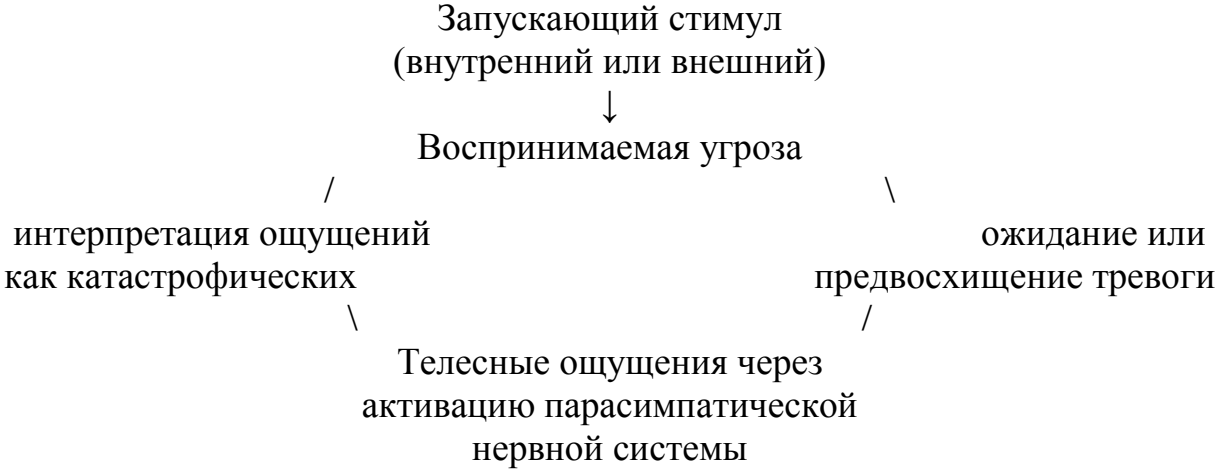

Программа рационально-эмотивной терапии имеет проблемную ориентацию. Сначала психолог и клиент выделяют ряд проблем, поддающихся решению. В терапии взаимодействуют три компонента:

1. Эмоции. Идет обучение клиента контролировать свои эмоции и поведение в повседневной жизни (особенно в тех ситуациях, где человек испытывает самое сильное расстройство).

2. Поведение. Задача – изменить неадаптивное поведение и соответственно эмоции.

3. Сознание. Терапия помогает клиентам проверить и выразить словами те не дающие им покоя мысли, которые оказывают влияние на их действия и чувства.

Таким образом, если люди будут полностью следовать научным канонам мышления и логики, прекратят теологически ужасаться по поводу катастрофичности и невыносимости многих проблем и фрустраций, которые, как и всякого ошибающегося человека, их ждут, они не только избавят себя от воображаемых, глубоко сидящих чувств тревоги, депрессии и враждебности, но и научатся вновь непосредственно воспринимать и наслаждаться жизнью.

Разум обладает своими ограничениями и никогда, пожалуй, не сможет решить все тайны жизни, но для максимального функционирования человеку лучше быть объективным, рациональным и научно ориентированным, быть способным применять правила научного метода и законы логики не только к окружающим людям и событиям, но также к себе и своим межперсональным отношениям.

Использованная литература:

1. Айви А., Айви М., Саймек-Даунинг. Консультирование и психотерапия. – Новосибирск: Самиздат, 1990. – 620 с.

2. Андреева Г.М. Психология социального познания. – М.: Аспект пресс, 1997. – 238 с.

3. Каплан Г.И., Сэдок Б. Дж. Клиническая психиатрия. – М.: Медицина, 1994. – Т. 2. – С.105-109.

4. Кискер К.П., Фрайбергер Г., Розе Г.К., Вульф Э. Психиатрия. Психосоматика. Психотерапия. – М.: Алетейя, 1999. – С. 28-38, 134-67, 320-372.

5. Мэй Р. Искусство психологического консультирования. – М.: Класс, 1994. – 132 с.

6. Эллис А. Рациональная психотерапия // Техники консультирования и психотерапии. Тексты / Под ред. Сахакиан У.С. – М.: Апрель Пресс, Эксмо-Пресс, 2000. – С. 256-277.

7. Taylor Sh. Health Psychology . – Los Angeles: McGraw-Hill, Inc., 1991. – 670 с.

Асп. Э.Ю.Валитова (Казань)

ОТРАЖЕНИЕ ЛИЧНОСТИ ПЕРЕВОДЧИКА В ПЕРЕВОДНОМ ТЕКСТЕ: ПСИХОЛИНГВИСТИЧЕСКИЙ АСПЕКТ

На языке иной культуры оригинальный текст получает зачастую вариативную представленность. Одному произведению соответствует несколько переводных текстов, априори имеющих некоторую степень различий в плане лингвистического выражения, сопоставительный анализ которых выявляет специфику семантической наполненности текста и его психологических характеристик. Научные работы последних нескольких лет, посвященные исследованиям текста, позволяют считать, что подобные различия не могут не отразиться на восприятии читателем результата перевода – переводного текста.

Параллельные переводные тексты исследуются в данной работе с точки зрения адекватной отраженности в них сенсорных и несенсорных лексических единиц. Под сенсорными понимаются слова, которые передают информацию, поступающую по основным пяти органам чувств (визуальную, аудиальную, осязательную, обонятельную и вкусовую), а также чувства и эмоции человека. Слова, передающие мыслительную деятельность (решать, думать, понимать и др.) и рационалистические свойства и качества (правильный, соответствующий и др.) не свидетельствуют о чувственном канале восприятия, а характеризуют умозрительное постижение человеком окружающей действительности.

Лингвистический анализ параллельных вариантов произведения обнаруживает специфические черты в сенсорной картине текста, отличающие один перевод от другого по частотности языковой информации (и тонкости различений в ней), имеющей непосредственное отношение к определенным сенсорным каналам.

Семантические особенности, относящиеся к предпочитаемым системам, проявляют себя и на лексическом, и на морфологическом, и на синтаксическом

уровнях языка. Рассмотрение иллюстративного материала в рамках данной проблематики осуществлено в основной части доклада.

Докт. филол. н. Н.Л.Галеева (Тверь)

ДУХОВНОЕ ПРОСТРАНСТВО КУЛЬТУРЫ И ЕГО ПЕРЕВЫРАЖЕННОСТЬ В ХУДОЖЕСТВЕННЫХ ТЕКСТАХ

Культура может рассматриваться, с одной стороны, как хранилище духовных ценностей и норм, с которыми реципиент соотносит свои собственные ценности и нормы. В этом случае культура рассматривается как эталон, заданный для нормирования индивидуальной деятельности, при этом все проявления деятельности рассматриваются в их отношении к эталону. Крайнее проявление такого отношения к культуре выражается в отрицании самой возможности появления новых духовных ценностей; в позиции, заключающейся в том, что наивысшие достижения культуры уже состоялись, а вся последующая деятельность связана либо с культурным упадком, либо, в лучшем случае, с попытками сохранить культуру в полученном от предшественников состоянии. Периоды строгого нормирования духовных ценностей и их уподобления и соотнесения с уже состоявшимся культурным образцом бывают в истории любой культуры (классицизм в русской культуре, китайская культура).

С другой стороны, культура рассматривается как фактор развития и обогащения духовности, и в этом отношении допускается появление и вхождение в культуру новых феноменов и ценностей, развивающих духовное пространство культуры. Духовное пространство определяется как *совокупность смысловых, идейных парадигм, ценностей, чувств, представлений, знаний, понятий, веры, общекультурных феноменов и способов их освоения.* Последнее представляется особенно актуальным, поскольку внимание исследователей обычно уделяется содержанию духовности, содержанию понимания, тогда как многие их составляющие могут быть освоены в принимающих культурах лишь при условии перехода к иным способам и иным техникам *организации понимания*. В силу этого культуры общаются и обогащаются не только за счет смыслов и идей, но и за счет трансляции и освоения способов организации понимания, которые задаются в том числе художественными текстами.

Способы опредмечивания художественности и критерии художественности были различными в разное время. А.С.Пушкин полностью отменил предшествующую парадигму текстопостроения; М.М.Бахтин отмечал, что с Ф.М.Достоевского начинается полифонический роман, в котором внутри одного текста перекликаются и звучат разные голоса. Представляется однако, что в русской литературе полифонически организованные тексты создавались уже М.Ю.Лермонтовым и Н.В.Гоголем. Полифоническая организация текста требовала для своего освоения новых способов понимания, которые возникли не сразу, многими эти тексты понимаются плоскостно и монофонически даже сейчас. В этом отношении художественные тексты рассматриваются как важное средство развития мыследеятельности человека, не уступающее, а намного превосходящее по мыследеятельностному потенциалу точные науки, которые многими полагаются универсальным средством организации мышления. Художественные тексты развивают не только и не столько плоскостное логическое мышление, сколько рефлексию, которая осваивает все многообразие духовного простран-

ства культуры, включающее как душевную (психическую) организацию человека, так и многомерное духовное пространство.

Различные способы текстопостроения, сменяя друг друга в культуре, позволяют обогащать духовное пространство не только за счет новых смыслов и идей, но и за счет новых способов рефлектирования. Полифонические тексты, тексты, в которых звучат разные голоса, смыслы и иные тексты (интертексты) к середине 20 века стали общим местом в европейской культуре, их содержательный и рефлективный потенциал уменьшается в силу тиражирования такого способа текстопостроения. Начитанные эпигоны овладевают полифонической техникой текстопостроения, что уменьшает возможность значимых художественных достижений. На смену полифоническому текстопостроению приходят тексты с орнаментальным способом текстопостроения (А.Богатырев), который характеризуется содержательной неясностью как частью художественной программы. Так пишут Дж.Джойс, Д.Томас, Э.По, Н.Лесков, французские символисты. Новый способ текстопостроения, даже при том что он не предлагает радикальных изменений в репертуаре смыслов и идей, позволяет по-иному, фактически беспредельно, задействовать рефлективные готовности реципиентов. Следует отметить, что полифоническое и орнаментальное текстопостроение не являются открытием нового времени. Их элементы появляются в разных культурах в разное время – в домусульманской арабской культуре, в Исландской поэзии, в дальневосточных культурах. Такие тексты представляются крайне трудными для понимания, их иногда называют «литературой абсурда» за непривычную организацию содержания. Тем не менее, наряду с возможностью расширения духовного пространства культуры за счет новых художественных идей, такие тексты содержат безграничный потенциал для развития и применения рефлективных готовностей реципиента и в этом отношении они являются прямым обращением языка к чистому мышлению.

Докт. филол. н. Н.Л.Грейдина (Пятигорск)

ПСИХОЛОГИЧЕСКИЕ АСПЕКТЫ КОММУНИКАТИВНОГО ПРОЦЕССА

Анализ коммуникативного процесса невозможен вне интерпретации его психологических аспектов на уровне анализа форм и механизмов общения.

Следует заметить, что психологическая сторона процесса коммуникации ещё не была предметом серьёзного монографического рассмотрения, по крайней мере, в отечественной научной литературе. В зарубежной науке также пока не существует глубокого анализа процесса коммуникации.

В этой связи необходимо подчеркнуть, что коммуникация является специфической формой взаимодействия между людьми.

Действительно, в процессе коммуникации осуществляется прежде всего обмен идеями, интересами, экспликация характерологических черт собеседника, формируется установка личности общающегося. В речевом пространстве (как непосредственного, так и опосредованного развитыми в современном обществе системами коммуникации – восприятия) конкретный индивид усваивает духовный эмоционально-экспрессивный опыт предшествующих поколений.

Существуют данные, включая экспериментальные, которые позволяют предполагать, что коммуникативные условия оказывают значительное влияние на динамику перцептивных, интеллектуальных и мнемических процессов. Более

того, это имеет прямое отношение к коллективной деятельности индивидов, так как коммуникация составляет «внутренний механизм жизни коллектива (или социальной группы)» (Б.Ф.Ломов 1971: 18).

Предмет нашего исследования – психологическая специфика процесса коммуникации, рассматриваемого под углом зрения взаимоотношений личности собеседника и социума.

Вышеобозначенная проблема заключается в следующем: проникновение в сущность воспринимаемой коммуникативно значимой информации и адекватная реакция на неё – объективный признак взаимодействия собеседников. При этом коммуникативное поведение требует регулирования.

Субъективная регуляция речевого комплекса представляет собой расшифровку получаемой извне содержательной информации и выбор возможной реакции.

Взаимопонимание в этом отношении может рассматриваться как фактор организации коммуникативного поведения индивида, выбора тактики речедействий индивида с собеседниками.

Это является одним из важных условий снижения меры неопределенности в функционировании индивидуальных и социальных коммуникативных поведенческих систем, селективным критерием оптимальных адаптивных форм поведения.

Существование самоуправляемой системы детерминировано подобным выбором, зависит от него, следовательно, включает в свой механизм информацию и процесс её восприятия.

Важно отметить, что уменьшение информации о речевой ситуации способствует увеличению неопределенности (негэнтропия) положения коммуниканта в ней. При этом Н.К.Винер уточняет, что «количество информации в системе есть мера организованности системы» (Н.К.Винер 1958: 23)

Для коммуниканта как системы указанное означает прямо пропорциональную зависимость степени его ситуативной информированности и организации речевого поведения. По этой причине взаимопонимание является как объективным требованием информационной коммуникативной связи, так и субъективной целью участвующих в коммуникации речепродуцентов.

Коммуникация индивидов характеризуется неизмененным стремлением добиваться корректного восприятия транслируемой информации, которая является релевантным основанием для выбора психологической тактики речеобусловленных актов.

И.А.Грибанов (Пермь)

РАСПОЗНАВАНИЕ РУССКИХ ГЛАСНЫХ И ИНТЕГРАЦИЯ ИХ ИНФОРМАТИВНЫХ ПРИЗНАКОВ

В докладе рассматриваются основные положения интеграции основных информативных признаков гласных звуков речи: амплитудные значения первых двух формант (B_1; B_2), их частотные значения (F_1; F_2), амплитуда основного тона (B_0) и его частота (F_0), и значение данной интегральной системы информативных признаков для создания алгоритма и макетной компьютерной программы

распознавания русских гласных звуков речи, произнесенных как изолировано, так и в составе слова независимо от дикторской индивидуальности произношения и количественных ограничений словаря, распознаваемых программой слов. Помимо этого предлагаемая интегральная система информативных признаков может послужить основой моделирования (представления) процесса распознавания отдельных звуков при восприятии речи человеком.

В результате достаточно представительных экспериментальных исследований акустической структуры звуков речи (спектрально- динамический анализ) и их восприятия (аудирование синтезированных русских гласных), проведенных автором на базе лаборатории речевой коммуникации и акустики речи Пермского государственного университета, были получены данные, позволяющие обоснованно полагать, что для коммуникативного (фонемного) распознавания русских гласных звуков речи имеют значение такие информативные признаки, как частота первой форманты (F_1), частота основного тона (F_0), частота второй форманты (F_2), амплитуда первой форманты (B_1), амплитуда второй форманты (B_2) и амплитуда основного тона (B_0), при этом приведенная последовательность этих признаков соответствует степени их значимости для распознавания.

Кроме того, результаты экспериментальных исследований позволили установить структурные связи между отдельными информативными признаками, которые оказывают достаточно выраженное взаимовлияние на распознавание звуков речи человеком. При этом данные связи образуют определенную систему, объединяющую приведенные информативные признаки русских гласных звуков речи, представленную далее в виде блок-схемы.

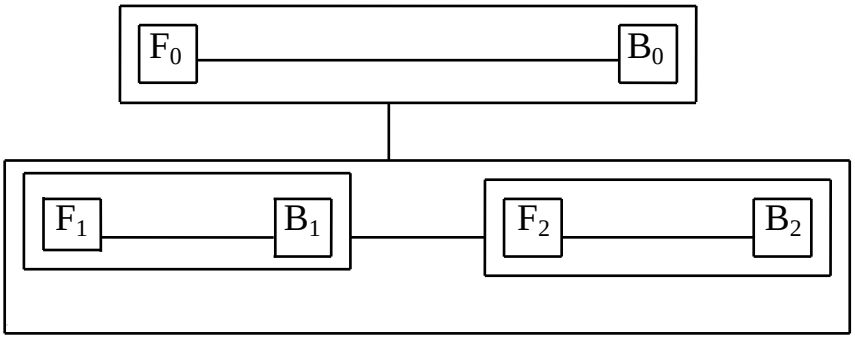

Соискатель А.К.Григорьева (Пенза)

ОШИБКИ В РЕЧИ МЕТАЯЗЫКОВОЙ ЛИЧНОСТИ

Под метаязыковой личностью мы понимаем такую языковую личность, для которой объектом изучения и описания является один из естественных языков (ср.: «Метаязык (от *греч.* metá – через, после) – язык "второго порядка", по отношению к которому естественный человеческий язык выступает как "язык-объект", т.е. как предмет языковедческого исследования», см.: ЛЭС 1990: 297).

В качестве объекта исследования нами рассматриваются ошибки в письменной речи ученых (преподавателей, соискателей, аспирантов), пишущих о языке в жанре тезисов и статей на лингвистические и психолингвистические темы (300 ошибок). В указанных речевых произведениях обнаружены все типы ошибок: ошибки мышления, ошибки языка, обусловленные и не обусловленные

письменной формой речи, ошибки коммуникации, – что подтверждает тезис о неизбежности, а возможно, и необходимости ошибок в речевой деятельности (Л.В.Щерба, М.Ю.Скребнев, Ю.В.Красиков и др.).

Как показывают наблюдения, в работах метаязыковых личностей достаточно часто встречаются логические ошибки, связанные с нарушением закона тождества (единства основания), когда в речи происходит смешение понятий, относящихся к языку и внеязыковой действительности (*Самым бурным всплеском эмоций можно считать синтаксические конструкции, употребляемые в качестве клятвы-угрозы; По грамматической категории времени французы и немцы ближе к русским, у них нет такой структурированности как у англичан*).

Основную группу ошибок составляют собственно языковые ошибки, обусловленные письменной (орфографические и пунктуационные) и не обусловленные письменной формой речи. Среди последних – лексические, морфологические, синтаксические, а также стилистические ошибки и ошибки культуры речи. Лексические ошибки связаны с неточным пониманием значения слова (*интенция русского менталитета; специфика СРЯ как лингвистического аспекта*), смешением паронимов (*известная в эвфонии; представляет простор воображению*), семантической несочетаемостью слов (*все больше обращается к проблеме; ход русской словесности*). Морфологические ошибки представлены неправильно образованными формами степеней сравнения прилагательных и наречий, (*еще более богаче и разнообразнее; более ярче; наиболее всех*).

Разнообразны синтаксические ошибки. Среди них:

– ошибки на разные случаи согласования и управления (*Различия в членении мира очевидно; ...что облегчает читателю усваивать незнакомый термин*);

– нарушение правил размещения слов в предложении (*всего нами выделено подобных типов классификации – 28, хотя это и очень условно*);

– нарушение границ самого предложения (*Актуальность нашего исследования обусловлена недостаточным изучением вопроса влияния двуязычия на умственное развитие детей. А также в теоретическом обосновании билингвизма как фактора...*);

– нарушение структуры сложного синтаксического целого (*На примере 90 песен, разбитых на 9 женров: 1) жанр городского романса; 2) песни-ассоциации о войне; 3) шуточные песни <...> – что составляет 2000 продлений, был сделан следующий вывод…*).

Отмечены и другие виды синтаксических ошибок.

Стилистические ошибки в работах метаязыковых личностей связаны с нарушением границ научного стиля и включением в тексты не свойственных ему оборотов речи (*Направление взора; овладеть всей палитрой экспрессии; В XVI веке английский язык "перекочевал" из одной небольшой европейской страны практически во весь мир; Коммуникативная некомпетентность в нашей стране достигла неимоверного уровня*). Среди ошибок против культуры речи мы отмечаем плеоназмы и тавтологии (*Исходя из этих положений, разумно полагать; получила разработку в работах; в качестве основных требований предлагаются за основу; экспрессия чувств*), нанизывание падежей (*Возможность наличия грамматического оформления; позволяет исследование роли индивида; приво-*

дит к наивысшей осмысленности выразительности исполнительской манеры автора), наличие слов-паразитов (*Демонстрирующие специфику интенций осетинского же менталитета, где-то даже осетинской креативности; говоря конкретнее о лексике, здесь прежде всего следует отметить*).

Ошибки мышления составляют около 5% от общего количества ошибок; ошибки языка – 94%, в том числе: орфографические – 9%, пунктуационные – 31%, лексические – 9%, морфологические – 1,5%, синтаксические – 27%, стилистические – 7%, ошибки против культуры речи – 9%; ошибки коммуникации – 1%. Количественное соотношение между типами ошибок служит объективной характеристикой данного уровня коммуникативной компетенции.

Канд. филол. н. О.В.Елисеева (Астрахань)

ПСИХОЛИНГВИСТИЧЕСКИЕ ФАКТОРЫ ОГРАНИЧЕНИЯ ПАРАДИГМЫ ЛИЧНЫХ ФОРМ ГЛАГОЛЬНЫХ ФРАЗЕОЛОГИЧЕСКИХ ЕДИНИЦ

В процессе фразеологизации словосочетания (СС) одновременно происходят семантические и грамматические преобразования составляющих его компонентов. Морфологические преобразования отражают тенденцию редуцирования формообразовательных возможностей фразеологизирующегося сочетания, они имеют целью привести в соответствие его форму и содержание.

Морфологическим преобразованиям подвергаются все глагольные грамматические категории глагольных фразем, в том числе и категория лица, которая занимает важное место в комплексе грамматических категорий названных фразеологических единиц (ФЕ), выражая соотнесенность процессуального признака с «действователем», «источником действия» (В.В. Виноградов).

Глагольные ФЕ, как и глаголы, способны иметь полную или неполную парадигму личных форм. Для ограничения парадигмы личных форм глагольных ФЕ семантическая причина является определяющей. Действие ее проявляется в том, что семантика группы ФЕ или значение отдельной ФЕ оказывается несовместимой с формами какого-то лица. Так, не имеют форм первого и второго лица ФЕ с семантикой процессуально-оценочного признака не-лица. Например: 1) Я помню брата Евгения. Блестящим молодым ученым он приезжал к Маше; его книга сильно нашумела; в ней *через край била* напряженно-радостная **любовь** к жизни (Вересаев) (*бить через край* – «бурно проявляться»); 2) В повести В. Каверина «Загадка» пожилая учительница так живописует ненавистного ей ученика, что **отвращение** ее к несчастному Пете больно *бьет по нервам* (И. Овчинникова) (*бьет по нервам* – «что-либо очень беспокоит, волнует»).

На сокращение числа личных противопоставлений оказывает сильное влияние также наличие в семантической структуре ФЕ элемента оценочности. Так, в семантической структуре большой части глагольных ФЕ содержится элемент неодобрительной, пренебрежительной или даже презрительной оценки действия субъекта. Формы первого лица подобных фразем означали бы самоуничижение, саморазоблачение субъекта, которое, по образному выражению В.Н. Телия, могло бы стать равнозначным «коммуникативному самоубийству» (В.Н.Телия 1996: 193-194). Подобные ФЕ используются говорящим в речевом акте как для обо-

значения действия субъекта, так и для выражения своего негативного отношения к этому действию и самому субъекту. Например: 1) – Хоть я простой человек, – а настолько понимаю, что чужой *век заедать* не годится (Тургенев) (заедать век (чей-либо) – «всячески мешая, вредя, притесняя, создавать для кого-либо невыносимые условия жизни» – говорится с осуждением); 2) И давно пора перестать вмешиваться в чужую жизнь! – отрезала Антонина. – А то вперед стравите, а потом *слезы крокодильи льете*: «Мы за вас беспокоимся, да переживаем, да для вас же все… Хватит! (И. Остроумова) (*лить крокодильи слезы* – «лицемерно жаловаться, притворно, неискренне сожалеть о чем-либо» – с иронией, неодобрением).

Подобные ФЕ, по нашим наблюдениям, если и функционируют в форме первого лица, то, как правило, с частицей **не**, когда в процессе речи субъект речи отрицает свою причастность к какому-либо действию, которое, с точки зрения общепринятой системы ценностей, не отвечает нормам поведения, ею определяемым. Но и такое употребление, как показывают наши наблюдения, является низкочастотным, что доказывает ограничение функционирования формы первого лица ФЕ, содержащих в своей семантике элементы негативной оценки.

Таким образом, на ограничение парадигмы лица глагольных ФЕ влияют психолингвистические факторы, а именно: значение фраземы, наличие в ее семантической структуре негативной оценки – осуждение, презрение, пренебрежение к номинируемому ФЕ действию (ср. *поливать/полить грязью (кого)* – «незаслуженно оскорблять, поносить»), которая влечет за собой или отказ субъекта речи признаться в причастности к совершению данного действия, или замалчивание своей причастности к нему. Кроме того, совершение подобных, «низких», действий может быть несовместимо с личностью говорящего, который по своим моральным качествам не способен их совершить, что также препятствует образованию форм первого лица глагольных фразем.

Аспирант Н.В.Захарова (Тверь)

МЫСЛЕДЕЯТЕЛЬНОСТНЫЕ ПОЗИЦИИ ПЕРЕВОДЧИКА ХУДОЖЕСТВЕННЫХ ТЕКСТОВ

В переводческой деятельности сменяли друг друга противоположные тенденции, связанные с позицией переводчика, – буквального, затем вольного, затем вновь стремящегося к буквализму перевода. Позицией "буквального интерпретатора" является перевод с гибельной точностью передающий каждое слово и грамматическую форму подлинника. В позиции "вольного интерпретатора" множественность взаимоисключающих интерпретаций допустима и правомерна.

Переводчик в идеале выступает как деятель, организующий мыследеятельность реципиента текста аналогично мыследеятельности реципиента оригинала. "Переводчик совмещает разные позиции в деятельности, выступая и как реципиент текста оригинала, и как реципиент перевода, осуществляющий над ним вторичную рефлексию" (Галеева, 1999). Исчисление переводческих позиций представляет собой важную теоретическую задачу деятельностной теории перевода.

Анализ ряда переводов с русского на французский позволяет выделить и описать несколько отчетливо выраженных переводческих позиций, по-разному вводящих текст оригинала в принимающую культуру.

I. Адаптационная позиция предполагает ассимиляцию текста в принимающую культуру. Переводчик ориентируется на аудиторию, которая потенциально является заказчиком данного перевода. Адаптационная позиция предполагает перестройку синтаксиса, нейтрализацию национально-маркированной лексики, снятие многих стилистических приемов. Необходимость упрощений объясняется стремлением переводчика сделать переводной текст более понятным реципиентам принимающей культуры. Такие переводы дают общее представление об оригинале, но редко могут претендовать на сохранение его художественности, что не позволяет говорить об обогащении культур посредством перевода.

II. Идеологическая позиция связана с изменением идеологической установки оригинала. В.С.Курочкин известен как переводчик песен П. Беранже. Одним из самых известных переводов Курочкина является "Господин Искариотов" (в подлиннике "M.Judas"). Как известно, апостол, предавший Христа, назван в Евангелии "Иуда Искариот". В оригинале г-н Иуда – хамелеон, прикидывающийся либералом, а на деле прислуживающий реакции. Для России начала 60-х годов прошлого века более актуальной представлялась фигура полицейского шпика. Курочкин, в силу своих идеологических позиций, адаптирует библейский образ к сиюминутным реалиям. Перевод вошел в русскую культуру именно в этой идеологизированной ипостаси.

III. Позиция нейтрализации смысла связана с представлением смысла как значения, когда не номинированный в оригинале смысл усматривается переводчиком и получает номинацию, что недопустимо в художественном переводе. Таким образом, в переводе И. Анненским стихотворения Ш. Бодлера "Spleen" разрушен смыслообразующий размер, не воспроизведены значимые параллельные конструкции, обеспечивающие передачу монотонности, надоедливости, тоски. Форма, являющаяся в оригинале значащей формой, не воспроизведена в переводе. И. Анненский не передает смысл "отчаяние", опредмеченный в подлиннике. Перевод Анненского красив, но не приводит к смыслообразованию.

Могут быть выделены и другие переводческие позиции.

Аспирантка Ю.А.Камфорович (С.-Петербург)

СПЕЦИФИКА ПСИХОЛИНГВИСТИЧЕСКИХ МЕХАНИЗМОВ НАЧАЛЬНОГО ЭТАПА ОВЛАДЕНИЯ ЧТЕНИЕМ

Согласно экспериментальным исследованиям в современной психологии и языкознании (Д.Б.Богоявленский, А.Р.Лурия, Ф.А.Сохин, А.М.Шахнарович, Д.Б.Эльконин и др.) обучение чтению в языках, письменность которых построена по звуко-буквенному принципу, предполагает, что обучаемые должны предварительно освоить звучащее слово – важнейший элемент устной речи. Д.Б.Эльконин подчеркивает то, что от того, «как ребенку будет открыта звуковая действительность языка, строение звуковой формы слова, зависит не только усвоение грамоты, но и все последующее усвоение языка, грамматики и связан-

ной с ней орфографии» (Эльконин Д.Б. Некоторые вопросы усвоения грамоты //Вопросы психологии. 1956. № 5. С. 42).

Работы Л.В.Щербы заложили основы понимания внутреннего механизма чтения как одного из видов речевой деятельности, представляющего собой сложное, динамическое явление с развернутой системой ориентировок и корректировок, прежде всего зрительных, речедвигательных, речеслуховых, мыслительных и других.

Важнейшими ориентирами при прочтении какого-либо текста выступают такие графические средства, как гласные и согласные буквы, различные их сочетания, пробелы между словами, знаки препинания и т.п. Письменный текст членится на буквы, графические обозначения фонем, в то время как основной минимальной произносительной единицей является слог. Различная дискретность буквенного и речедвигательного кодов (термины Н.И.Жинкина) создает объективную трудность при обучении чтению – необходимость перехода с одного кода на другой.

Процесс декодирования при условии обучения чтению аналитико-синтетическим методом (основным в современной методике обучения грамоте) включает в себя на начальных этапах несколько последовательннх операций: определение звуко-буквенных соответствий, выделений графических слогов (называемых в методике слогослияниями) и конструирование звукового облика целого слова.

Основные трудности при таком подходе связаны со второй и третьей операциями и обусловлены тем, что, привлекая звук в качестве названия буквы, упускается из виду не только наличие в русском алфавите двузначных букв, но и механизмы коартикуляции звуков в речевом континууме.

Переход от буквы к слогу предполагает обобщенное усвоение графических правил. На материале различных комбинаций букв (графических слогов) дети должны освоить модели соотношений звука и буквы как графического обозначения звучащих в речи комплексов (произносительных единиц).

В современной методике обучения чтению графический слог является основной единицей, что, с одной стороны, обусловлено слоговым принципом русской графики, а с другой – облегчает осуществление кодовых переходов (с буквенного кода на речедвигательный), то есть переход от графического слога к фонетическому.

Однако, необходимо отметить, что при аналитико-синтетическом методе обучения грамоте не учитывается принципиальная разница между понятиями «графический слог» и «фонетический слог». Процесс чтения, как сложный вид речевой деятельности, включает в себя восприятие графического комплекса и соотнесение его с соответствующим звуковым комплексом. Графический слог включает в себя сочетание двух букв (чаще всего согласная + гласная), в то время как фонетический слог может включать в себя более двух компонентов (например: закрытые слоги и слоги со стечением согласных (звуков). Необходимо подчеркнуть, что для русского языка не характерны закрытые слоги (за исключением слогов, заканчивающихся согласным [j], например: МАЙ-КА, ЛЕЙ-КА), и тем более слог в середине слова не может заканчиваться стечением согласных звуков.

Совпадение графического и фонетического слогов имеет место только в словах с простой слоговой структурой (типа: МА-МА, ЛА-ПА, КО-РО-ВА), но в русском языке таких слов не очень много. Выделение в словах с более сложной слоговой структурой (со стечением согласных) графических слогов с помощью сплошных или пунктирных линий (например: МА¦С|КА, АС¦Т|РА, С¦Т|РА¦Х) с неизбежностью приводит к неадекватному членению произносимого слова, разрушающему акустико-артикуляционное единство всех звуков в слоге, поскольку создает неправильную установку у детей, осложняющую осуществление кодовых переходов.

Уязвимым в современной методике обучения грамоте является не только игнорирование существенного различия между графическим и фонетическим слогом, но и длительное использование графического слога в качестве единицы чтения, так как это делает чтение чисто механическим процессом, а не речемыслительной деятельностью, которая невозможна без соотнесения воспринимаемого отрезка внешней речи с тем или иным смыслом.

Следовательно, с самого начала процесса обучения чтению необходимо ориентироваться не на слог, как асемантичную фонетическую единицу, а на слово, так как оно является минимальной самостоятельной значимой единицей языка.

Аспирантка Е.Г.Коваленко (Краснодар)

ФРАЗЕОИГРА КАК СПОСОБ РЕАЛИЗАЦИИ ТВОРЧЕСКИХ ПОТЕНЦИЙ ЯЗЫКОВОЙ ЛИЧНОСТИ

В последнее время все более заметным становится интерес лингвистов к феномену **языковой личности (ЯЛ)** и, в частности, к аспекту реализации ее творческих потенций в использовании языковых средств. Проведенные исследования "игровой" природы языка и его единиц (Б.Ю.Норман, Т.А.Гридина, В.З.Санников и другие) позволили расширить рамки традиционной теории языка и выдвинуть новый тезис – "язык есть орган остроумия и словесной игры". Для достижения определенного перлокутивного эффекта в прагматически обусловленном контексте коммуникации и для самовыражения ЯЛ часто прибегает к помощи **языковой игры (ЯИ)**. По выражению В.З.Санникова, "языковая игра – это и замечательный учитель словесности, и забавный собеседник, и великий утешитель – психотерапевт". Благодатной творческой базой для реализации ЯИ и актуализации ее в тексте/речи является фразеология. Под **фразеоигрой** как разновидностью ЯИ мы понимаем обыгрывание формальной и/или содержательной сторон одной или нескольких известных фразеологических единиц (ФЕ) в процессе их творческого преобразования и окказиональной перекодировки. Творческие усилия ЯЛ направлены в основном на поиск возможных приемов выведения фразеологического знака из "типового (системно–обусловленного) контекста его конструирования, употребления, восприятия" (Т.А. Гридина). Этому в значительной степени способствует эксплуатация асимметрии языкового знака и нарушение межзнаковых отношений.

Самым распространенным приемом обыгрывания ФЕ является прием буквализации ФЕ, состоящий в оживлении ее внутренней формы, в переводе ее с

метафорического уровня на уровень первичный, буквальный, что приводит к двуплановости, подтексту или семантическому сдвигу.. Например: *"Доктор: Все–таки я выслушаю вас… Так… Вздохните глубоко. Тяжело вздохните. Еще раз. Вздохните с облегчением. Еще раз. Посмотрите на все сквозь пальцы. Махните на все рукой. Еще раз. Пожмите плечами. Так…"* (Е.Шварц). Процесс возникновения ФЕ, обратный процессу распадения, буквализации ФЕ, может осложняться авторскими модификациями и приводить к семантическому сдвигу. Например: *"– Это та с узелком? – А что? Женщина с узелком всегда интереснее женщины без узелка"* (А.Вампилов). В конструкциях с синтаксической аппликацией на словарное значение ФЕ накладывается новый контекстный, часто противоположный смысл. Искажение первоначального смысла усиливает комический эффект. Например: *"Он был мастером кулинарного дела; другой раз такого настряпает, что сыт по горло, а все равно сядешь, отведаешь"* (А. Некрасов). Фразеоигра на основе множественности (асимметризма) одной из сторон фразеологического знака создает двусмысленность, порожденную контекстом. Например: *"Иногда, чтобы отмотаться от очередного воскресного митинга, он говорил Каракозину, будто по выходным работает над докторской. – Это ты, Олег Трудоголикович, брось! – сердился Джедай. – Сейчас докторскую купить легче, чем любительскую!"* (Ю. Поляков).

Таким образом, фразеология предоставляет ЯЛ уникальную возможность раскрыть свой творческий потенциал, насладиться фразеоигрой, самовыразиться, экспериментируя с ФЕ, что способствует достижению высокого прагматического эффекта в коммуникативно заданном пространстве.

Аспирант В.В.Константинов (Пенза)

НЕКОТОРЫЕ АСПЕКТЫ ПРОБЛЕМЫ ИЗМЕРЕНИЯ СОЦИАЛЬНОЙ УСТАНОВКИ

На сегодняшний день многие исследователи в области изучения социальной установки сталкиваются с проблемой концептуальной проработки целесообразности методик ее измерения. Рост актуальности проблемы измерения социальной установки обусловлен в первую очередь необходимостью точного измерения социальной установки с целью установления взаимосвязей между социальной установкой и различными психическими процессами.

На ниве измерения социальной установки активные разработки велись многими видными учеными, в их числе Танненбаум, Осгуд, Лайкерт и др. Широкую известность получил Л.Терстоун (L.L.Thurstone 1928), прежде всего как исследователь, который впервые предложил способ измерения социальной установки, названный «шкалой Терстоуна».

Основной набор методик измерения социальной установки сводится к методикам «карандаша и бумаги» и основан на вербальной представленности социальной установки. Опосредованно аттитюд измеряют через кожно-гальваническую реакцию, пульс и другие физиологические методики. Однако такое широкое толкование социальной установки приводит к обессмысливанию её как психической реальности.

В сороковые годы М.Б.Смит внес свои коррективы в эту методическую ограниченность, предложив рассматривать результаты изучения социальной установки в тесной взаимосвязи с собственно методикой эксперимента. Его персональные эмпирические исследования сочетали индивидуальную глубину метода интервью с полевым исследованием. В описании социальной установки Смит выделяет три класса измеряемых характеристик: аффективный аспект индивидуального аттитюда включает в себя направленность аттитюда; когнитивный параметр содержит информационный контекст и временные характеристики аттитюда. Он также включает центральную направленность стереотипа, убеждений, которые имеют отношение к объекту аттитюда. Третий аспект включает описание конативных тенденций индивида. Именно поведенческий компонент чаще всего является целью всех измерений социальной установки, так как исследователей интересует прежде всего прогноз поведения индивида.

Следует отметить, что сами по себе методики измерения социальной установки обычно «нацелены» на один из компонентов социальной установки, а это уже ставит задачу изучения компонентов, структуры социальной установки. Вероятно, такие методы измерения как кожно-гальваническая реакция, реакция зрачка, пульс, отражают именно эмоциональный компонент социальной установки.

Подводя итог сказанному, можно сделать вывод о необходимости усиления внимания к проблеме измерения социальной установки.

Учитель Л.В.Корогодина (Пенза)

О КОМПЬЮТЕРНОЙ ПОДДЕРЖКЕ ИССЛЕДОВАНИЯ ФОНОСЕМАНТИКИ РЕЧЕВЫХ ТЕКСТОВ

Использование компьютера для анализа текста открыло новые горизонты перед исследованием данной тематики. Долгий и рутинный ручной анализ, подразумевающий под собой большую вероятность ошибки или неточности, был заменен практически мгновенным компьютерным анализом. Достоинства компьютерного анализа несложно увидеть, к ним относятся такие преимущества, как:

– высокая скорость анализа, не зависящая от количества выбранных для анализа шкал;

– очень низкая вероятность ошибки;

– наглядность результатов;

– возможность проведения анализа любым человеком;

– возможность анализа текстов неограниченной длины без существенного увеличения времени обработки результатов.

Преимущества использования компьютерного анализатора очевидны, что объясняет широкий спектр практического применения данного программного продукта.

Компьютерный анализатор лингвистических объектов – это программный комплекс, способная осуществить полный автоматический анализ любого русского текста по заданным шкалам фонетической значимости звукобукв и выявить в нем слова, несоответствующие общему фонетическому окрасу иссле-

дуемого текста. Это позволит редактировать текст в соответствии с этим, в результате чего станет возможной модификация текста для получения какого-либо определенного фонетического окраса, что позволит создавать тексты способные вызывать у слушателя или читателя какие-то определенные ассоциации. Отредактированный таким образом текст имеет наиболее высокую степень мотивации (т.е. его звучание соответствует его значению) для более глубокого и четкого восприятия текста. Известно, что от степени мотивации во-многом зависит степень восприятия и осознания текста, поскольку если текст мотивирован, то в его восприятии участвует не только сознание читателя, но и его подсознание.

Работа анализатора так же основана на выявлении, при помощи формул теории вероятности, букв, отклонение частотности которых не является случайным. Далее анализатор вычисляет степень влияния фонетической значимости каждой звукобуквы на общий семантический фон текста. После чего вычисляется числовое представление влияния звукобуквы на текст и сложение всех результатов, в итоге получаем число, выражающее фонетическую значимость текста.

Модель компьютерного анализатора написана под нашим руководством учащимися гимназии № 53 г. Пензы К.Барановым и Д.Степановым с использованием языка Borland Delphi 5.0, что позволило создать удобный и привычный интерфейс и, как следствие, обеспечить широкую доступность в использовании. Любой человек, владеющий минимальными навыками работы с компьютером, в состоянии проводить самостоятельные исследования в интересной ему области, непосредственно связанной с данной темой.

Канд. филол. н. Л.В.Кушнина (Пермь)

К ВОПРОСУ О ТРАНСПОНИРОВАНИИ ТЕКСТА ПРИ ПЕРЕВОДЕ

Интеракция языка и культуры становится культурологической реальностью, которая не может не учитываться в построениях и моделях теории перевода. Разрабатываемая нами концепция динамической теории перевода предполагает эксплицирование механизмов, обеспечивающих полноценную межъязыковую и межкультурную коммуникацию.

Исходным положением нашего понимания процесса перевода является утверждение динамической способности языка, речевой деятельности по восприятию и порождению текста. Языковые единицы проявляют свою неоднозначность, открытость, динамизм в процессе их функционирования в тексте. В свою очередь, динамическая интерпретация процесса перевода обусловлена динамикой функционирующих языков, их вариабельностью, их саморазвитием и взаиморазвитием, возникающим в ходе языкового контакта. Мы полагаем, что в процессе транспонирования текста, в динамике его транспонирования происходит взаимодействие трех полей, которые мы условно назвали поле автора, поле переводчика и поле реципиента. Именно наличие трех полей свидетельствует о неидентичности текстов автора, переводчика и реципиента. Лишь их синергия, их взаимодействие приводят к тому, что разные тексты воспринимаются как эквиваленты. При этом образующиеся вокруг текста поля являются результатом интерпретации субъектами коммуникации множества других текстов, храня-

щихся в сознании в компрессированном виде и отражающих национальное сознание и культуру автора, переводчика, реципиента.

Описывая полевую структуру процесса перевода, мы соотносим каждое из полей с соответствующей фазой транспонирования текста. Если поле автора тяготеет к девербализации, поле переводчика к пониманию, то поле реципиента тяготеет к ревербализации, иными словами, к перевыражению, переформулированию. Отметим, что в центре этого процесса стоит переводчик, который выполняет, с одной стороны, операции девербализации, будучи ориентирован на поле автора, с другой стороны, операции ревербализации, т.к. он ориентирован на поле реципиента.

Именно его поле наиболее динамично и напряженно, именно оно способствует созданию своего рода баланса между чужой и своей культурой. Именно в его сознании происходит та самая текучесть текста и культуры, которая обеспечивает полноценную коммуникацию, сохраняющую национальную специфику текста оригинала и его универсальный смысл. В результате сам перевод предстает как трехсубъектный процесс коммуникации по транспонированию глубинного смысла текста, заложенного автором в национальное сознание и культуру реципиента посредством интерпретирующей деятельности переводчика-билингва.

Аспирант Е.К.Лобачева (Москва)

РАЗВИТИЕ ПРОСТРАНСТВЕННОЙ ОРИЕНТАЦИИ ПРИ ФОРМИРОВАНИИ ЗВУКО-СЛОГОВОГО АНАЛИЗА У ДЕТЕЙ

В сложном комплексе психических процессов, на которые опирается обучение грамоте аналитико-синтетическим методом, решающая роль принадлежит способности ребенка производить анализ звукового состава слова. Это делает актуальным разработку наиболее рациональных путей формирования звуко-слогового анализа – необходимой ступени в овладении грамотой.

За период предбукварного обучения нормально развивающиеся дети овладевают рядом новых знаний и умений. Они должны не только услышать, узнать звук в составе слова, что важно для формирования фонематического восприятия, но и осознать, что слово – линейный ряд фонем, провести сравнительную, сопоставительную работу по определению позиции звука в слове по отношению к началу и концу слова. На этом этапе обычно и возникают трудности у детей с нарушениями речи, преодолеть которые можно только в том случае, если ребенок осознает вариативность позиций звуков в слове, поймет, что слово – *ряд* звуков.

Последовательность во времени звуков и слогов, составляющих слова, а также временная последовательность слов, составляющих фразу, в письме находит отражение в соответствующей пространственной последовательности букв, слогов, слов, располагающихся на строках тетради при записи. Упражнения в определении последовательности в пространстве и времени создают основу для воспитания звуко-слогового и морфемного анализа слов.

Мы проводили данную работу в течение года в школе №1134 ЗАО Москвы с учащимися 1-х классов (6-7 лет), имеющими общее недоразвитие речи III - IV уровня.

Исходным в работе по развитию пространственных ориентировок являлось осознание детьми схемы собственного тела, определение направлений в пространстве. Это способствовало установлению латерализации у тех детей, у которых при обследовании выявлялась несформированность ведущего из парных сенсо-моторных органов. После того, как дети стали различать правую и левую руку и ногу, мы перешли к работе по осознанию детьми понятий «слева», «справа», «сверху», «снизу», «впереди», «сзади».

Далее проводилась работа по осознанию детьми физического ряда (на невербальном материале) как чего-то, имеющего начало, конец, середину. Эти упражнения способствовали слежению за предметами, тренировке взора в перемещении слева направо. Детям предлагалось оречевлять действия с предметами, чтобы понятия «в начале», «в середине», «в конце» вошли в их активный словарь. На каждом занятии проводились графические диктанты, для чего у каждого ребенка была заведена индивидуальная тетрадь в клетку. У детей постепенно формировалось понятие, что слово — это ряд звуков, так же как и любой ряд, имеющий начало, середину и конец, с теми же правилами отсчета слева направо.

Коррекционная работа по развитию пространственных представлений дала возможность сформировать основу для обучения детей с речевыми нарушениями звуко-слоговому анализу.

Докт. пед. наук М.Р.Львов (Москва)

РЕЧЬ – КАНАЛ РАЗВИТИЯ ИНТЕЛЛЕКТА (Н.И.ЖИНКИН)

1. Единство мышления и речи – эта формула от частого употребления утратила информативность (я сопоставляю здесь не язык и мышление, а речь и мышление, как процессы). Оживить её может подход, разработанный Н.И.Жинкиным: исследование механизмов упреждения и кодовых переходов во внутренней речи, – методом моделирования.

2. Внешняя речь развертывается линейно, это определяется законами языка, которыми владеет субъект; теоретически она бесконечна.

Но ее структурирование происходит на внутреннем уровне (упреждающий синтез). Оно протекает намного сложнее, имеет несколько линий, которые одновременно и дифференцированны, и совмещены. Пример:

а) я выступаю с докладом; каждая фраза строится мысленно с опережением, предположим, на 10-12 слов, что обеспечивает плавность моей речи; это – вербальная линия мысли;

б) но мне необходимо стратегическое опережение – я проектирую следующую (и следующие) – блоки, микротемы и подтемы доклада;

в) в моем мыслительном аппарате работает оценочный механизм: подвергается анализу то, что я уже произнес, и вносятся коррективы в предстоящий план доклада;

г) я осуществляю зрительный контакт и мысленный диалог с аудиторией, замечаю и оцениваю все "обратные связи", от огонька в глазах – до безразличия и скуки;

д) наконец, мысленная борьба с отвлекающими моментами: с шумами за окном, с тревожностью, с внезапным сомнением: выключил ли я утюг, уходя на работу?

Подчеркнем, что в пунктах "б, в, г, д" степень вербализма резко снижена, используются другие, не словесные коды.

3. Как видим, не только "мысль формируется в речи" (С.Л.Рубинштейн), но мысль формирует речь, здесь сложная взаимозависимость, мышление – это лаборатория высказывания, идет работа на "черновиками" текста, устного и письменного, ибо термин "речь" двузначен: речь – процесс (речевая деятельность) и речь-продукт, или текст.

4. Но, кроме того, речь – это язык в действии, прагматика языка, его реализация, как потенциальной знаковой системы. Ступени внутренней, мысленной подготовки высказывания – это наложение жестких, веками отшлифованных языковых структур на формирующуюся мысль, работающую в своём (предметном, универсальном, индивидуальном коде – эти гипотезы я здесь не обсуждаю) коде, это вербализация формирующейся, аморфной мысли; ступени условны, ибо мысль, в отличие от речи-текста, не обладает дискретностью. Само формирование носит поисковый характер: мотивационный этап → поиск ориентировочный → ступени упорядочивания и вербализации → вербализованная мысль в процессе её семантико-грамматического структурирования → наконец, устная или письменная речь как результат кодового перехода на акустический или на графический код (коды "для других").

5. Но как оценить полученный результат, то есть текст? Внутренний, мысленный текст "для себя", диалог с самим собой, составляет важнейший компонент духовного богатства личности, даже количественно он преобладает, и во много раз.

Внешняя речь отдаётся на суд других людей, и критерий её качеств – её понимание адресатом, её воздействие на него. Понимание речи изучает герменевтика: понимание – это: а) результат адекватного замыслу говорящего постижения слушающим смысла (или смыслов) его речи; 6) освоение чужих переживаний, мыслей и решений, опредмеченных в тексте. Понимание – это кодовый переход воспринятого текста с акустического или графического кода на внутренние коды рече-мысли, на индивидуальный код языковой личности.

6. Кпд понимания во многом загадочен, но ясно, что понимание далеко не всегда совпадает с целями говорящего: оно может быть и беднее, и неизмеримо богаче. Афоризм "Язык нам дан, чтобы скрывать свои мысли" (Ф.Ларошфуко) справедлив не на 100%.

7. Напомню, что адресатом моей речи непроизвольно становлюсь и я сам. Казалось бы, я должен понимать с полуслова то, что сам породил. Но это не всегда так: многие весьма авторитетные авторы оставили письменные свидетельства, что устное или письменное формулирование своего знания проясняло его, помогало исправить ошибки или даже сделать микрооткрытия (А.Пуанкаре, В.М.Глушков, Э.По).

8. Теперь можно вернуться к тому, с чего мы начали: речь формирует и совершенствует мыслительную способность человека, то есть является важнейшим, главным фактором развития интеллекта.

Аспирант А.А.Майер (Барнаул)

ВЛИЯНИЕ РАННЕГО ОБУЧЕНИЯ ИНОСТРАННОМУ ЯЗЫКУ НА РАЗВИТИЕ ИНОЯЗЫЧНЫХ СПОСОБНОСТЕЙ (РЕЧЕВОГО МЫШЛЕНИЯ И ФОНЕМАТИЧЕСКОГО СЛУХА)

Иноязычное мышление является фокусом сосредоточения всех речевых способностей применительно к усвоению языкового материала. Оно характеризует умственное развитие, процесс овладения грамматическим материалом. Фонематический слух формируется на первом году обучения и может являться характеристикой языкового чутья или чувства языка, наряду с иноязычным мышлением представляющим общую, центральную и основную способность – языковую. Фонематический слух влияет на успешность овладения иноязычной артикуляцией и материалом на иностранном языке в целом.

Диагностика иноязычных способностей строилась исходя из позиций В.В.Беляева и Л.А.Савенкова, выделяющих в качестве ядра речевых и языковых способностей иноязычное мышление и фонематический слух.

В исследовании использовалась методика Е.А.Бугременко: диагностика умения отличать слово от предмета, который оно обозначает, и методика определения фонематического слуха, разработанная центром Л.А.Венгера.

Исследование проводилось на экспериментальной группе детей, изучающих английский язык (четвертый год обучения) и контрольной группе. Обследовано 28 детей в возрасте 6-7 лет. Гипотетически в исследовании предполагалось выявить количественные и качественные различия в развитии иноязычных способностей.

Таблица 1. Результаты диагностики иноязычных способностей.

методики / баллы	Методика Е.А. Бугременко		методики / баллы	Методика центра Л.А. Венгера	
	экс-пер. группа	контр. группа		экспер. группа	контр. группа
5	85,7	42,85			
4	7,14	14,28			
3	7,14	21,42	3	64,29	7,14
2		7,14	2	14,28	64,29
1		7,14	1	21,43	28,57
0		7,14			
Итого	100	100	Итого	100	100

Результаты обследования иноязычного мышления свидетельствуют о том, что процент успешно выполнивших детей в экспериментальной группе в два раза превышает показатель по контрольной группе. Сравнение успешности выполнения заданий на развитие фонематического слуха показывает, что процент

детей, набравших высший балл в экспериментальной группе, в девять раз превышает показатель контрольной группы.

Качественное различие в обследованных группах прослеживается через характер выполнения заданий и разрыв между минимальными и максимальными баллами в процентном отношении. О существенных различиях в развитости исследуемых показателей свидетельствуют совокупные результаты по итогам двух методик: 57,14 % детей экспериментальной группы успешно справились с заданиями по обеим методикам, в то время как в контрольной группе никто из детей не был успешен.

Таким образом, в результате анализа полученных данных можно сделать вывод не только о количественных различиях (в уровне успешности – не успешности выполнения методик), но и о качественных отличиях в развитии речевых и языковых способностей детей, изучающих иностранный язык. Это подтверждает данные экспериментальных исследований о развивающем и формирующем обучении иностранному языку.

Канд. филол. н. Е.Ю.Мягкова (Курск)

МЫШЛЕНИЕ – ЭМОЦИИ – ЯЗЫК: ПСИХОЛИНГВИСТИЧЕСКИЙ АСПЕКТ

Представление о том, что составляет основу эмоциональности слова, может быть получено с опорой на психологические теории, в которых эмоции и другие психические процессы исследуются в их единстве и взаимообусловленности. Особый интерес представляет понятие переживания, которое обсуждается в теории деятельности, разрабатываемой в отечественной психологии.

Говоря об эмоциях, мы имеем в виду исключительно сложный феномен, не поддающийся непосредственному наблюдению. Отличительной чертой всех явлений, связанных с аффективной стороной психики человека, является их параллельное и одновременное протекание на разных уровнях осознания, из-за чего очень трудно в каждом конкретном случае разделить аффективную и когнитивную стороны деятельности (Рубинштейн 1989).

А.Дамазио (Damasio A.R. Descartes' error: Emotion, reason, and the human brain. New York: Avon Books, 1995) предполагает, что чувства и эмоции – не аномалия по отношению к рассудку, но неотъемлемая его часть; возможно, стратегии человеческого мышления не могли бы развиться (как с точки зрения эволюции в целом, так и с точки зрения конкретного индивида) без направляющей силы механизмов биологической регуляции. Чувства и эмоции являются самыми замечательными проявлениями действия таких механизмов. При этом в психике человека в виде переживания и знания обнаруживаются моменты, так или иначе представленные даже в совсем элементарных психических образованиях (Рубинштейн 1989). В. Вундтом были заложены основы трехмерной концепции субъективного переживания, для которого, по мнению В.К.Вилюнаса (Вилюнас В.К. Перспективы развития психологии эмоций // Тенденции развития психологической науки. М., 1989) субъектом вырабатывается сложный язык (который становится частично вербализуемым только в развитых формах психики) – язык переживаний.

Таким образом, эмоциональная сфера понимается как многоуровневый феномен, включающий как не всегда осознаваемые чувства-ощущения, так и опосредованные культурой эмоции, которые индивидуально переживаются опять же виде чувств-ощущений. При этом, поскольку мозг человека и его тело составляют неразделимое целое чувства и эмоции участвуют во *всех* процессах деятельности, в том числе мышления и речевой деятельности. Более того, низшие уровни нейронной организации мышления те же, что регулируют обработку чувств и эмоций, а также функций, необходимых для выживания организма (Damasio 1995). Эмоциональная сфера играет большую роль в формировании единой базы знаний и в становлении значения слова. Некоторые модели овладения языком, особенно те, в которых реализуется интегративный подход к процессу языкового развития ребенка (Bloom L. The transition from infancy to language. Acquiring the power of expression. New York: Cambridge University Press, 1993), базируются на том, что основу развития, которое приводит ребенка к языковому порогу на втором году жизни, представляет интеграция аффекта, познания и социальных связей с другими людьми, а также указывают на важную роль аффекта в процессах категоризации (Шахнарович А.М. Детская речь в зеркале психолингвистики. – М., 1999).

Каждое слово индивидуального лексикона выводит нас в сложный мир переживаний. Эмоционально-чувственный компонент значения слова как единицы лексикона, представляет собой комплекс связанных со словом переживаний (в широком смысле этого слова). Основными характеристиками этого комплекса будут его *нерасчлененность* (т.е. невозможность выделить в “чистом виде” его составляющие и отделить их друг от друга – это можно сделать лишь гипотетически), разные уровни *осознаваемости* и *социальной и этнокультурной опосредованности* составляющих его элементов, а также индивидуальная специфика процессов репрезентирования информации. В этом комплексе соединяются как сиюминутные субъективные впечатления, так и опосредованные культурой отношения и эмоции. Такое представление об эмоционально-чувственном компоненте значения слова составляет основу психолингвистической теории эмоциональности единиц индивидуального лексикона.

Соискатель Р.А.Османова (Казахстан, Чимкент)

АССОЦИАТИВНЫЙ ЭКСПЕРИМЕНТ КАК СРЕДСТВО ВЫЯВЛЕНИЯ НАЦИОНАЛЬНО-СПЕЦИФИЧЕСКИХ ЧЕРТ ЯЗЫКОВОГО СОЗНАНИЯ

Большинство работ по психолингвистике связано с анализом вербальных ассоциаций, полученных экспериментальным путем.

В отечественной психолингвистике, ассоциативные методы используются при изучении семантической структуры слов; при решении проблемы продуцирования речи говорящим и понимания речи слушающим; при поиске путей идентификации значения воспринимаемого слова, при выявлении принципов организации лексикона человека, а также при изучении национально-культурной специфики языкового сознания, что является предметом нашего исследования.

Наличие опубликованных материалов так называемых ассоциативных норм, полученных в ряде стран на базе типологически различающихся языков, открывает широкие возможности для межъязыковых сопоставлений, необходимых для выявления универсальных и идеоэтнических закономерностей, присущих вербальному ассоциированию носителей различных языков,

Целенаправленное сопоставление ассоциативных материалов, полученных от групп испытуемых, владеющих типологически близкими и типологически различающимися языками, способно наиболее полно выявить существующие в процессе лексического ассоциирования закономерности, поскольку некоторые их них могут выпадать из поля зрения исследователя при работе над экспериментальным материалом в рамках одного языка.

С целью исследования национально-культурной специфики образов сознания русских и казахов методом ассоциативного эксперимента нами предпринято исследование семантических полей лексико-тематических групп слов, связанных с темой «Дом. Семья». Эти семантические поля представляют несомненный интерес для исследования потому, что семья служит носителем архетипов национальной культуры данного общества. Исследование именно этого аспекта человеческой жизни нам представляется особенно важным еще и в связи с тем, что социальные перемены в нашем обществе привели к переосмыслению многих принятых обществом норм, правил, понятий и ценностей.

Материалом нашего исследования являются ассоциативные реакции на список из 112 слов-стимулов данной лексико-семантической группы; реципиентами – студенты (300 русских и 300 казахов) разных специальностей в возрасте от 17 до 25 лет. Интересным представляется и гендерный анализ полученных ассоциативных ответов, разница которых стала очевидной даже на начальном этапе проведения пилотажного («разведывательного») анкетирования.

Н.В.Павлова-Шушарина (Саратов)

ЦВЕТООБОЗНАЧЕНИЯ В АКТИВНОМ СЛОВАРЕ ШКОЛЬНИКОВ ОТ 7 ДО 13 ЛЕТ В НОРМЕ И ПАТОЛОГИИ

Предпринятое нами экспериментальное изучение активного запаса цветовой лексики (прилагательных и существительных) в речи школьников от 7 до 13 лет позволяет оценить динамику развития цветообозначений в словаре детей с нормальным интеллектом (N) и с патологией в умственном отношении (P).

Целью эксперимента было выявление различий в детских цветообозначениях как в плане содержания, так и в плане выражения цветовой семантики. Различным группам детей предлагалось придумать "говорящие" клички для животных и фамилии для вымышленных существ по данным картинкам или собственным рисункам. В результате были установлены значительные различия в цветовой лексике учащихся массовой и коррекционной школ.

Анализ полученных ответов показал богатство цветовой гаммы в речи здоровых школьников. При образовании собственных номинаций они используют не только основные цвета и их оттенки в прямом и переносном значениях (*Серый* и *Серость*), но находят яркие сравнения, указывают в качестве "говорящих"

кличек и фамилий предметы, которые ассоциируются по цвету с рассматриваемым объектом. Детям гораздо интереснее назвать кого-либо не просто *Рыжик, Рыжов; Белка, Беляк, Белыш, Беломордочный* и *Белобрюх; Черныш, Черножилка* и *Черняк,* а дополнить цветовую характеристику другими: *Лисичка* (рыжая собачка с хитрой мордочкой), *Златовласка* (очень красивая кошка с роскошной шерстью); *Снежинка, Белоснежка* (кошка и собачка с шерстью, напоминающей мягкий пушистый снег, сверкающий, искрящийся на солнце), *Черничка, Африканка, Цыганок, Антрацит* (дельфин – черный и блестящий, как уголь), *Воронов* (цвет волос напоминает либо вороного коня, либо оперение вороны, либо то и другое). Очевидно, что подобные названия более точно, емко, образно передают не только значение цвета, но и другие признаки, например, форму, и даже внутренние качества. Кроме "одноцветных" номинаций дети образуют слова, обозначающие сразу несколько цветов (оттенков), чаще ярких: *Тигренок* и *Тигров, Разноцветов, Пеструшанский, Самоцветкин* (в цветной одежде), *Радужная* (фамилия) и *Радуга, Подсолнышек, Арбузик, Весна, Огонь, Калейдоскоп, Китаянка, Цветофея,* а также используют образные словосочетания в окказиональном употреблении: *Лесная нимфа, Царица ночи, Розовый закат, Ясный день, Песок в горах, Восточные напевы* (о бабочках – по окраске и узору крыльев). В названиях, содержащих подобные скрытые сравнения, дети передают и свое эмоциональное восприятие наблюдаемых объектов, и оценку, что обычно отсутствует в ответах учащихся коррекционной школы, поскольку их мышление конкретно, стереотипно умение самостоятельно сравнивать не сформировано. Образные ассоциации типа *Мухомор* (клоун в шляпе, похожей на мухомор), *Негров, Апельсинов* (нарисован оранжевым карандашом), *Солнечная* встречаются очень редко даже в ответах 12-13-летних детей.

Проведенный эксперимент показал, что в коррекционной школе необходима специальная система упражнений, формирующих и совершенствующих навыки сознательного отбора наиболее выразительных и интересных языковых средств, в частности, для образования цветообозначений.

Канд. пед. н. С.Я.Ромашина (Барнаул)

ДИНАМИКА КОММУНИКАТИВНОГО ВОЗДЕЙСТВИЯ УЧИТЕЛЯ НА КЛАСС В ЗАВИСИМОСТИ ОТ СТУПЕНЕЙ ОБУЧЕНИЯ И УЧЕБНЫХ ПРЕДМЕТОВ

В современных условиях особенно актуальным является вопрос, связанный с трансформацией типичных образцов поведения, взаимодеятельности и влияния педагога на субъектов образовательного процесса. Основным актом, опосредующим взаимодействие учителя и учащихся, является общение: как форма и способ организации совместной деятельности. Общение – средство решения коммуникативных задач и основной механизм управления деятельностью обучающихся.

Сравнение функциональной структуры коммуникативного воздействия учителя на класс (иностранный язык и русский язык и литература) позволяет выявить специфику профессиональной культуры учителя иностранного языка. В исследовательской анкете мы заложили 6 функций, реализуемых учителем ино-

странного языка в общении: информативная, организующая, контролирующая, оценочно – корригирующая, стимулирующая, фасилитативная (С.Я.Ромашина); содержание образования и профессиональной культуры (И.Я.Лернер, Е.И.Пассов), ценности авторитарной /демократической педагогики и возможность выявления эмоционально-оценочного компонента респондентов. Учащимся предлагалось оценить частоту проявления определенных функций и действий учителя на уроках иностранного и родного языка и высказать свое отношение к ним (нравится, не нравится).

Основной вывод по итогам анкетирования: реализация функций иноязычного общения и общения на родном языке имеет сходную частоту проявления « как правило», однако динамика функционального воздействия учителя на класс различна по ступеням/ возрастам обучения.

Так на уроках иностранного языка респонденты отмечают как достаточно устойчивую следующую структуру коммуникации: организация – оценка и коррекция – фасилитация – информирование – контроль – стимуляция, – это характерно для всех возрастов/ ступеней обучения.

Для реализации функций коммуникативного воздействия на уроках русского языка и литературы характерна иная, менее постоянная структура: оценка и коррекция – организация – фасилитация – информирование – контроль – стимуляция.

По существу, выявлено принципиальное отличие в реализации функций коммуникативного воздействия: для иностранного языка это приоритет организационных воздействий по сравнению с регуляцией и коррекцией на уроках русского языка и литературы, что обусловлено природой иноязычного общения.

В эмоционально-отношенческом компоненте оценки респондентов практически не отличаются: в целом они соответствуют частоте (если в процентах, то и полноте) функций. В остальном общая структура общения тождественна. Однако возрастная динамика исследуемых действий/ функций учителя на уроках иностранного и родного языка значительно отличается.

Таким образом, мы приходим к необходимости дальнейшего изучения и уточнения заявленной проблематики в целях оптимизации коммуникативного воздействия учителя на класс.

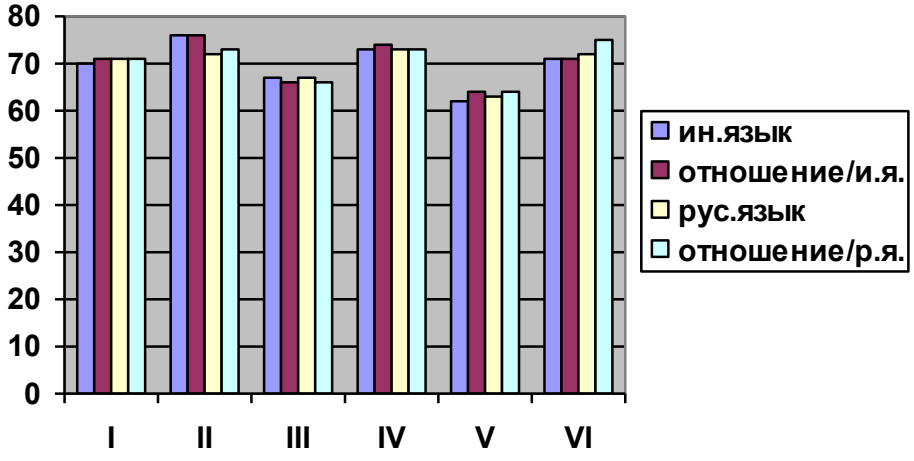

Диаграмма 1. Сравнительная динамика функций общения и отношения к ним на уроках иностранного и русского языка в % (5 – 11 классы).

Канд. филол. н. И.М. Румянцева (Москва)

ЯЗЫКОВАЯ И РЕЧЕВАЯ СПОСОБНОСТЬ КАК ДВЕ СТОРОНЫ ЕДИНОГО МЕХАНИЗМА ОВЛАДЕНИЯ ЧЕЛОВЕКОМ РЕЧЬЮ

Языковая способность, по определению А.М.Шахнаровича, представляет собой «многоуровневую иерархически организованную функциональную систему, формирующуюся в психике носителя языка в процессе онтогенетического развития» (Лингвистический энциклопедический словарь. – М., 1990, с. 617). По мнению западной психолингвистики, языковая способность считается биологически заложенной в человеке при рождении и развивается по мере развития ребенка. По мнению отечественной психолингвистики, языковая способность – это по сути своей социальное образование, которое формируется в процессе развития деятельности общения.

Мы полагаем, однако, что обе эти точки зрения имеют право на существование. Мы считаем, что языковая способность, относясь к речевому явлению, представляет собой не только лингвистическую, но и одну из психических и психофизиологических функций человека, точнее их симбиоз. И как все прочие психические функции она способна к развитию, которое связано как с врожденными задатками, так и с внешними факторами – взаимодействием человека со средой и обучением, причем развитие ее не заканчивается с завершением возрастных изменений, а при благоприятных условиях может продолжаться на протяжении всей жизни. В этом смысле наша позиция является закономерным продолжением идей Л.С.Выготского, А.Р.Лурии, Б.Г.Ананьева и других известных отечественных психологов о природе психических функций и характере их развития. Чтобы придти к предлагаемым выводам, важно лишь осознать, что принадлежа психике человека, языковая способность просто не может быть ничем иным как психической функцией. Кроме того, имея отношение к нейрофизиологии, она, естественно, является и функцией психофизиологической. Отсюда следует заключение, что закладывается эта способность биологически и генетически, однако формируется и развивается она социально. Таким образом, мы предлагаем определить *языковую способность как психическую и психофизиологическую функцию человека, заложенную биологически и генетически, но формируемую и развиваемую социально на основе особой анатомо-физиологической и нейрофизиологической организации человека; функцию, обеспечивающую возможность человеческой психике отражать и обобщать внешний языковой материал, переводя его в особые внутренние коды в виде неосознаваемых и осознаваемых правил языка.*

Более того языковая способность человека не может функционировать в отрыве от речи, поэтому мы вводим понятие речевой способности как внутреннего психофизиологического и психического механизма, обеспечивающего восприятие и продуцирование речи. Речевая способность находится с языковой способностью в тех же отношениях, что речь и язык (по аналогии с классической дихотомией). Эти способности так же «комплементарны» как речь и язык, т.е. спаяны друг с другом как атомы одной молекулы. Языковая способность потому не существует и не может существовать изолированно, что входит неотъемлемой частью в способность речевую. Принадлежа психике человека, речевая спо-

собность является ее функцией, которая насквозь пронизана всеми когнитивными и эмоциональными психическими процессами, которые не только формируют эту способность, но и составляют ее неотъемлемые компоненты.

Т.о. речевую способность, которая шире языковой и в составе которой языковая способность существует, можно определить так. Это психическая и психофизиологическая функция человека, заложенная биологически и генетически, но формируемая и развиваемая социально на основе особой анатомо-физиологической и нейрофизиологической организации человека; функция, обеспечивающая возможность человеческой психике отражать и обобщать внешние речевые явления, переводя их в особые внутренние речевые коды. Эти коды включают не только систему языка со всеми ее элементами и уровнями, но и те коды, которые имеют психофизиологическую, когнитивную, психодинамическую, эмоциональную сущность и которые приводят эту систему в действие, заставляют работать, делают ее живой и активной. Коротко говоря, речевая способность обеспечивает человеку овладение и владение речью.

При обучении человека владеть речью (в том числе иноязычной), речевую способность и в ее составе языковую способность, как и любую другую психическую функцию можно и нужно развивать.

Канд. филол. н. К.Я.Сигал (Москва)

ЭКСПЕРИМЕНТАЛЬНЫЕ ИССЛЕДОВАНИЯ СОЧИНИТЕЛЬНЫХ КОНСТРУКЦИЙ В ОТЕЧЕСТВЕННОЙ ЛИНГВИСТИКЕ И ПСИХОЛИНГВИСТИКЕ
(К истории вопроса)

Основной целью настоящего доклада является обзор подходов к экспериментальному исследованию сочинительных конструкций (далее – СК) в отечественной лингвистике и психолингвистике 1980–1990-х гг. Среди обсуждаемых экспериментов выделяются следующие разновидности: собственно лингвистические, лингвометодические, а также специальные и неспециальные психолингвистические эксперименты.

Собственно лингвистические экспериментальные исследования СК связаны с объяснением отдельных аспектов рассматриваемых языковых единиц в конкретном их проявлении в речевом высказывании индивида. В.З.Санников (1989) и обращает поэтому особое внимание на метод интроспекции. Предлагаемые им эксперименты, в целом выработанные еще в традиционной грамматике, не лишены недостатков. Так, В.З.Санников эксплицитно указывает, что для подтверждения некоторой гипотезы следует выбрать пример, исключающий воздействие добавочных факторов, а затем применить, например, прием замены союза и т. п. Однако “чистота” примера – это условие, не способствующее установлению объемной картины явления, так как в речевой деятельности говорящего вряд ли возможна однофакторная обусловленность выбора средства выражения сочинительных отношений.

Лингвометодический эксперимент Л.В.Лисоченко (1984) был проведен с целью оптимального выбора методов обучения студентов вычленению словосочетаний из предложений с однородными членами. Эксперимент показал, что,

например, из речевого отрезка “к реке, поросшей камышом и ивняком” 19 чел. выписали два словосочетания (“поросшей камышом”, “поросшей ивняком”) и только 3 чел. — одно (“поросшей камышом и ивняком”). Л.В.Лисоченко полагает, что для профилактики таких ошибок необходимо семантизировать сочинительные отношения между словами. Тем не менее, результат эксперимента позволяет, на наш взгляд, высказать также психолингвистическую гипотезу о том, что сочинительные отношения структурируются в рамках единиц предложенческих и текстовых, но отнюдь не словосочетательных.

В специальном психолингвистическом эксперименте А.К.Киклевича (1983) испытуемые давали стилистическую оценку высказываниям, содержащим СК, и тем самым определяли градацию типов СК с точки зрения грамматической нормы. Статистическая обработка результатов эксперимента, а именно получение статистического показателя дисперсии оценок в пределах каждого типа, позволила выявить степень обусловленности нормативности СК параметрами их грамматической организации. Особенно интересны для психолингвистики данные А. К. Киклевича о неразличении испытуемыми грамматически неправильных СК в обычном и эстетически обусловленном употреблении.

Из числа неспециальных психолингвистических экспериментов, на выходе дающих некоторые сведения о СК (А.И.Новиков (1983), Б.Ю.Норман (1994) и др.), наибольшим эвристическим потенциалом, по нашему мнению, обладает эксперимент А.И.Новикова, целью которого было исследование понимания через порождение текста. Ученый выяснил, что различия между исходным и полученным в одной из серий эксперимента текстами, как правило, сводятся к грамматическим вариантам, не отражающимся на содержательной (денотативной) стороне текста. Однако один из “отрицательных” примеров позволил А. И. Новикову углубить данный вывод. Лексические единицы “солнечные элементы” и “батареи”, в исходном тексте являющиеся синонимами и не вступающие в грамматически равноправные отношения между собой, в тексте испытуемого связаны посредством сочинительного союза “и”. Отсюда следует, что недостаточно точная актуализация ситуации приводит к неадекватному денотату исходного текста грамматическому структурированию предметных отношений. Очевидно, что СК в тексте испытуемого отражает субъективную интерпретацию соответствующего денотативного образования. Уже этот вывод позволяет высказать экспериментально проверяемую гипотезу о том, что СК представляют собой существенный момент психолингвистической грамматики.

Аспирант Е.М.Спиридонова (Казань)

ВЛИЯНИЕ ПСИХОЛОГИЧЕСКИХ СВОЙСТВ НА СЕМАНТИЧЕСКИЕ ПРОСТРАНСТВА ПСИХИЧЕСКИХ СОСТОЯНИЙ.

Психические состояния остаются еще малоизученной областью в психологии, что объясняется различными причинами, в частности ограниченностью методов исследования этой категории психических явлений.

При исследовании психических состояний перспективным в настоящее время представляется применение методологии и методов психосемантики, ко-

торые позволяют рассмотреть категорию психических состояний во взаимосвязи с категорией “сознание”.

Определяющими для становления психосемантического подхода к исследованию сознания и личности в отечественной психологии явились идеи Л.С.Выготского и А.Н.Леонтьева. А.Н.Леонтьевым сознание понимается как «индивидуальная система значений, данных в единстве с чувственной тканью, связывающей через перцепцию сознание с предметным миром, и личностными смыслами, определяющими пристрастность сознания и его связи с мотивационно-потребностной сферой человека». Образующая сознания – значение – представляет собой «обобщенную идеальную модель объекта в сознании субъекта, в которой отражены существенные свойства объекта, выделенные человечеством в совокупной общественной деятельности». А.Н.Леонтьев подчеркивает, что значение имеет двойственную природу: «значение является единицей общественного сознания, с одной стороны, и образующей индивидуального сознания, с другой».

Современные трактовки значения подчеркивают его сложность и многокомпонентность (А.А.Леонтьев, В.Ф.Петренко). Семантические компоненты значения являются подвижными функциональными образованиями, поэтому индивидуальная система значений, образующая индивидуальное сознание, не является неизменной, а представляет собой подвижную изменяющуюся функциональную систему. Генезис и трансформация значения как образующей сознания является основанием процесса изменения и трансформации сознания. Кроме того, значения существуют в системе других значений и раскрываются через отношения с ними, они осознаются через их выражение в системе других значений (А.Н.Леонтьев).

Одним из методов исследования индивидуальной системы значений является построение субъективных семантических пространств, под которыми понимается «система признаков, описаний объектной и социальной действительности, определенным образом структурированной» (В.Ф.Петренко). Изучение психических состояний через их вербальное описание (субъективные семантические пространства) открывает пути к пониманию осознаваемого фундамента состояний. Для реконструкции семантических пространств психических состояний используется метод направленного ассоциативного эксперимента.

Семантическое пространство психического состояния представляет собой лексическое поле, имеющее ядро, формирующееся из наибольшего числа повторяющихся значений, семантические слои, имеющие меньшее число одинаковых высказываний и меньшую плотность, периферию, характеризующуюся одиночными определениями. Как показывают проведенные эксперименты, в семантические пространства психических состояний входят все знаменательные части речи русского языка. Встречаются прилагательные, существительные, наречия, глаголы, словосочетания и даже предложения.

На семантическую окрашенность компонентов семантических пространств оказывают влияние не только лингвистические факторы (лексический состав, стилистические приемы, синтаксические конструкции конкретного языка), но и возраст, пол, образовательный уровень, род занятий, национальность испытуе-

мых. Проведенные исследования показывают, что особенности семантических пространств зависят также и от личностных черт субъектов.

Личностные свойства оказывают влияние на семантические пространства как в количественном, так и в качественном отношении. Наблюдаемые различия касаются уровня сложности и уровня вербализованности семантических пространств, выделения аспектов рассматриваемых состояний.

Наибольшее влияние на семантические пространства психических состояний оказывают прежде всего устойчивые свойства личности, такие свойства как эмоциональная неустойчивость-устойчивость, тревожность, из свойств нервной системы – чувствительность и эмоциональная реактивность, а также свойства темперамента. Это влияние обнаруживает себя в наибольшей степени при переживании субъектами неравновесных психических состояний, независимо от знака состояний, в то время как в семантических пространствах равновесных (устойчивых) психических состояний ярко выраженных различий не обнаружено. Влияние устойчивых свойств личности на семантические пространства психических состояний проявляется как в наличии/отсутствии тех или иных компонентов семантических пространств (всего их 4 - физиологические реакции, психические процессы, переживания и поведение), так и в различной степени их выраженности. Общее количество компонентов в семантических пространствах испытуемых с высокими показателями тревожности, эмоциональной неустойчивости, свойств нервной системы (чувствительности, эмоциональной реактивности), свойств темперамента почти вдвое превышает число лексических высказываний представителей группы испытуемых с низкими показателями. Особенно это относится к сектору «переживания». Причем высказывания лиц с высокой выраженностью этих свойств богаты лексической вариативностью и отличаются от штампов и простых односложных высказываний испытуемых с низкими характеристиками этих свойств.

Таким образом, в ходе проведения серии экспериментов с использованием психосемантических методов были получены результаты, подтверждающие наличие влияния свойств личности на особенности семантических пространств психических состояний.

Канд. психол. н. Т.И.Тепеницына, канд. психол. н. Л.А.Абрамян (Москва)

ОБ ОДНОМ ИЗ ВАРИАНТОВ СВОЕОБРАЗИЯ МЫСЛИТЕЛЬНОЙ И РЕЧЕВОЙ ДЕЯТЕЛЬНОСТИ У ПОДРОСТКОВ

Подростковый и начало юношеского возраста – возраст наиболее интенсивного развития абстрактного мышления. В этот период наблюдается большое разнообразие уровней и форм становления мыслительной деятельности. Как один из вариантов отмечается склонность к «рассуждательству» – суждениям весьма общего характера с необоснованной претензией сугубо самостоятельного решения любых проблем. Это своеобразие мыслительной деятельности и речи в данном случае связано с возрастными особенностями личности: с развитием самосознания, попытками разобраться в окружающем и значимости собственного «Я» в этом мире при недостатке знаний и жизненного опыта.

В изучаемом варианте мыслительной и речевой деятельности большое значение имеют не столько операциональные возможности, сколько особенности мотивационньгх компонентов личности, эмоционально-личностные факторы. «Чувство взрослости» и попытки самоутверждения могут сопровождаться аффектом, нарушающим логический ход мышления, демостративностью и амбициозностью, приводящими к непродуктивности мышления и пустому рассуждательству.

Исследования показали, что в основном причинами такого варианта является своеобразие развития эмоциональной сферы детей этого возрастного периода. Из-за искаженного личностного отношения к окружающему и особенностей самооценки подросток теряет представление об уместности и пределах обсуждаемого вопроса. Наблюдается выраженное расхождение смысла и значения высказывания вследствие недостаточно сформированной эмоциональной регуляции мыслительной деятельности (О.К.Тихомиров). На первый план выступают не столько собственно познавательные мотивы, сколько мотивы, связанные с особой значимостью самого факта суждения: «Мысль рождается не только из другой мысли, а из мотивирующей сферы нашего сознания» (Л.С. Выготский).

Понимание механизмов этого варианта мышления и проведение соответствующих коррекционных мероприятий позволяет избежать закрепления (имеющего место в отдельных случаях) навыков непродуктивного рассуждательства, склонности к демагогии и т.п. Учет операционного уровня мышления и содержательной стороны мотивационных компонентов (стремление к принятию оригинальных решений, свойственную возрасту любознательность, самоутверждение в жизни общества) делает возможным регулировать и направлять это своеобразие по пути формирования более продуктивных форм мыслительной и речевой деятельности, поддержать интеллектуальную активность и помочь становлению творческих возможностей, к которым сензитивен изучаемый возраст.

Соискатель Л.И.Юнушкина (Пенза)

МЫСЛИТЕЛЬНАЯ АКТИВНОСТЬ КАК ФАКТОР, ОПРЕДЕЛЯЮЩИЙ РЕШЕНИЕ ПСИХОЛОГИЧЕСКИХ ЗАДАНИЙ, ОСНОВАННЫХ НА ПРОСТРАНСТВЕННЫХ ПРЕДСТАВЛЕНИЯХ

(на примере практических занятий по психологии)

Известны трудности, с которыми сталкиваются преподаватели в вузах при решении задач, связанных с мыслительными пространственными преобразованиями. Считается, что трудности вызваны недостаточным развитием у студентов пространственных представлений. Вопрос о том, какую роль играет в решении этой проблемы собственно мыслительная активность студентов, логика мыслительных операций, является актуальным в настоящее время.

Проводимые практические занятия для студентов университета (вуза), обучающихся на различных факультетах и обладающих самым различным уровнем умений, знаний, навыков в решении заданий, основанных на пространственных представлениях, обнаружило общую закономерность процесса мышления. Она заключается в том, что при решении заданий по психологии (на примере практического занятия «Уровень притязаний личности»), наблюдается переход от

пространственных представлений, относящихся к результату отдельных операций и к результату решений в целом – к четким и дифференцированным пространственным представлениям.

Результаты проводимых практических занятий показали, что у студентов, обучающихся на различных факультетах вуза, нечеткость пространственных представлений, не позволяющая решить задания, вызвана не слабостью зрительных образов, а неумением подключать мыслительную активность как фактор, основанный на пространственных представлениях. В итоге студенты не могут дать правильные ответы на предложенные задания.

Полученные результаты позволяют предположить, что трудности, связанные с мыслительными пространственными преобразованиями, заключаются в несформированности мыслительных операций, необходимых для решения пространственных представлений, и что требуемая логическая структура этих операций обуславливает четкость и дифференцированность пространственных представлений.

Для проверки этого предположения потребовалось выявить мыслительные операции, лежащие в основе успешного решения психологических заданий и затем сопоставить полученные результаты. Успешным результат полученных данных можно считать в том случае, если самые различные приемы мыслительных действий во всех случаях позволяют преодолеть слабость пространственных представлений.

Мыслительные операции, лежащие в основе успешного решения заданий, связанных с мыслительной активностью, заключаются в выборе нужного правильного ответа из нескольких намечаемых вероятных результатов. Методы исследования состояли из предварительной беседы со студентами, затем был проведен анализ выбора заданий разной степени трудности. Из 9 предложенных заданий, 4 задания были основаны на пространственных представлениях. Задания решались правильно, причем в ходе эксперимента, по мере усложнения заданий, трудности, которые испытывали студенты, уменьшались.

Таким образом подтвердилось выдвинутое предположение о том, что логическая структура в выборе у студентов физико-математического факультета, при выполнении заданий по психологии, основанных на пространственных представлениях, оказалось более адекватным, чем у студентов факультетов гуманитарного цикла (естественно-географический и факультет иностранных языков), поскольку студенты физико-математического факультета при выборе и решении представленных заданий имели меньше неудач неуспешных решений заданий.

Отсюда можно сделать следующие выводы о том, что развитие мыслительной активности в учебной деятельности у студентов с более развитым пространственным представлением более адекватны.

Ведущая роль структуры мыслительных операций в решении заданий на пространственные представления является развитием собственного творческого мышления, поскольку формирование операций мысленного выбора отвечает особенностям творческого мышления человека.

Функциональные аспекты языка и мышления

Канд. филол. н. Н.А.Аверьянова (Пенза)

ПРИНЦИП ВЕЖЛИВОСТИ В РЕЧЕВОМ ОБЩЕНИИ

В последнее десятилетие в науке всё очевиднее наблюдается её поворот в сторону человека. Человек, будучи высшим продуктом материи, становится в центр исследования. Это в полной мере относится и к языкознанию. Лингвистика, игнорирующая говорящего и слушающего, обесчеловечивает язык. Нет сомнения в том, что вся семантическая структура языка пронизана человеком, и все понятия о языке должны отражать именно человеческие характеристики.

Одним из важнейших принципов отечественного языкознания всегда было положение о том, что язык есть система средств выражения, служащая определённой цели, и что к лингвистическому анализу следует подходить с функциональной точки зрения. «Мы всегда говорим зачем-нибудь, с какой-нибудь целью» (А.М.Пешковский).

Большое внимание этой проблеме уделяется в психолингвистике, где понятие цели высказывания соотносится с мотивом речевой деятельности.

В этой связи определённый интерес представляет комплекс вопросов, связанных с понятием «гармоничное межличностное взаимодействие», изучением которых занимается теория лингвистической вежливости. Авторы наиболее известной в настоящее время теории П.Браун и С.Левинсон рассматривают вежливость как универсальный принцип и определяют его как особую модель гармоничного поведения в общении, направленную на избежание и улаживание конфликтных ситуаций. Именно такая линия поведения понимается как вежливая и характеризует отношения сотрудничества между коммуникантами.

П.Браун и С.Левинсон, разрабатывая свою теорию вежливости, разграничили понятие «лица» на «позитивное» и «негативное». «Позитивное лицо» – это потребность в независимости, в свободе от покушений на время, собственность, территорию. В процессе речевого общения включается множество различных действий, наносящих вред позитивному или негативному лицу как слушающего, так и говорящего. В терминах теории вежливости это «ликоущемляющие» акты. Именно с ними связаны практически все формы вежливости.

Этика общения предполагает максимальное избежание ликоущемляющих актов или – при их неизбежности – придание им наиболее мягкой формы.

Традиционно выделяется целый ряд вежливых речевых актов, призванных поддерживать гармоничные межличностные отношения: приветствие, благодарность, комплимент, извинение.

Каждый из речевых актов имеет свои средства выражения, этикетные формулы. При изучении их функционирования необходимо учитывать ролевые отношения коммуникантов, их социальный статус, речевые интенции, пресуппозиции, фоновые знания, текстовую ситуацию.

Наиболее ярко принцип вежливости проявляется в речевом акте благодарности. Благодарность, как правило, выражается второй ответной репликой и является откликом на конкретное действие или слово. Наиболее употребительным, стилистически нейтральным способом выражения благодарности в английском

языке является формула thank you. Часто для увеличения силы благодарности говорящий использует такие слова, как very much, so much, in advance.

Немаловажную роль в установлении контакта, поддержании доброжелательной тональности общения играют извинения. Извинение представляет собой словесное искупление вины, улаживание конфликта, устранение возможного неудобства. Наиболее употребительными формулами извинения в английском языке являются: I am sorry, excuse me, forgive me, pardon. Часто говорящий использует такие усилительные распространители, как very, so, terribly, awfully.

Анализ фактического материала показывает, что нередко эти единицы употребляются в переносном значении, не свойственном этикетным формулам.

Аспирант Е.А.Айсакова (Москва).

ОБРАЩЕНИЯ В АСПЕКТЕ АНТРОПОЛОГИЧЕСКОГО НАПРАВЛЕНИЯ В ЯЗЫКОЗНАНИИ

В центре внимания социолингвистики и психолингвистики (антропологического направления в языкознании) оказывается преимущественно коммуникативная функция языка. Объектом исследования обеих наук является языковая личность – человек и его речевые действия, которые несут в себе информацию о чертах личности говорящего, его профессии, образовании, принадлежности к определенной половозрастной или социальной группе.

На базе коммуникативной функции языка выделяется и изучается частная функция языка – регулирование социальных отношений и использование языковых средств для определения общественных различий и противопоставлений различных социальных групп. В основном в рамках этой функции исследуются различные формы речевого этикета – «национально специфичные правила речевого поведения, применяемые в ситуациях вступления собеседников в контакт и поддержания общения в избранной тональности соответственно обстановке общения, социальным признакам коммуникантов и характеру их взаимоотношений» (Н.И.Формановская. Употребление русского речевого этикета. – М., 1984. С.5).

Общество вырабатывает ритуальные формы поведения (в том числе и речевые) при установлении и поддержании контакта с собеседником. С раннего детства люди приучаются пользоваться этикетными знаками, включая формулы обращения.

Обращения как важнейший элемент речевого этикета является одним из главных средств, выработанных языком для обслуживания и регуляции человеческого общения.

Система обращений отражает социальные процессы и ярко характеризует психологию общества определенной эпохи.

В начале 19 века в России в образованном обществе была разрушена грань между искусством и бытовым поведением людей, ритуализированное поведение считалось реальным и жизненным, характеризовалось как “умение жить”. Отклонения от такого поведения считались проявлением дурного тона. В условиях такой театрализации, по словам Лотмана М.Ю., особое значение и важность получил этикет. Наиболее ярко это отразилось в системе обращений.

Проанализировав систему обращений, сложившуюся и функционировавшую в конце 18 –19 веке, можно сделать следующие выводы:

1) В рассматриваемый период всё многообразие форм обращений представляло собой устойчивую, многоуровневую, разветвленную систему.

2) Строго иерархическая организация системы обращений последовательно отражала социальное расслоение общества, касалась всех сфер общественной жизни России.

3) Сложившаяся система обращений была строго нормативна и требовала обязательного соблюдения. Отступления от нее не представлялись возможными и расценивались как нарушение общественных приличий.

4) Обращения носили общий недемократический характер и подчеркивали социальное неравенство.

5) Помимо вежливости, обращения выражали особенности социальных взаимоотношений между общающимися. Таким образом, социально-регулятивная сторона обращений отодвинула традиционно главные функции обращения на второй план.

6) Особым типом обращений являлись служебные обращения.

Аспирант И.А.Алябьева (Волгоград)

АДРЕСАТИВЫ АНГЛИЙСКОГО ЯЗЫКА В АСПЕКТЕ СОЦИАЛЬНОЙ ДИФФЕРЕНЦИАЦИИ

Общение, характер взаимоотношения между людьми, является глубоко социальным процессом. Речевые социальные взаимодействия коммуникантов ярко проявляются в формах адресативов (обращений). Поскольку адресативы выступают лингвистическим средством для выражения взаимных отношений между людьми, социальные факторы оказывают влияние на выбор и характер употребления этих адресативов.

При социолингвистическом исследовании адресативов выделяются параметры, которые необходимо учитывать при общении с точки зрения социальной дифференциации коммуникантов: социальные роли говорящих, их влияние на процесс общения и на социолингвистическую дифференциацию обращений; ролевые предписания и ожидания коммуникантов; ролевые отношения симметрии/ассимметрии в ситуациях общения; оценку социальных признаков партнера; устойчивую прикрепленность форм обращений к тем или иным социальным группам коммуникантов.

Среди факторов, накладывающих ограничения на употребления определенных адресативов можно выделить: фактор национальности (обращение «buddy» свойственно американцу, «you drongo» – австралийцу); фактор дифференциации по полу (адресативы «old boy», «old chap» используются в основном мужчинами, «daddy», «mummy» являются типично женскими, хотя в детском возрасте их употребляют представители обоих полов); фактор дифференциации по возрасту (использование сленга в формах адресативов - «chum», «pal» – привилегия молодежи, старшее поколение придерживается более консервативных моделей); фактор профессии («me lud» – спецефическое обращение адвокатов к судье; к водителю такси обращаются «driver», к официанту – «waiter»); фактор религии

(в религиозных общинах используются адресативы «sister», «brother», к священнослужителям принято обращаться по соответствующим титулам – «Vicar»); фактор образования (малообразованные люди используют «народные» формы обращения: «Mister», «Lady», более образованные употребляют более традиционные формы адресативов); фактор принадлежности к расовому (этническому) социуму («nigger» – типичное обращение среди афро-американцев); фактор индивидуальности адресанта (употребление адресантом одного и того же обращения к любому адресату: «darling», «baby», употребление неординарных адресативов: «depraved lunatic», «my ancient»); фактор нетрадиционной сексуальной ориентации (в общении гомосексуалистов присутствуют такие адресативы как «ducky», «sweety», «love»); фактор взаимоотношений коммуникантов (обращение «baby» может служить показателем интимных отношений, «mate» – дружеских, «Miss Smith» – нейтральных).

Перечисленные факторы выбора того или иного адресатива редко бывают представлены обособленно. Как правило, оказывают влияние и другие личные характеристики коммуникантов или временные обстоятельства (болезнь, состояние опьянения).

Таким образом, подтверждается гипотеза о том, что выбор формы адресатива диктуется определенными социальными различиями и обусловлен целым рядом экстралингвистических факторов.

Аспирант С.В.Бондарь (Москва)

ЗВУКОВАЯ СТИЛИСТИКА СОГЛАСНЫХ ЗВУКОВ РУССКОГО ЯЗЫКА

В последнее время в современной психолингвистике значительное внимание уделяется исследованиям фонетического значения. В рамках фоносемантики сегодня изучаются различные явления и процессы, которые позволяют расширить знания о природе фонетического значения, его содержании и структуре. Одной из важных составляющих фоносемантики является звуковая стилистика.

Известно, что результаты большинства исследований показывают наличие у гласных и согласных звуков целого ряда определенных качеств и закономерностей, характерных как для признакового, так и для цветового аспекта фонетического значения. В ходе наших исследований было установлено, что данные особенности проявления фонетического значения у гласных и согласных, свойственные отдельным звукам и их группам, являются *стилями звука* или *звукостилями*. Стили звука могут носить интегральный и дифференциальный характер. По своей структуре звукостили совершенно отличаются от традиционных стилей, рассматриваемых в психолингвистике и лингвистике.

Совокупность и взаимодействие стилей звука составляет особый раздел фоносемантики – ***звуковую стилистику***. Исследование структуры звуковой стилистики у согласных звуков русского языка позволило выявить ряд присущих им звукостилей.

Установлено, что все согласные различаются в зависимости от степени и устойчивости проявления у них фонетического значения. Как показали исследования, ряд данных особенностей представляет определенный звуковой стиль, который целесообразно называть «стилем устойчивости». В зависимости от си-

лы проявления у согласного звуковой семантики, стиль устойчивости может быть абсолютным, устойчивым и умеренным.

Также в ходе изучения фоносемантических свойств звуков нами было установлено, что согласные звуки, благодаря ассоциированным с ними признаковым представлениям, обладают положительной или отрицательной коннотацией. Данная закономерность образует *качественный стиль* звука. В зависимости от того, какое качество, признак преобладает в фонетическом значении каждого звука, внутри качественного стиля необходимо выделять положительный и отрицательный стили. Они, в свою очередь, имеют разную степень выражения, которая характеризуется стилями устойчивости. Таким образом, происходит корреляция между стилем устойчивости и качественным стилем.

Помимо указанных, нам удалось выявить у согласных еще четыре звукостиля: *мягкий стиль* (объединяет в себе большинство мягких звуков), *стиль признаковой последовательности*, *индивидуальный стиль* и *стиль признаковой взаимозависимости*. Индивидуальный стиль определяется особенностями соотношения и взаимодействия различных фоносемантических признаков, характерных для каждого отдельного звука. Стиль признаковой последовательности характеризуется наличием у какого-либо звука конкретного признака, который определяет присутствие другой характеристики, их взаимодействие делает обязательным присутствие третьего и т.д. Стиль признаковой последовательности объединяет согласные на основании наличия у них одной признаковой характеристики, которая исключает появления другой.

В настоящее время звуковая стилистика является мало исследованным разделом фоносемантики и, безусловно, требует дальнейшего изучения.

Канд. филол. н. Э.М.Гукасова (Краснодар)

АФОРИСТИЧНОСТЬ ЛЕКЦИОННОГО ДИСКУРСА ЭЛИТАРНОЙ ЯЗЫКОВОЙ ЛИЧНОСТИ

Языковая личность изучается исследователями через совокупность созданных ею текстов. По сути любой носитель языка – это создатель организованной системы текстов. Лекционный дискурс носителя элитарной речевой культуры, содержащий богатый афористический материал, свидетельствует о богатстве личного жизненного и профессионального опыта, суммы знаний, способности к речетворчеству, эрудиции и изысканного языкового вкуса и высокой культуры говорящего.

Афоризмы – это «изречения, выражающие какую-либо обобщенную мысль; для афоризма одинаково обязательны как законченность мысли, так и яркость, отточенность формы мысли» (Верещагин, Костомаров 1988). Афоризмы, воздействуя на человека, запечатлеваются, оставляют в нем сильный, яркий, многозначный след. Это «ситуативные проявления личности, демонстрация ее жизненных, профессиональных наблюдений, знакомство с которыми оставляет в памяти других людей полезный для их дальнейшего поведения или деятельности» (Кочеткова 1999).

В лекционном дискурсе могут быть зафиксированы практически все жанры афоризмов:

1. Высказывания, заключающие в себе правила поведения, моральный кодекс, суждения говорящего об общих законах поведения, его оценку этих законов: Умение мыслить – это умение действовать; Смелым и судьба помогает; Слова следует не считать, а взвешивать; При сомнениях воздерживайся; Грешить никому не полагается; Лучшее лекарство покой.

2. Высказывания, выражающие поучения, правила, советы в области здоровья, науки, искусства: Верь опытному; В здоровом теле – здоровый дух; Жизнь коротка, искусство (или наука) долговечно; Тело и душу стремитесь лечить одновременно.

3. Изречения нравоучительного характера: Помни, что ты человек; Слушай, смотри и молчи; Солгавший в одном лжет во всем; Лучше не начинать, чем останавливаться на полпути; Чему бы ты ни учил, будь краток.

4. Историко-литературное слово, выступающее как максима, в ясной и лаконичной форме: Еще английский философ-материалист Фрэнсис Бэкон говорил, что знание – сила; Прав был Некрасов, сказавший: «Поэтом можешь ты не быть, но гражданином быть обязан», Помните у Пушкина: «Чтение – вот лучшее учение», или «Мы все учились понемногу, чему-нибудь и как-нибудь» или «Наука сокращает нам опыты быстротекущей жизни»; Ведь недаром Ломоносов говорил: «Науки юношей питают, Отраду старым подают».

Это и латинские выражения, бытующие в русской речевой практике и используемые в лекционном дискурсе: Repetitio est mater studiorum – «Повторение – мать учения»; Lapsus Linguae – «Ошибка в речи, обмолвка, оговорка»; Oderuut poetas – «Поэтов ненавидят»; Ad verbum – «Слово в слово»; Verbo in verbum – «Слово за словом»; Vena poeticum – «Поэтический дар»; Ad memorandum – «Для памяти»; Satis verborum – «Слов довольно»; Dictum factum – «Сказанно – сделано»; Aeternae veritatses – «Вечные истины»; Factum est factum – «Факт остается фактом»; Dura lex, sed lex – «Суров закон, но закон».

Данные изречения лектор легко и свободно произносит сначала по-латыни, затем по-русски, т. к. принципиально важно, чтобы смысл изречения был понят всеми правильно, без искажений смысла.

Использование афоризмов в лекционном дискурсе имеет следующие цели: сконцентрировать внимание слушателей на главном; выделить суть проблемы; научить слушателей новому; проанализировать свои взгляды; подытожить услышанное; заставить мыслить по-новому; углубить смысл сказанного; расположить к себе аудиторию и т. д.

Афоризм в речи действует как «текст в тексте», выполняя культурологическую функцию. В сжатой и емкой форме лектор корректно, деликатно советует, как должен вести себя человек по отношению к себе, людям, к своему делу, к своей профессии.

Канд. филол. н. О.В.Евтушенко (Москва)

ПСИХОЛОГИЧЕСКИЕ ОСНОВАНИЯ ВЫБОРА ПРЕДЛОГОВ *В* И *НА*

Преподаватели русского языка как неродного встречаются с большими трудностями при описании условий выбора предлогов *в* и *на.* Попытка связать эти предлоги с представлением об открытом/закрытом пространстве наталкива-

ется на чрезмерное количество исключений. Ошибка многих исследователей заключается в том, что метафора-контейнер, предложенная Дж.Лакоффом и М.Джонсоном и призванная объяснять употребления предлога *в,* рассматривается с позиций современного восприятия (с акцентом на визуальные ощущения), в то время как появление рассматриваемых предлогов следует относить к тому периоду, с которым мы связываем «нерасчлененное» сознание, а в нем, по нашему мнению, были акцентированы эмоциональные реакции. Метафора-контейнер имеет психологические корни: это объективированное чувство защищенности/незащищенности, основанное, в частности, на ощущении общности/разобщенности и тесно связанное с этим чувством представление об известном/неизвестном,

Разграничение предлогов *в* и *на* предопределяется архетипом пространства, включающим два основных компонента; замкнутую границу и центр области внутри нее. Как показал М.Элиаде, любое пространство, обретающее замкнутую границу, становится сакральным. Внешнее по отношению к границе пространство именуется профанным. Кроме того, архетип пространства имеет две модификации: центростремительную (точка зрения от границы к центру) и центробежную (от центра к границе). Актуализация первой модификации обуславливает для носителей русского языка восприятие сакрального пространства как скрытого от человека, недоступного умозрению, и отличие от освоенного, видимого и осязаемого ногами профанного пространства. В рамках второй модели реализуется представление о «своем круге», поддержке родственников и, как следствие, защищенности. Предлог *в* связан в русском языковом сознании с центром, *на* – с пограничной областью.

Центростремительная модель архетипа пространства объясняет употребления *в* и *на* в сочетаниях *отправиться в путь* (скрыться из виду, ввергнуть себя в неосвоенное пространство) – *повстречать на своем, пути* («свое», то есть профанное, знакомое, осязаемое ногами пространство). *Она сейчас где-то на поле* (можно поискать глазами) – *Во поле береза стояла* (нарративная конструкция, пространственный континуум ограничен рамками текста). Центробежная модель обнаруживает себя при употреблениях ЛСГ «город» и «здание». В этом случае выбор предлога *в* обуславливается признаками *защищенный, несвободный, близкий к центру, внутренний: в деревне* (среди своих) – *на хуторе* (отдельно от своих), *оставить автомобиль во дворе* (рядом с домом) – *на дворе темно* (за окном, вне дома). Заимствованные слова с предлогами, не вписывающимися в русскую картину мира, либо приобретают вариативность *в лоджии/на лоджии,* либо приводятся в соответствии с этой картиной в просторечии: *на скверу*.

Приведенная дистрибуция сохраняется и для других тематических групп, метонимически связанных между собой как *организованное человеком пространство («контейнер») – деятельность человека внутри контейнера – коллектив, объединенный местом деятельности – место, отводимое этой деятельности в жизни*

В немецком языке при сохранении влияния того же архетипа распределение соответствующих предлогов иное: an указывает на выбор центростремительной модели (важна близость к центру, границы оставлены без внимания), in связан с

центробежной моделью (важна ограниченность пространства): Ich sitze am Tisch (стол играет роль «центра»), Das Haus hat an 200 Wohnungen (чистая идея приближения) и Im Tal blühen schon die Bäume (долина – пространство, ограниченное горами), Er ist in Chemie gut (ограниченная сфера ментальной деятельности). Результатом такого рассредоточения внимания (акцентирование либо зоны границы, либо зоны центра) должно быть снижение роли границ (ср. рус. *иметь счет в банке* и нем. ein Konto bei der Bank haben) и бóльшая внутренняя свобода человека, связанная с преодолением страха перед границей.

Канд. филол. н. М.Р. Желтухина (Волгоград)

ХАРАКТЕРИЗУЮЩАЯ ФУНКЦИЯ КОМИЧЕСКОГО В ПОЛИТИЧЕСКОМ ДИСКУРСЕ

Характеризующая функция комического предполагает его участие в создании образа политика. Политики, применяя в своей речи комическое, характеризуют, оценивают, критикуют не только других, но и себя, идентифицируются с другими политиками. Политики стремятся представить себя в выгодном свете, однако для некоторых это оборачивается саморазоблачением.

1. **Самопрезентирующая функция** комического состоит в намеренном конструировании определенного образа политика с целью его самопрезентации. Политик может вынести критическую оценку своему поведению, своим действиям. Самоирония или юмористическая реакция политика на критику в свой адрес, как правило, поддерживаются аудиторией и обусловливают его положительный имидж. Чаще всего политик использует комическое, чтобы показать свою близость к народу, стремясь создать впечатление "не зануды", "рубахи-парня", "своего в доску" и др. Стратегию снятия конфликта реализуют тактики соответствия адресату, самокритики, оправдания ошибок.

2. **Идентифицирующая функция** комического заключается в ориентации по отношению к базовой семиотической оппозиции политического дискурса "свой - чужой". Комическое позволяет идентифицировать собеседника как потенциального союзника или противника и может способствовать социальной консолидации или конфронтации. Стратегии создания и снятия конфликта реализуются в тактиках протеста, обособления, равноправия и языковой свободы.

3. **Саморазоблачительная функция** комического свойственна неинтенциональному комическому, так как политик обычно не ставит цель разоблачить себя. Она реализуется тогда, когда политик, вследствие недостаточно высокого уровня общей культуры, создает высказывания, приводящие к комическому эффекту за счет нарушения языковых, стилистических и логических норм.

Комический эффект может создаваться на всех уровнях языка при несоответствии речевой роли политического деятеля требованиям речевого идеала культуры, которые связывают исполнение престижных социальных ролей с наиболее престижным вариантом языка. В западных речевых культурах (в том числе и немецкой) наблюдается молчаливое признание, одобрение обществом того факта, что причастность политика к верхним этажам социальной иерархии предполагает соотношение с употреблением им престижных форм языка. Немецкий политик старается придерживаться в речи данных устоев. В немецком политиче-

ском дискурсе осмеянию подвергаются политики, говорящие на диалекте (саксонском, баварском и др.), а не на литературном языке. Но иногда политик, говорящий на диалекте в политической среде, создавая комическое, протестует против установления стереотипов.

Характеризующая функция комического в политическом дискурсе имеет такие варианты, как самопрезентирующая, идентифицирующая и саморазоблачительная функции. Сарказм и сатира обычно не реализуют саморазоблачительную и самопрезентирующую функции. В характеризующей функции воплощается преимущественно юмор и ирония. В отличие от немецких политиков, русские политики саморазоблачаются чаще, так как для них более характерно неинтенциональное комическое.

Канд. филол. н. К.В.Киуру (Челябинск)

ГЕНДЕРНЫЕ СТЕРЕОТИПЫ В МАССОВОМ СОЗНАНИИ И ИХ ТРАНСЛЯЦИЯ В РЕКЛАМНОМ ДИСКУРСЕ

Социальный стереотип – это схематичное, упрощенное представление индивида, сформированное в процессе его жизни, функционирования в социальной группе, не вытекающее из личного опыта и обладающее высокой устойчивостью.

Понятие гендера конкретизируется в процессе социализации, в ходе которого индивид усваивает культурные и социальные правила, связанные с представлением о мужественности и женственности. Разделение общества по признаку гендера на две социальные группы, мужчин и женщин, утверждается как неоспоримый факт социологами и психологами. Лингвисты, учитывая разные речеповеденческие особенности социальных групп, могут говорить о влиянии гендера на коммуникативную компетенцию говорящих.

Стереотипы поведения навязываются внешним миром, в частности, средствами массовой коммуникации.

Для женщины главную ценность представляют человеческие взаимоотношения. Женщины учатся воспринимать все тонкости взаимосвязей между людьми, ценить и поддерживать добрые отношения. Они всегда озабочены тем, как их поведение сказывается на окружающих. Приоритет семейной жизни и хозяйства для женщин у многих не вызывает сомнения. Мир мужчины вращается вокруг действия и его результата. Взаимоотношения с окружающими не имеют большого значения, важно только то, как они влияют на конечный результат. Для мужчин доминирующим видом деятельности и сферой актуализации является профессиональная область. Таково в понимании современного человека распределение ролей.

Стереотипы способны влиять на принятие решения покупателем, и рекламодатели "продают" потребителю социально одобряемую картину мира, взаимоотношений гендеров в ней.

Социальные стереотипы практически не поддаются изменениям, так как стоят на страже традиций, являются своеобразным ярлыком принадлежности индивида к социальной группе.

Аспирантка М.Р.Ковтанюк (Черновцы, Украина)

СЕМАНТИЧЕСКОЕ ПОЛЕ КАК ОТРАЖЕНИЕ МЕНТАЛИТЕТА НАРОДА

Один из возможных подходов изучения семантических полей основывается на *теории единого когнитивно-семантического континуума* (КСК) В.Н.Манакина (В.Н.Ма-накин 1994). Источник её – теория В.И.Вернадского о единой ноосфере, которую человек создает своим существованием. Ноосфера – *единое информационное поле*, общее для всего человечества на авербальном уровне сознания, первом уровне языка-сознания. *Макросоциум* – измерение существования универсальных когнитивно-семантических концептов отдельных языков – является его вторым уровнем. Третий же – манифестация языка в речи, *комуникативный акт*

На втором уровне КСК существует взаимозависимость, взаимное влияние определенного типа мышления и социума. *Мышление* не является чем-то независимым, оно всегда исторически, социально обусловлено. «Поскольку все языки имеют достаточное количество выразительных средств и выражают один и тот же мир, расхождения между языками надо искать в разных способах отображения внешнего мира», – считает В.Скаличка (В.Скаличка 1963).

Признавая, что язык, определенным образом отображая мир, формирует соответствующий тип мышления, приходится согласиться, что через язык человек знакомится с миром, а, затем, видит его таким, каким он представлен в языке: «Язык и шаблоны нашей мысли неразрывно между собой переплетены; они в определенном понимании составляют одно и то же» (Э.Сепир 1934).

Основным признаком *семантического поля* (СП) считается внеязыковая обусловленноть лексичних связей. Элементы СП объединяются, прежде всего, общими внеязыковыми связями и отношениями (В.В.Левицкий 1989).

Сопоставление семантических полей прочности французского и английского языков, являющихся воплощением менталитета каждого отдельного народа-носителя языка свидетельствует, что «если мы по-настоящему ощутим сущность языка вообще и этих двух языков в частности, если углубимся вплоть до места соединения мысли со звуком в том и в другом языке, то откроем, что в них действуют из середины разные творческие факторы» (В.Гумбольдт 1984).

Так, основой образования СП прочности английского языка является *метафора* как главное средство концептуальной системы, с помощью которого происходит понимание и восприятие одного типа объектов в терминах объектов другого типа. Понятие прочности здесь формируется вокруг человека. Прочность предметов выходит за пределы ядра поля. В определении же прочности человека англичане отталкиваются от того, что считается для культуры и менталитета этого народа самой важной характеристикой, а именно – внешность, телосложение, голос, взгляд, чувство, движение и действия. Характеристика же прочности материальных объектов, животных и растений исходит их тех же критериев, что и характеристика человека: сначала оцениваются сугубо внешние, физические качества, потом называется сам объект.

Французское СП разграничивает прочность человека на внутреннюю (ядерную; или основную, куда входят черты характера, чувства, эмоциональное и психическое состояние человека) и внешнюю (периферийную, или второстепен-

ную, которую составляют улыбка, внешность и черты лица, телосложение, голос, движение и действие). Это СП связано, прежде всего, с внутренними качествами человека, на которые указывает непосредственно его имя или отсылает собственное местоимение.

Второй семантической осью французского СП прочности является характеристика материальных предметов, веществ, растений и животных. Они оцениваются по поверхности, насыщенности, то есть, по внешнему виду. Оценивание же человека по телосложению, для французского менталитета, является низведением человека до уровня неодушевленного предмета или животного.

Итак, основным критерием размежевания человек – предмет (к этой последней категории относятся и животные) оказывается наличие чувств, внутреннего мира, то есть *одушевленность*.

Аспирант Н.В.Кокоева (Тверь)

КОМИЧЕСКОЕ КАК СМЫСЛ КУЛЬТУРЫ И ЕГО ЛИНГВИСТИЧЕСКОЕ ВЫРАЖЕНИЕ

Одним из важнейших смыслов духовного пространства любой культуры является смысл «комическое», который порождается не только оппозицией идей безобразного – прекрасного (Аристотель), ничтожного – возвышенного (Кант), нелепого – рассудительного (Шопенгауэр), необходимого – свободного (Аст, Шютце), ничтожного – великого (Липпс), ложного – истинного (Гегель), автоматизма – актуализации (Мукаржовский), как это принято в различных эстетических системах, но и средствами языка.

Принимая во внимание лингвистическую сторону проблемы, следует отметить многоуровневый характер стилистических средств, ведущих к созданию данного смысла. Многообразие стилистических фигур располагается на всех выделяемых в лингвистике уровнях языка: графическом, фонетическом, лексическом, синтаксическом. Наибольшую сложность при переопредмечивании данного смысла в языке перевода представляют средства, располагающиеся в фонетическом, (анаграмма, палиндром, какология, амфиболия), графическом (графические каламбуры), отчасти на лексическом (омонимия, авторские неологизмы, омонимия, паронимия, каламбур) уровнях в силу несоответствия аналогичных систем языка оригинала и перевода. Тексты, в которых используются эти средства, отмечены наибольшей степенью трудности. Однако структурная невоспроизводимость этих средств в языке перевода не означает полную невозможность переопредмечивания смысла «комическое», возможны различные переводческие компенсации, когда воспроизводится не прием, а эффект его применения, т.е. смысл «комическое».

Примером такого подхода к «непереводимому в переводе» может служить перевод Н. Демуровой «Алисы в стране чудес»:

– *You see the earth takes twenty-four hours to turn round on its axis.*

– *Talking of axes, – said the Duchess, chop off her head!*

– *Представляете, какая бы началась путаница? Никто бы не знал, когда день, когда ночь! Тогда бы от вращения…*

– Кстати, об отвращении! – сказала Герцогиня. – Из отвратительных девчонок делают отбивные котлеты.

Употребленный в языке оригинала стилистический прием «паронимия», основанный на фонетическом обыгрывании форм слов «земная ось» и «топоры», успешно перевыражается в языке перевода таким фонетическим средством, как какология, которое основывается на возможности двоякого истолкования высказывания (от вращения – отвращение).

Критерием успешного перевода становится не структурная, а смысловая воспроизводимость средства, ибо практика показывает, что смысл «комическое», заданный структурновоспроизводимым средством, может, тем не менее, быть утраченным при переводе некомпетентным переводчиком при непонимании смысловой значимости употребленного средства. Напротив, смысл, заданный структурноневоспроизводимым средством (например, анаграммой), может быть удачно воспроизведен за счет других, необязательно фонетических средств. Поэтому в основу деятельного подхода к непереводимому в переводе должен быть положен принцип главенства смысла над содержанием, которым приходится жертвовать для сохранения смысла, а не «буквы» оригинала.

Аспирант Ю.Г.Косякова (Омск)

РУССКИЕ И ФРАНЦУЗСКИЕ ЭМОТИВНЫЕ ФРАЗЕОЛОГИЗМЫ В СОПОСТАВИТЕЛЬНОМ АСПЕКТЕ

Эмоции – субъективные реакции человека на воздействие внутренних и внешних раздражителей. Как справедливо отмечает А.Н.Леонтьев: «Они сопровождают любые проявления жизнедеятельности организма и отражают в форме непосредственного переживания значимость явлений и ситуаций, и служат одним из главных механизмов регуляции психической деятельности и поведения человека». Эмоциональные состояния человека имеют довольно широкий спектр разновидностей. Практически каждое из этих состояний рассматривалось в психологии и имеет свое терминологическое название.

Психологи выделяют множество видов эмоций, различая их по уровню сложности, продолжительности и силе действия. Но в любом случае, эмоции – это одно из средств передачи информации о состоянии человека. Они могут выражаться вербально и не вербально. К невербальным средствам выражения относят мимику, двигательные и звуковые реакции, дыхание и т.п.

Некоторые философы, в частности А.Н.Соколов, считают, что к невербальным средствам передачи информации следует относить и телепатию, поскольку телепатия – это, своего рода, внутренняя речь, а внутренняя речь почти всегда позволяет раскрыть внутренний мир человека, его чувства и эмоции.

В отличие от психологов и философов, лингвистов в большей степени интересует, каким образом эмоции выражаются в языке. В лингвистике эмоциональное состояние может воплощаться в разных языковых средствах. Есть мнение, что наиболее ярким языковым средством выражения эмоций являются фразеологические единицы. Так, Л.И.Ройзензон и Ю.Ю.Авалиани отмечают: «если лексика в своей совокупности отражает всю сумму явлений, фактов, процессов действительности, то фразеология охватывает в первую очередь сферу пережи-

ваний и чувств...». В.И.Яранцев также подчеркивает ведущую роль эмоционально-оценочной семы во фразеологическом значении. В составленном им словаре-справочнике по русской фразеологии фразеологизмы объединяются в группы в зависимости от выражаемых ими эмоций.

Предметом нашего исследования являются эмотивные фразеологизмы. Корпус эмотивных фразеологизмов французского языка как и русского довольно широк. Итогом нашего сопоставления стали следующие выводы:

1. Русские и французские фразеологизмы соотносительны в плане выражения эмотивного содержания. В самом общем виде среди них выделяются такие группы, как: эмоционально-чувственная, эмоционально-оценочная и эмоциональная характеристика человека или ситуации.

2. Сопоставление русских и французских фразеологизмов обнаруживает наличие полных соответствий, отмеченных в семантическом плане. Другими словами, такие единицы являются одинаковыми по объему выражаемых значений, и при переводе используется русский фразеологический аналог: Mon Dieu! – Боже мой!, etre au septieme ciel – быть на седьмом небе.

3. Среди фразеологизмов французского языка закономерно существование таких единиц, которые не имеют соответствующих фразеологических аналогов в русском языке и наоборот. Соответственно для передачи значения при переводе используются синонимичные слова или описательные обороты; sans se donner le temps de reflechir – сгоряча, trancher – рубить с плеча. Существование таких фразеологизмов закономерно, поскольку в них отражается своя модель мира, ментальность социума, особенности культуры и т. п. Компоненты таких фразеологизмов часто содержат названия географических объектов или слова, отражающие местный колорит: batir des chateaux en Espagne – строить замки в Испании.

4. Наличие общего во фразеологических корпусах разных языков также закономерно и объясняется как универсальностью механизмов регуляции психической деятельности, так и единством во многих отношениях для всех людей образа мира.

Канд. филол. наук З.И.Ломинина (Краснодар)

ТЕКСТЫ ЭКОЛОГИЧЕСКОЙ НАПРАВЛЕННОСТИ В КОНТЕКСТЕ КУЛЬТУРЫ (СОЦИОКУЛЬТУРНЫЙ И ПСИХОЛИНГВИСТИЧЕСКИЙ АСПЕКТЫ)

1. Проблема интерпретации и понимания текстов определенной предметной области, анализ их интерпретационных характеристик является чрезвычайно важными при рассматривании вопросов взаимовлияния социокультурных и психологических факторов появления и восприятия текстов, взаимосвязанных интертекстуальными отношениями и обеспечивающих диалогизм текстов и культур, т.е. рассматриваемых в контексте культуры.

2. Концепция многоаспектного языка и многоязычность ситуаций бытия дают возможность существованию всякому конкретному слову. Всякое конкретное слово (текст) находит тот предмет, на который оно направлено. В ситуации межъязыковой коммуникации при интерпретации единого смыслового универсума читатель проецирует на текст свой опыт и знания, соотнося их с

двумя типами бытия – «бытия мыслительного и бытия словесного» (А.Ф.Лосев 1982).

3. Текст предметной области «экология», являясь сложным социальным явлением, обладает определенными категориальными свойствами: обязательное наличие проблемного смыслового пласта (напр. «загрязнение природы» или «охрана окружающей среды») с определенной системой образных средств; передача фактуальной информации и своеобразные приемы аргументации, направленные на понимание конкретной ситуации; множественность смысловых интерпретаций при оценке того или иного явления с позиций разных социальных слоев и др.

4. Анализ экологической проблемы важен для нас не сам по себе, а как опыт типического анализа текстовой деятельности. Понимание социально-обусловленного мира смыслов представляется как описание и объяснение «внутренней когнитивной структуры и динамики говорящего-слушающего» (В.З.Демьянков 1995). Связующим звеном между текстом, его порождением и восприятием выступает когниотип (А.Г.Баранов 1995, 1996, 1997) – когнитивный формализм для текстового представления предметной области. Он реконструируется в процессе понимания текстов и рассматривается как целое по отношению к конкретному тексту как его части.

5. С психолингвистической точки зрения текст рассматривается как коммуникативное образование, как продукт речевой деятельности, детерминированной потребностями общения с позиций изучения смыслового восприятия текстов в парадигме последовательности мощных эмотивных смыслов: **грязное – смерть, а чистое – жизнь**, проходящих через парадигму эмоциональных действий как **страх – человек – борьба – надежда – радость**. Тексты и речевые жанры в них активно участвуют в формировании экологического сознания, проходя через множество понятий, полифонию точек зрения и вызывают, в свою очередь, диалогичность сознания. Наше исследование направлено на выявление логико-мотивационых установок реципиентов текста: их личностных характеристик и системы ценностей.

Аспирант Т.В.Лысова (Тамбов)

ЛИНГВИСТИЧЕСКИЙ АСПЕКТ ФАМИЛИЙ ПРАВОСЛАВНОГО ДУХОВЕНСТВА

Фамилии духовенства как часть лексической системы языка, входит в конкретный раздел лингвистики: имя собственное, существительное. Способность изучаемой единицы быть носителем информации является основным предъявляемым к ней требованием. Поэтому при характеристике любого лингвистического образования принципиально важным считается раскрытие его двухплановости. Подобно тому, как любой словесный знак представляет собой двухуровневое взаимодействие, так и фамилии православного духовенства при ономасиологическом аспекте описания есть единство означаемого и означающего. Следовательно, при описании лингвистического аспекта фамилии священнослужителей необходимо исследовать их двойственную природу.

Имена собственные духовенства, так же как и имена нарицательные, имеют план выражения и план содержания, среди которых на первое место выходит план выражение, а содержание утрачивается, становится нечетким, хотя первоначально они создавались на основе единства звучания и значения. Между тем, как показывает наш материал, тенденция благозвучия (имеется в виду звуковая оболочка фамилии) достигается благодаря использованию греко-латинских, церковнославянских и религиозно-культовых лексем, положенных в основу номинации. Поэтому форма фамилии духовенства, будучи данностью языкового коллектива, находится в прямой зависимости от среды.

При описании плана содержания фамилии священнослужителей вопрос об этимологии нерелевантен, поскольку они искусственно созданы своими носителями. Поэтому в плане содержания важны семантика единицы номинации, ее соотнесенность с обозначаемым предметом, то есть за звуковым комплексом на основе ассоциативных связей вычленяется значение антрополексем, в результате чего создается представление об именуемом объекте, на основе которого строится смысловое содержание антропонимов. Кроме того, исключительно своеобразной чертой плана содержания антропонимов священнослужителей является их максимальная лексико-семантическая приближенность к религиозно-культовому полю.

Попытаемся систематизировать элементы плана содержания и плана выражения антропонимических единиц. Дело в том, что появление той или иной фамилии в среде духовенства – явление запрограммированного характера, соответствующее законам и механизмам среды. В этом заключается сущность антропонимов духовенства как языковой и социальной категории. В связи с этим, остается добавить, что вопрос о выделении плана выражения и плана содержания в фамилиях духовенства находится в прямой зависимости от экстралингвистических фактов, а именно фамилии должны содержательно и словообразовательно соответствовать принятым духовенством моделям.

Соискатель Н.В.Мартемьянова (Воронеж)

ИСПОЛЬЗОВАНИЕ ИМЕН СОБСТВЕННЫХ, НАЗЫВАЮЩИХ ИЗВЕСТНЫХ ЛЮДЕЙ, КАК СРЕДСТВО ЭКОНОМИИ МЫШЛЕНИЯ

Имена собственные, используемые в целях вторичной номинации, и производные от них имена нарицательные представляют собой чрезвычайно интересный объект исследования. Современные носители русского языка навряд ли ассоциируют слова, обозначающие атрибуты одежды, с фамилиями конкретных лиц – их «законодателей»: френч, галифе; виды огнестрельного оружия – с именами их изобретателей: наган, максим; другие рукотворные реалии – с именами мастеровых, «подаривших» свои фамилии тем или иным артефактам.

Однако указанные языковые единицы привлекают нас исключительно в их антропонимических функциях, когда они служат для обозначения «других» людей, проецируя на них род занятий, иногда – внешний вид, личностные характеристики, образ жизни и другие параметры, некогда присущие лицу – источнику с «громкой» фамилией. Имя собственное, принадлежащее широко известному в

социуме человеку, обычно становится информативно значимым. Информативную нагрузку несут такие имена известных литературных героев, выписанных пером великих мастеров слова. Эти имена включаются в концентосферу языка, становятся достоянием культуры народа, его непреходящей ценностью. Концентосфера языка не является «застывшей», она постоянно обновляется. Многие имена собственные и их производные выпадают из культурной «ауры» языка, другие завоевывают в ней свои позиции. Тем не менее, имеются имена – своеобразные культурные константы, которые чаще всего и используются в целях вторичных номинаций: Все мне ставят колкие преграды/ Мой талант навеки хороня / (Только раз товарищи с досады/ Обругали Пушкиным меня) (М.Исаковский. Письмо в редакцию от поэта Ивана Безудержного).

Любопытно, что носители языка, фигурируя теми или иными «известными» фамилиями, часто демонстрируют уровень своей образованности и осведомленности о сфере деятельности «лица-источника»: Слегка народник, но увлекающийся западными идеями, он (Иван Петрович) … замыкался в своей библиотеке и жадно читал таких авторов, как Жан-Жак Руссо, Вольтер или Бодуэн-де-Куртенэ, восхищаясь их свободомыслием и независимостью взглядов.(М.Зощенко. Люди.)

Включение в список «свободолюбивых авторов» Бодуэна де Куртенэ производит, конечно, юмористический эффект.

Одна из важных функций имен нарицательных – оценочная. Так, «плюшкины» и «обломовы» становятся социально значимыми ярлыками, которые закрепляются за людьми, обладающими соответственными поведенческими характеристиками.

Предметом особого внимания выступает употребление указанных антропонимов в целях экономии мыслительных усилий говорящего, когда участники коммуникации разделяют знания о конкретном «историческом» прототипе. Рассмотрим литературный пример: И при этом она (одна недурненькая особа) сказала ему еще что-то про Блока, который в свое время тоже любил почем зря бывать в ресторанах и в кондитерских.

И хотя он ей отвечает уклончиво: «То Блок…», но все-таки вечером он с ней побывал в ресторане, где страдания его достигли наивысшей силы по случаю порционных цен, о которых в Ростове слышали только мельком.(М.Зощенко. Романтическая история.)

Произнося: «То Блок…», герой рассказа М.Зощенко, вероятно, хотел выразить следующую мысль: «Блок был известным поэтом, за свои произведения он получал большие гонорары и мог позволить себе "бывать в ресторанах и кондитерских"».

Когда мы говорим: «А кто подметать (ходить по магазинам, делать уроки) – Пушкин будет?», мы имплицируем следующее: «Нет, эти обязанности надлежит исполнить именно вам, так как именно вы и никто другой ответственны за их производство».

Читая о том, что «… армия обездоленных множится. Сегодня "гаврошей" и так непозволительно много на наших улицах» (Парламентская газета. 17.11.2000, с. 9), мы воспринимаем имя «гаврош» как своеобразную мыслительную «стяжку».

Таким образом, имена собственные и их производные, широко известные в коллективе носителей языка, служат в целях экономии мыслительных усилий, когда заключенная в них информация не вербализуется в речи, но мыслится в каждом конкретном случае.

Канд. филол. н. Е.М.Масленникова (Тверь)

ИНОКУЛЬТУРНОЕ БЫТИЕ ТЕКСТА: ТЕКСТ КАК ЛИНГВОКУЛЬТУРОЛОГИЧЕСКИЙ МАРКЕР

Понимание инокультурного текста тесно связано с особенностями «принимающей» культуры и ее традициями. Текст входит в культурную парадигму со «шлейфом» своих смыслов. Художественный текст остается источником смыслов, которые при каждом новом обращении к нему расширяются, даже при значительных изменениях в принимающей культуре и удаленности от времени его создания. В диахронии равная сохранность смыслов не обязательна, отдельные смыслы могут оставаться незаполненными. При ситуативном «преломлении» текста читатель рефлектирует не над миром автора и текста, а над собственным миром и выбирает то, что он «понял». Причиной нахождения и вычитывания в текст личностных смыслов, приводящих к смысловому трансформированию текста, служит то, что текст корректируется и накладывается на социокультурный фон. Интерпретация, направленная на интерпретирующего субъекта, переживается, а воспринятое из текста активно входит в его концептуальную систему; при этом может наблюдаться неоднородность распределения смысловых «пучков»: происходят смещение подобных пучков, изменения в концентрации смыслов, отдельные смыслы оказываются или сжатыми, или растянутыми. В процессе восприятия один выделяемый смысл может активизировать другой, образуя смысловые парадигмы или цепочки смыслов.

(Со)переживание опредмеченных смыслов текста вызвано обращением к собственному знанию о парадигмах смыслов, а их трансформирование связано с осмыслением–в–сопереживании внутри себя. Отбор и трансформирование смысла текста идет по социально значимым критериям: происходит проецирование текста на картину действительности, которая стоит за текстом и/или (потенциально возможные) ситуации. Критерий включения тех или иных составляющих в сценарный фрейм связан с зафиксированными в концептуальных структурах памяти данными о конкретной и/или стереотипной ситуации, ее основных функциональных параметрах и свойствах, социальными и стилистическими конвенциями и нормами. При оперировании со смыслами текста строятся умозаключения относительно: 1) уже имеющихся и хранящихся в памяти смыслов и 2) получаемых смыслов при обращении к тексту, опираясь на конвенциональные стереотипы и знания о типовом сценарии. На выделение коммуникативно значимых смыслов, кроме ситуационных факторов и актуального речевого опыта, также влияет эмоционально-оценочный опыт.

«Расщепление» смысла текста определяется социокультурной ситуацией, а задействованные при ориентации в тексте ассоциативные связи — экстралингвистическими факторами. Слово *власть* влечет за собой ассоциации с *наградами — орденами* и *галунами*. В 66-м сонете Шекспира смысл *неправедных почес-*

тей получает новое расширение и пересекается с темой *власти*, награждающей *пустоту*, т.е. переводчики выводят умозаключение о заполнении узлов фрейма, фиксируя актуальное в соответствие со сценарием «своего» времени, отражающим действия *власти* в 1980-е гг., а мир текста совмещается с миром действительности:

And guilded honour shamefully misplac'd... — *ни Пустоты, чья вся в наградах грудь...* (перевод Р. Винонена, 1971 г.)

сонет 66 — *От срама орденов и галунов...* (перевод В. Орла, 1982 г.)

Изменения в смысловой структуре художественного (поэтического) происходят вследствие расширения/сужения информации текста, а также из-за различий между литературными и культурными традициями; «новый» мир текста является результатом истолкования коммуникативного пространства текста. Сочетание отдельных смыслов ограничено их несовпадением или несовместимостью в разных языках и культурах.

Асп. Е.А.Нивина, канд. филол. н. С.В.Пискунова (Тамбов)

ОЦЕНОЧНАЯ ЛЕКСИКА ТЕМАТИЧЕСКОЙ ГРУППЫ «ЧЕЛОВЕК» В ГОВОРАХ ТАМБОВСКОЙ ОБЛАСТИ

Оценочная лексика представляет достаточно широкий пласт в тематической группе «Человек» и связана с определением внешних данных, черт характера, поведения человека и т.п.

По признаку «внешность» выделяются лексемы, характеризующие физические особенности человека (например, худой – полный): щУплый (Гавриловский, Ржаксинский районы), худобА, плохОй, умОренный, жИвринький (Тамбовский район), мозглЯвинький (Сампурский район), сЫтный, пЫшка, пОнная (Тамбовский район), глАдкая (Сампурский, Ржаксинский, Сосновский районы), помпУшка (Моршанский, Сампурский районы), кубЕка (Инжавинский район), жОрноф (Токаревский район), растетЁха (Петровский район).

Курносого человека называют форнОсый, чунОсый в Тамбовском, Сампурском, Ржаксинском районах (чуносый в Сосновском районе – гнусавый, говорящий в нос), лопонОсый (Тамбовский район), кучУрый (Сосновский район).

Из этих вариантов В.И. Даль фиксирует слово кучУрый, характерное только для Тамбовской области. (Даль, 1999, Т. IV, с. 229)

Одной из черт характера человека является гордость. Название гордого человека в Никифоровском районе – гордобОй, а в Гаврилoвском районе – сИверный с дополнительной семантикой «эгоистичный, неприступный, холодный». В.И.Даль отмечает сИвер – «северный ветер» (Т.IV, с. 180).

Для обозначения шустрого, ловкого и проворного человека используются следующие лексемы: завяснАя (Рассказовский район), прЫткий, могутнОй (Знаменский район), вьЮн (Староюрьевский район), биржевОй, стрОгий (Гавриловский район).

Например: [Йа хОть рОстам малА былА, но завяснАя, ничО у мэнэ ис рУк ни вЫрвица] (с. Платоновка Рассказовского района, Кулепова М.И., 1925 г.р.)

В значении грязный, неопрятный человек употребляются разнообразные варианты: охрЯпка, отымАлка (Староюрьевский район), салОха (Первомйский район), чухнЯ (Ржаксинский район), клУня, чухлЁпка (Гавриловский район), чухрЯйка, сусОйка, куфЕлка (Инжавинский район), рахОба (Токаревский район), чУня (в Рассказовском районе – пьяница), чУшка (Сампурский район), чухОня (Сосновский район). С тем же основным значением у В.И. Даля зафиксированы: охрЯпка (Т. II, с. 774), отымалка (Т.II. с. 741), солОха (Т.IV, с. 267).

Слово клУня отмечено в значении молотильный сарай; рахОба – счет, расчет; чУшка – поросенок.

Слово чУня известно больше в русских говорах во мн. ч. со значением «разновидность обуви от пеньковых лаптей до валенок и т.п.» (Т. IV, с. 615). Слово чухнЯ в вологодских говорах употребляется в значении бестолковый дурень (там же, Т.IV, с. 616). Остальные грамматические варианты В.И.Далем не отмечены.

Для обозначения бестолкового человека в тамбовских говорах используются следующие лексемы: барабОша (Тамбовский, Инжавинский районы), отЯпок (Староюрьевский район), греховОй (Петровский район), толмАч (Сампурский, Ржаксинский районы), забулдЫжный (Тамбовский район).

Например: [БисталкОвый кАк талмАч] (с. Медное Сампурского района).

Вариант забулдЫга чаще всего встречается в значении пьяница (Тамбовский, Токаревский, Инжавинский районы). Человека, который не употребляет спиртного, называют непьЮшник (Сосновский район), водохлЁст (Никифоровский район), тверЁзый (Кирсановский район).

В отношении человека к еде можно отметить следующие варианты лексемы обжора: оглоЕд (Тамбовский, Сосновский, Гавриловский, Инжавинский, Ржаксинский районы), прожОра, ненасЫтный (Сосновский район), едОвитый (Токаревский район), объедАло (Знаменский район).

Оценка данной лексической подгруппы свидетельствует о достаточно устойчивой и продуктивной ее функции в системе говора.

Докт. филол. н. Л.И.Осипова (Москва)

СУФФИКСАЛЬНЫЕ УНИВЕРБЫ В ПРАГМАЛИНГВИСТИЧЕСКОМ АСПЕКТЕ

Для современного языкознания характерен «прагматический» подход к изучению и описанию языковых явлений, то есть подход с точки зрения соотнесения языка с субъектом, который его использует. Такое антропоцентрическое направление получило название лингвистической прагматики или прагмалингвистики.

Лингвистическая прагматика сравнительно молода, объект её изучения ещё не определился окончательно и точно, дискуссия о сущности лингвистической прагматики продолжается. По мнению одних лингвистов, к прагматике следует отнести общую теорию языковой деятельности (которая давно и успешно разрабатывается психолингвистикой), функциональный подход, исследующий факты языка в их реализации в речи, стилистику, которая отводит первостепенную

роль говорящему субъекту. С точки зрения других, прагмалингвистика – это часть общей языковедческой дисциплины – социолингвистики.

Наблюдения над употреблением дериватов, образованных по моделям компрессивного словообразования, убеждают нас в правоте лингвистов, усматривающих тесную связь между лингвистической прагматикой и социолингвистикой. По нашему мнению, изучение прагматического аспекта содержания высказывания нельзя выводить за пределы лингвистики. Если у слушающего (читающего) наряду с адекватным пониманием смысла сказанного (написанного) языкового выражения (слова) возникает именно тот комплекс ассоциаций, на который рассчитывал говорящий (пишущий), то, надо полагать, эта дополнительная информация входит как составная часть в семантический объём языковой единицы.

Составители словарей должны учитывать прагматическую информацию, которая включает три основные части: отношение к действительности, к содержанию сообщения, к адресату (а в некоторых словах – и отношение говорящего к самому себе).

Отрицательная прагматика присуща всем дериватам с формантом -лов/к-: обираловка, запретиловка, уравниловка и др.; универбам глобалка – глобальное произведение, нетленка; универб коллективка – коллективное письмо в вышестоящую организацию, имеющее характер доноса.

Если универбы – названия улиц Варшавка, Каширка и подобные – используются в языке прессы просто как стилистически нейтральные эквиваленты описательных наименований, то универб Рублёвка не только имеет отрицательную прагматику, но и приобрёл обобщённое значение (Сравн.: «... чиновные особняки на подмосковных, губернских и уездных "рублёвках"». – Новая газета, 1999, № 23).

Наблюдения над употреблением суффиксальных универбов позволяют выявить динамику социальных компонентов значения, изменения прагматики. Хотя некоторые универбы и особенно усечённые слова отнюдь не украшают наш язык, на все они несомненно представляют интерес в плане социо- и прагмалингвистики.

Канд. филол. н. Н.Н.Панченко (Волгоград)

КОММУНИКАТИВНАЯ МОДЕЛЬ «ПОЛИТИЧЕСКОГО МАРКЕТИНГА»

Политический дискурс, согласно выводам Е.И.Шейгал, имеет полевое строение, а политическая реклама есть маргинальный жанр, в котором основная интенция политической коммуникации – борьба за власть – пересекается с функциями рекламного дискурса.

Вследствие прагматической целеустановки коммерческой рекламы (продвижение/продажа товара) логичным является метафорическое осмысление субъекта политической рекламы как товар, продаваемый электорату (так называемый «избирательный маркетинг»).

Прототипная ситуация политического маркетинга может быть представлена такими компонентами, как *претендент* (товар) и *контрпретендент/-ы* (товар конкурирующей фирмы; продавец, не являясь самостоятельным субъектом,

отождествляется с претендентом), *адресат* (социум/отдельные электоральные группы), *цель* (варьируется в диапазоне от извлечения максимальной выгоды для претендента – сохранение/достижение власти – до нанесения ущерба контрпретенденту, характеризуется направленностью на программирование мнений, настроений адресата), *ресурс* (социальная власть, в т.ч. административный ресурс, СМИ, оказывающие влияние на состояние общественного сознания), *средства* (набор тактик и приемов, стратагемы и технологии PR). К числу последних следует также отнести богатейший арсенал лингвистических средств лжи, используемых в целях манипулирования общественным сознанием. Манипулятивность, на наш взгляд, является имманентным свойством политической рекламы. Манипуляция, как психологическая интервенция, воздействие на подсознание человека, характеризуется деструктивностью, интенциональностью, скрытой формой воздействия.

Важным для эффективности политического маркетинга является учет особенностей адресата, т.е. политический товар должен удовлетворять потребностям если не всех, то максимального числа электоральных групп. Осознание данного факта обуславливает использование гендерного и стратификационного подходов в политической рекламе.

Сценарий политического маркетинга может быть представлен фреймами азартных/спортивных игр (‘*сойти с дистанции’, ‘впасть в истерику на финишной прямой’, ‘попытки набрать очки’, ‘занять вожделенное третье место’*), военных действий (*‘победа на выборах’, ‘готовность капитулировать’, ‘направить основной удар’, ‘штаб кандидата’*).

Описание ситуации политического маркетинга/претендента чаще всего характеризуется отсутствием официоза, насыщенностью эмоционально-оценочных средств, различной степенью вербальной агрессии, лингвокреативностью вербального мышления, что включает «карнавал» слов, фразеологических единиц, аллюзий, бушующих на страницах прессы и отражающих ценностные предпочтения авторов/газеты. Например, Е.П.Ищенко (первоначально кандидат в мэры г.Волгограда, затем в депутаты в Госдуму, кампания 1999) стал объектом пародирования в оппозиционной прессе: *‘Лоббищенко’; ‘Антикоммунищенко’; ‘До выборов – Выберищенко, после выборов – Ищи-Свищенко’; Ищенко и Обрященко* (намек на усиленно рекламируемую религиозную ориентацию молодого кандидата); *‘... зависим уже от непоМЭРного желания кем-нибудь стать’*.

Студентка Е.С.Петренко (Волгоград)

О МЕЖКУЛЬТУРНОЙ КОММУНИКАТИВНОЙ КОМПЕТЕНЦИИ В ЕЕ ФРАЗЕОЛОГИЧЕСКОМ АСПЕКТЕ

Невозможно изучать иностранный язык, не учитывая национальных реалий. Известно, что язык и культура взаимодействуют и являются формами сознания, отображающие мировоззрение человека.

Культура – это своеобразная историческая память народа, и язык хранит ее, обеспечивая диалог поколений. Особую роль в трансляции культурно-национального самосознания народа играет фразеологический состав языка, так как в образном содержании его единиц воплощено культурно-национальное ми-

ровидение. Во фразеологизмах отражается история народа, своеобразие его культуры и быта. Каждая культура уникальна в своем роде: символы быта, факты истории, древние народные верования, обряды, обычаи, реалии – все это создает индивидуальное лицо идиоматики, которое делает ее непереводимой дословно на другие языки.

Фразеологизация – универсальное лингвистическое явление, которое в каждом языке имеет свои особые формы выражения. В основе каждого фразеологизма лежит определенное понятие, воспринимающееся носителями разных языков одинаково, но образы, лежащие в их основе специфичны, поэтому они воспринимаются по-разному, и вызывают разные ассоциации, связанные с культурой определенного народа. А образы сознания – это те единицы, на которых строятся национально-культурные структуры менталитета народа.

Рассмотрим несколько примеров сопоставленных фразеологизмов с культурными различиями в образах сознания англичан и русских.

Выделяется четыре типа сопоставления ФЕ в русском и английском языках.

1. ФЕ, у которых наблюдается совпадение в значениях пир различных образах.

2. Полные совпадения в образах и значениях в английских и русских ФЕ.

3. ФЕ, которые имеют совпадения в значениях при полном расхождении в образах.

4. ФЕ, для которых нет соответствия в русском или английском языке.

Рассмотрим приведенные выше типы сопоставления ФЕ:

1. ФЕ, у которых наблюдается частичное совпадение в значениях при различных образах. Например: английский фразеологизм *carry coals to Newcastle* переводится на русский язык *возить уголь в Ньюкасл,* то есть *возить что-либо туда, где этого и так достаточно.* В русском языке существует фразеологизм *ехать в Тулу со своим самоваром,* который имеет такое же значение, как и английский фразеологизм, но образы в данных единицах разные: *Ньюкасл* – это город, который является центром английской угольной промышленности, а *Тула,* всегда славилась своими самоварами. При анализе двух фразеологизмов, мы видим, что их перевод совпадает частично, так как образы разные.

Другие примеры: *The cream of the joke/соль шутки (смысл сказанного); the goose that laid the golden eggs/курица, несущая золотые яйца (источник обогащения); bald as a billiard ball/голый как коленка (совершенно лысый); bright as a button/с иголочки (нарядный, чистенький).*

Из данных примеров видно, что одно и то же значение сопровождается разными образами (неполные совпадения), но это не мешает представителям английского и русского языков понять друг друга.

2. В обоих языках существуют полные совпадения, то есть когда и значение, и образы совпадают у соотносительных ФЕ: *lay one's cards on the table/выложить карты на стол (играть в открытую); loose one's head/потерять голову (растеряться); roll one's sleeves up/засучить рукава (приготовиться к работе); wash one's hands of/умыть руки (снять с себя ответственность); bite one's lip (tongue)/закусить губу, прикусить язык (замолчать).*

3. По-другому обстоит дело с теми английскими ФЕ, у которых при сравнении с русскими наблюдается совпадение в значении при полном расхождении в образах, например: *(as) cool as cucumber/и в ус не дует, и глазом не моргнет (совершенно невозмутимый, спокойный); give somebody the baby to hold/связать кого-либо по рукам и ногам (заставить кого-либо отдуваться за другого, взвалить неприятную обязанность); on the bench/на мели (без денег); wait till the cows come home/до второго пришествия, после дождичка в четверг (бесконечно долго, целую вечность); cannot hold a candle to/в подметки не годится, мизинца не стоит (не идет ни в какое сравнение с…).*

4. В английском и русском языках есть такие фразеологизмы, которые при переводе на иностранный язык требуют комментария, то есть в другом языке существует лакуна (нет соответствия). Это связанно, в первую очередь, с культурой языка, с историческими фактами, традициями, обычаями и т.д.

Рассмотрим, например, такую английскую ФЕ, как *show the white feather*. Этот оборот переводится дословно на русский язык как *показать белое перо*. Данное сочетание слов применялось в Англии к бойцовым петухам и означало трусость (белое перо в хвосте бойцового петуха считалось у англичан признаком плохой породы). Позднее это выражение было переосмыслено и стало употребляться в отношении людей. Этот фразеологизм породил в Англии и в Австралии обычай посылать белое перо лицам, уклоняющимся от несения военной службы или подозреваемым в этом.

Еще один пример из английского языка: *Sit above (below) the salt.* Оборот переводится на русский язык, как *занимать высокое (скромное) положение в обществе.* По старинному английскому обычаю солонку ставили посередине стола, причем знатных гостей сажали за верхним концом стола, а незнатных гостей, бедных родственников и слуг – за нижним.

Теперь рассмотрим примеры из русского языка: *вольный казак* и *Мамаево побоище*. Эти фразеологизмы невозможно перевести дословно на английский язык, так как в их основе лежат прототипы, которые принадлежат только к русской культуре и никакой другой. *Мамай* – это прецендентное имя, обладающее персонификацией, а казак – этнический стереотип (за ним стоит определенный образ, но он не связан с определенным лицом). А если есть образ, то возникают определенные национально-культурные ассоциации.

ФЕ *вольный казак* и *Мамаево побоище* прямо связаны с историческими событиями России. *Вольный казак* – это память о беглых крепостных, которые скрывались от царских властей на окраинах Росси и добровольной пограничной службой покупали себе свободу. ФЕ *Мамаево побоище* запечатлено сражение на Куликовском поле в 1380 г.

Итак, в английской и русской культурах существуют определенные образы, связанные с определенными культурными реалиями, историческими фактами, традициями, поверьями, которые обозначаются ФЕ, вызывающими определенные ассоциации в сознании человека, принадлежащего к той или иной культуре.

Из проведенного выше сравнения фразеологизмов в английском и русском языках мы можем сделать вывод, что практически во всех случаях сравнения наблюдается частичное расхождение либо в образах, либо в значениях (за исключением тех фразеологических единиц, для которых нет соответствия в дру-

гих языках). Даже при полных совпадениях по семантическому образу у ряда ФЕ есть различие между ассоциациями людей, принадлежащих к разным культурам, так как менталитет у представителей различных культур разный, а в связи с этим мыслят и представляют фразеологическую номинацию по-разному.

Таким образом, образы, лежащие в основе фразеологических единиц, позволяют определить национально-специфические особенности языковой картины мира русского и английских народов, глубже понять специфику национального сознания и тем самым улучшить эффективность межкультурного общения. А это возможно если в коммуникативную компетенцию у межкультурных партнеров будут заложены знания о фразеологической номинации национально-специфических культурем.

Канд. филол. н. С.В.Пискунова, канд. филол. н. Т.В.Махрачева (Тамбов)

ЛЕКСИКА КАЛЕНДАРНОГО ОБРЯДОВОГО ПЕЧЕНИЯ НА ТЕРРИТОРИИ ТАМБОВСКОЙ ОБЛАСТИ.

Календарные обряды на территории Тамбовской области, по сравнению с другими южными регионами, сохранились достаточно фрагментарно. Большая часть их на современном этапе сильно трансформирована, компрессирована, представлена схематично или не представлена вовсе. Несмотря на плохую структурную сохранность (речь идет об исчезновении, как правило, акционального, вербального рядов) народная память цепко удерживает обрядовые реалии, и среди прочих – обрядовую выпечку.

В отличие от номинативной и компонентной вариативности блюд в повседневной жизни, обрядовая ситуация строго обусловливала название, состав, форму и приготовление обрядовой выпечки. И в номинацию, и в форму и в способ приготовления выпечки, наряду с общепринятой (православной, общеславянской) семантикой праздника, крестьяне области добавляли «свое» (локальное) понимание праздника, «свою» интерпретацию. Для большей убедительности обратимся к полевым материалам.

Православный праздник Вознесение, смысл которого легко улавливается народным сознанием, интересно обыгрывается в обрядовой выпечке. Помогая Иисусу Христу *«вознестися на небко»*, крестьяне Тамбовской области выпекают *«рогульки»* или *«рогушки»,* края которых защипывают, сохраняя уверенность, что именно по этим *«щипочкам»* Иисус Христос должен подняться на небо.

«Христу на онучи» на Вознесение выпекают коржики, которые символизируют обувание Христа перед дальней дорогой.

В северных районах области наряду с коржиками и *«рогульками»* пекут *«лестницу»*, по которой Иисус Христос так же сможет попасть на небо. Любопытно заметить, что выпекание лестницы в календарном обряде перекликается с выпеканием такой же лестницы в семейном, погребально поминальном обряде, причем функции их совпадают – это способ подняться на небо. Так, в погребально поминальном обряде под сороковой день, во время «проводов души», в середину пирога обязательно устанавливается небольшая лестница, которая выпекается из этого же теста. Предполагается, что именно по ней душа покойного взбирается

на небо. Следует заметить, что символика «лестницы» продуктивно используется в обрядах, особенно в песенном фольклоре (например, духовные стихи, группа поминальных стихов).

Из многообразия печеных изделий в период календарного цикла, под Рождество, на территории области помнится лишь печенье из ржаной (как вариант пшеничной) муки, выпекаемое в форме птички с одноименным названием *«жаворонки»*.

Под «Встретенье» выпекают «*сорок сорков»*. *«Сорки»* – печенье из пшеничной муки в форме птичек. Число сорок, по мнению информаторов, соответствовало числу заморозков, ожидаемых после «встречи» зимы с весной.

В Вербное воскресенье, богатое на земледельческие и скотоводческие праздники, и в наше время сохраняется обычай выпекать *«барашки»* – печенье (или небольшие хлебцы), предназначенное для скота.

Канд. филол. н. Т.А.Полукарова (Пенза)

«РОМАНТИЧЕСКОЕ» ОБЪЯВЛЕНИЕ КАК СОЦИАЛЬНОЕ И ЛИНГВИСТИЧЕСКОЕ ЯВЛЕНИЕ (по материалам журнала «Нью-Йорк»)

Под «романтическим» мы понимаем любое объявление, приглашающее к знакомству, общению, не обязательно брачное. «Романтические» объявления своеобразным образом отражают структурные особенности, ценности и ориентиры американского общества: его этническую и расовую разнородность, стремление к здоровому образу жизни, оптимизм.

Представительницы слабого пода отдают предпочтение некурящим, занимающимся спортом мужчинам. Для них также важно наличие высокооплачиваемой работы, профессионализм, материальная независимость друга. Мужчина ценит в своей будущей избраннице честность, бескорыстность, способность заботиться о близких и привлекательную внешность. Дающие объявления указывают на свои пристрастия, которые они хотят разделить: любовь к музыке, театру, различным видам спорта, природе, путешествиям, кулинарии и т.п.

Общий тон объявлений варьируется от восторженно-романтического (преимущественно у женщин) до оптимистически-шутливого (главным образом, у мужчин). Соответственно, в женских объявлениях, как правило, используется лексика возвышенного стиля, а в мужских мы встречаем игру слов, зевгмы, которые, по всей вероятности, должны свидетельствовать о чувстве юмора автора или скрывать его смущение, неловкость.

«Романтические» объявления отличаются благозвучием, достигаемым аллитерацией и повторением гласных. Они изобилуют яркими эпитетами, поэтическими сравнениями, синонимическими повторами, перифразами, аллюзиями. Равномерное чередование ударных и безударных слогов создает ритмический эффект. Ритм в сочетании с рифмой придают посланию законченный характер.

Канд. филол. н. А.М.Пронин (Пенза)

ВОСПРИЯТИЕ И ОТРАЖЕНИЕ СИМВОЛИКО-ИДЕОГРАММАТИЧЕСКИХ АСПЕКТОВ ПАЦИФИЗМА В НАУКЕ И КУЛЬТУРЕ

«Знаки и символы управляют миром, а не слово и не закон».

Конфуций (ок. 551- 479 гг. до н. э.)

Ключевая терминология: Идеограмма (гр. idea + gramma) – письменный знак, обозначающий в отличие от букв) не звуки какого-либо языка, а целое понятие.

Идеография – письмо при помощи идеограмм; графический способ обозначать целое понятие; в современных системах цифры, химические, математические символы и т.п.; наряду с идеограммами и логограммами используют фонетические (слоговые) знаки.

Symbolon – условный знак – одно из знаковых средств, применяемых человеком в культуре, в познании объективного мира. Символ в культуре и науке узнаваем и при этом полифункционален. Он имеет заданное идеоматическое значение и приносит пользователям пользу профессиональную и дает эстетическое наслаждение сведущим и несведущим людям на уровнях визуального восприятия и интеллектуально-эмоционального отражения.

Голубок с оливковой веткой в клюве – символ мира, благополучия, радости, счастья, уюта, свободы и красоты. Немецкий философ К.Ранер утверждал: «Символы обеспечивают присутствие неосязаемого в осязаемом и видимого в невидимом, они сопричастны в том, что символизируют, и благодаря этому служат средствами самоосуществления заданной идеи».

В культуре народов мира зафиксировано немало символов пацифистского толка. Так, например, на протяжении 75 лет советской власти на гербе СССР были СЕРП и МОЛОТ, которые символизировали союз мирного труда рабочих и крестьян.

4 апреля 1958 г. Дж. Холтом разработал идеограмму «КРЕСТ МИРА» (в просторечье: куриная лапка в круге) для пацифистского «Движения за ядерное разоружение».

«N» – NUCLEAR (ядерное) «D» – DISARMAMENT (разоружение).

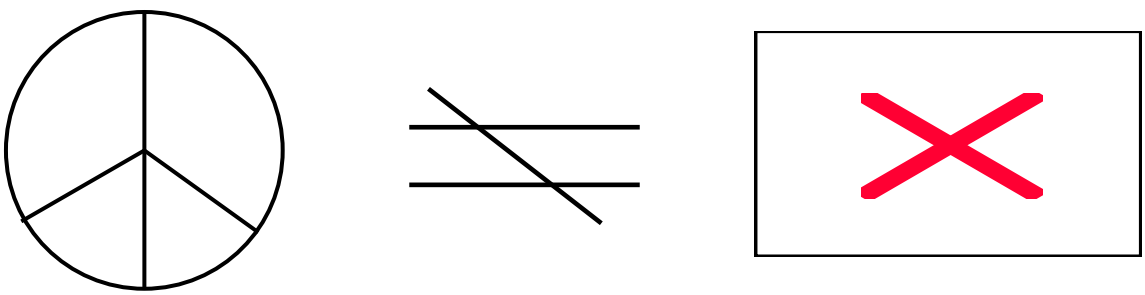

В науке выработаны историко-дипломатические символы пацифистского сотрудничества и миротворческих коммуникаций на уровне общечеловеческой этики и эстетики. Н-р, «Круглый стол (без острых углов) для мирных соглаше-

ний». Многие пацифистские идеограммы получили популярное плакатное оформление. «Оружие войны ржавеет, а древо мира зеленеет». «Все флаги мира в гости к нам». «Перекуем мечи на орала».

Толерантный (уступчивый) пацифизм. Н-р, «Белый флаг – символ капитуляции, конец войне». «Лучше торговать, чем воевать». Пусть воюют богатые и жадные, им есть что терять… Кто умнее, тот живет в мире со всеми.

В культуре народов мира созданы духовно-религиозные и светские символы пацифизма.

«Красный крест и полумесяц» – символ медицинского милосердия во имя спасения жизни раненых на поле боя. «Штык в землю» – символ, призывающий солдат к завершению войны.

Руки, протянутые к нам, – символ мирного, взаимовыгодного и доброжелательного сотрудничества.

«Надеть на головы миротворцев венок мира». «Закурить трубку мира» – значит заключить межплеменной мирный договор.

◘ Белый флаг – символ капитуляции, конец войне, начало мирной жизни. Священники и поэты призывают к миру вербальной символикой. «И живите впредь, как братья!» – из «Песни о Гайавате» Г.Лонгфелло в переводе И.А.Бунина.

Теологические символы пацифизма: Вифлеемская звезда – звезда мира, любви, счастливых надежд». «Богородица – заступница мира и мирян». «Христос – спаситель мира и мирян».

«Радуга – символ радости и прощения от семи смертных грехов. Радуга – символ семицветного единения, ибо она объединяет в белый свет божественной красотой благодати и умиротворения, познавших благость смирения и прощения.»

☼ Символы детского восприятия пацифизма:

«Пусть всегда будет солнце, ☼
Пусть всегда будет небо,
☻ Пусть всегда будет мама,
Пусть всегда буду «Я». ☻ 🚹

«Аист на крыше – мир на земле».

Плакаты: «Дети пишут слово «МИР!», «Моя мечта – безъядерное будущее». «Мы не играем в войну – мы будем строить мир!»

Символы молодежного восприятия пацифизма:

Русская ромашка – символ равноправного мира народов, языков и культур. Поэтому ромашка была символом Международного фестиваля молодежи демократических стран в Москве в 1958 г. «Дети разных народов, мы мечтою о мире живем». «Песню мира запевает молодежь. Эту песню не задушишь, не убьешь». «Каждый, кто честен, встань с нами вместе против огня войны!» «Возьмемся за руки друзья, чтоб не пропасть поодиночке». «Чувство семьи единой» – «Жить единым человечьим общежитьем».

Спортивные символы пацифизма: «Пять олимпийских колец – символ мирного сотрудничества и спортивного соперничества молодежи пяти континентов планеты Земля. Символом и талисманом Олимпийских игр в Москве в 1980 г. был – Мишка.

Темы антивоенных плакатов художников-графиков советского периода: «Погасим фитиль войны!», «Остановим поджигателей войны!» «Ощипать стервятников-милитаристов!» «Чистое небо – мирное небо». «Надломленная атомная ракета – гарантия мира на земле». «Перечеркнем атомный гриб красным крестом пацифистских протестов!» «Не допустим ввержения народов в новую военную истерию!»

Мастера живописи находят такие сюжеты, благодаря которым контрастное противостояние сил войны и мира осуждает тенденциозность милитаристов. К таким художественно-эстетическим открытиям, бесспорно, можно отнести идеограмматические открытия.

Александр Дейнека. «Оборона Севастополя».

Плакат Б.Пророкова «Танки в море!». На плакате рабочие дружно сталкивают с обрыва в море грозное оружие милитаристов.

На плакате В.Корецкого «Воин Красной Армии, спаси!» мы видим женщин и детей, умоляющих защитников Отечества спасти их от фашистских оккупантов.

Плакаты Кукрыниксов: «Голуби и стервятники», «И помнит мир спасенный».

Плакат художника Бориса Ефимова «Мир хижинам!»

Плакат В.С.Иванова. «Матери всего мира, боритесь за мир! Проклятья поджигателям войны!» (1949).

Плакат Ю. Васильева «Борьба миров» (1966).

Вадим Сидур. Скульптура из бронзы. «Лишенные мира и чести» (1964), «Жертва насилия». Скульптура из алюминия (1965) и др.

Пабло Пикассо. «Герника». Масло. 1937. «Плачущая женщина». 1937. «Война». 1952. «Война в Корее». 1952. Панно «Мир». «Голубь мира». «Мать и дитя».

Французский художник-карикатурист Жан Эффель (н.и. Франсуа Лежен) – автор сборников «Сотворение мира» был удостоен международной Ленинской премии «За укрепление мира между народами» в 1968 г. за юмористическую и сатирическую трактовку проблем войны и мира.

В художественно-графических символах пацифистской направленности, как правило, наблюдается или подразумевается идеологическое противостояние конфронтационных позиции: Миротворцы и Милитаристы, Патриоты и Космополиты; Патриоты и Иуды. Защитники отечества и оккупанты, агрессоры. Овцы (агнцы) и против них – Волки; Голуби 🕊 и Стервятники; Ангелы, праведники и против них Демоны, Грешники. Филантропы-альтруисты (бескорыстные человеколюбцы) и против них Мизантропы (человеконенавистники) и другие типы и архетипы. Эти антонимические пары широко трактуются, как в Библии, так и в светских источниках нравственно-этической направленности: в литературе и в живописи, в драматургии и в кинодраматургии.

Теософские (духовно-христианские) пацифисты своими миросберегающими символами справедливо считают: православный крест, иконы, образ Троицы, лики Христа – Спасителя и Богородицы.

Светские пацифистские движения имеют несколько символов миросбережения: 1. Неусыхаемое древо жизни в белом круге мира. 2. Надломленная ракета

с надписью: Нет милитаризму! 3. Ядерный гриб, перечеркнутый надписью: Нет ядерным испытаниям! 4. Белый Голубь Мира с оливковой веточкой в клюве и силками на лапках. С надписью: Освободим мир от пут милитаризма! 5. Колокол, призывающий к миросбережению. Лишнего мира не бывает. Лишней бывает только война! 6. Аист на крыше – мир на земле. 7. Мир и дружба между народами – залог жизни на земле.

Культура пацифизма естественная потребность рационального развития человечества. Чем больше доброго внимания культуре пацифизма будут уделять СМИ, ученые, священники и политики, тем больше гарантий для стабилизации мира в XXI веке.

Докт. филол. н. Е.Н.Рядчикова, канд. филол. н. Е.Д.Боева (Краснодар)

РОЛЬ КИНЕСИКИ В ФОРМИРОВАНИИ ЗНАЧЕНИЙ СООБЩЕНИЙ И ЕЕ СПЕЦИФИКА В МЕЖНАЦИОНАЛЬНОЙ РЕЧЕВОЙ КОММУНИКАЦИИ

В настоящее время в лингвистических исследованиях особенно остро поднимается вопрос об изучении так называемых «языков телодвижений» (Body Language). Они подробно описаны в англоязычной психоаналитической литературе и практически еще не исследованы в русской лингвистике и в плане сопоставительной типологии языков. Лишь в последние годы появляются упоминания о языке мимике и жестов в работах, посвященных теории и практике речевой коммуникации (см., например: Е.Н.Зарецкая 1999; Ф.А.Кузин 1997; М.Р.Львов 2000).

Целью нашего исследования является установление уровня и специфики коммуникации средствами невербального общения для разных национальных культур, литератур и видов деятельности, для представителей русского, немецкого, французского языков во многих ситуациях межличностных отношений.

Наиболее важным представляется определить роль невербальной речи (жестов, мимики, позы, дистанцирования) в организации национальной культурно-информативной коммуникации; установить систему невербального обеспечения культуры общения в разных языках; исследовать позиции и возможности интерпретации невербальных знаков на сопоставительном уровне в названных языках и в различных видах творчества; выявить специфику невербальных средств общения, позволяющую им быть полноправными единицами коммуникации (в том числе речевого общения) и дающую возможность воздействовать на мысли, чувства, дела и поступки людей.

Роль невербальных единиц в языках современного общества обусловлена традициями культуры исследуемых языков, системой национальных ценностей, историей культурной словесности, потребностью эффективной межкультурной коммуникации и образования, формированием общемирового коммуникативного сознания. Невербальные средства общения могут сопровождать, дополнять, усиливать и даже заменять речевое общение.

Нормы речевого поведения охватывают требования невербального этикета и интерпретационной деятельности, формирующих эстетику разнообразных аспектов творчества и общения. Степенью соблюдения указанных норм выражается уровень духовной культуры общества и личности.

В типологии жестов, созданной на основе различных форм культурной деятельности, специфицируются жесты трудовой деятельности, жесты повседневного и делового общения, игровые жесты, жесты биоэнергетической и трансовой культуры, обрядовые, религиозные (сакральные) жесты, а также жесты, употребляющиеся в нравственно-эстетической и художественной культуре.

Важность мимики, жеста, взгляда, позы, пауз, телодвижений отражается в языке художественных произведений с целью краткой, но ёмкой характеристики персонажа, выявления отличительных черт его характера, воспитания, социального статуса, эмоционального и физического состояния, возраста, исторической и национальной принадлежности, выражения отношения к другим людям и автора к персонажу. Именно эти ценностные параметры позволяют невербальным знакам выступать в качестве эквивалентов культуры общения, адекватно взаимодействовать с эмоционально-экспрессивными вербальными выражениями, быть полноправными средствами коммуникации, формировать общение и воздействовать на сиюминутное и отдаленное поведение адресатов.

Полученные результаты исследования возможно использовать в теории и практике культуры речевого поведения, при разработке соответствующих вузовских и специальных дисциплин прагматического и лингвокультурологического цикла; они могут быть учтены при составлении учебных пособий, практикумов и лексикографических пособий по структуре и культуре невербальной речи. Результатами проведенного анализа могут воспользоваться социологи, культурологи и лингвисты при определении и совершенствовании современной языковой и речевой политики.

Сложные проблемы культурного и лингвистического непонимания связаны с актуальными вопросами обучения и воспитания. Научное решение национально-языковых и культурных проблем в названных обществах позволит создать новые стереотипы языковой политики и культурных отношениях между названными государствами.

Учитывая, что общечеловеческие знаки кинесики могут считаться семиотическими универсалиями, быть принадлежностью той или иной нации, культуры, а также сугубо индивидуальными, Е.Н.Зарецкая отмечает, что «актуальной представляется задача создания полисемиотического словаря Body Language, где словарная статья начиналась бы с рисунка, а затем этот рисунок интерпретировался бы всевозможными в разных культурах способами. Работы в направлении создания такого словаря учеными еще не начаты – это проблематика XXI века» (Зарецкая Е.Н. Риторика. Теория и практика речевой коммуникации. М., 1999. С. 469). Наши исследования позволяют сделать первые шаги в подготовке такого словаря.

Студ. И.С.Садовникова (Волгоград)

СПОСОБЫ ДЕРИВАЦИИ ПРОЗВИЩ ЛЮДЕЙ

Целью нашего исследования является выяснение обстоятельств при которых появляются прозвища и какие прозвища более распространены с негативной или с положительной характеристикой

Прозвище – это название, данное человеку помимо его имени и содержащее в себе указание на какую-нибудь заметную черту характера, наружности, деятельности данного лица (ТСРЯ 1939: 983)

Одной из основных проблем, связанных с прозвищем является то, что человек не может сам контролировать создание своего прозвища. Оно присваивается человеку другими людьми и следует за ним повсюду, если это прозвище одобрено окружающими.

В отличие от слоев, относящихся к сфере официального именования, а именно, имен и фамилий, прозвище больше связано с эмоциональными переживаниями, отягощено различными коннотациями.

Например, Honeypot, Cherry pie – так называют любимых; Cow, Blockhead – оскорбительные прозвища.

В ходе нашего исследования выяснилось, что необходимым компонентом прозвища является шутливая, ироническая, насмешливая характеристика именуемого. Но, существует огромное количество прозвищ, заключающих в себе преимущественно негативную характеристику.

Приведем такой факт, что на протяжении истории отношения между народами складываются неоднозначно, и в национальном языковом сознании могут возникать различного рода устойчивые ассоциации оценочного характера по отношению к какой-либо национальности.

Например, для многих русских все «лица кавказской национальности» – «черные», «черномазые», «чурки», «чучмеки»; итальянцы – «макаронники»; французы – «лягушатники»; американцы – «янки»;

Евреи – «жиды».

Для других национальностей все русские – *Иваны*.

Также мы выяснили, что существует большое количество прозвищ с негативной характеристикой в молодежной среде: *Вешалка* (высокая и худая девушка), *Арматура, Бацилла* (физически слабый человек), *Клюшка* (девушка, старшая по возрасту).

Абсолютно негативны все прозвища в воровской среде: *Сявка* (ничтожество), *Бык* (глупый человек), *Баклан* (хулиган), *Рама* (человек с мощной мускулатурой).

И все-таки, несмотря на то, что сложилась точка зрения на прозвище как именование, заключающее преимущественно негативную характеристику, среди тысячи рассмотренных нами прозвищ около двухсот оказались ласкательными и шутливыми, так как с помощью прозвищ люди выражают свое отношение к окружающим, а эмоции бывают не только негативные.

Канд. филол. н. А.В.Сергиенко (Москва)

ИРОНИЧЕСКАЯ ТЕКСТОВАЯ СТРУКТУРА С ПСИХОЛИНГВИСТИЧЕСКОЙ ТОЧКИ ЗРЕНИЯ

Говоря, человек не всегда выражает свои действительные мысли вслух. В высказывании остается некое имплицитное содержание, особенно это относится к иронической оценке. Тем не менее автор текста желает быть понятым, т.е. он должен так построить свою речь, чтобы его партнер по коммуникации осознал,

что за данным высказыванием стоит нечто большее, чем просто буквальное его значение, т.е. за выраженным скрывается некое скрытое содержание, подтекст.

Языковое высказывание не требует особых признаков, чтобы быть интерпретированным как ироническое. Как правило, это понимание основывается на несоответствии между языковым выражением и определенной ситуацией, знанием контекста, личности говорящего. Однако ожидать, что каждый читатель знает все исторические, общественные, экономические, личные и т.д. обстоятельства, при которых автор жил и писал, т.е. обладает достаточно обширными фоновыми знаниями, было бы нелогичным. И тем не менее такие тексты могут быть также интерпретированы как иронические.

На чем это основано? В какой мере могут быть установлены несоответствия между языковыми высказываниями и внеязыковыми обстоятельствами? Ответы на эти вопросы и определяют основную цель данного исследования.

Новые исследования концентрируются, в основном, на иллокутивных компонентах единичных иронических высказываний, которые характерны для диалога, в то время как описания контекста и его роли является недостаточным. Именно поэтому такие высказывания не всегда понимаются как иронические. В ироническом высказывании всегда что-то критикуется или оценивается. При этом важно, чтобы читатель/слушатель понимал и принимал точку зрения автора. Чтобы достичь эту цель, автор должен действовать аргументативно. Аргументативная структура текста возникает преимущественно на пропозициональном уровне. Имплицитная информация может быть эксплицирована при помощи анализа аргументативных структур текста, т.е. логика текста может быть изучена при помощи исследования последовательности его аргументов.

Предпосылкой понимания иронии является соответствие культурного и социального уровней читателя и автора, т.к. если ложное притворство не будет понято, иронический эффект не состоится. В предложениях с иронической направленностью автор может нарушать нормальную логическую связь лексем. Читатель на основе своей языковой компетенции вправе ожидать от ситуации определенного разрешения. При обнаружении неожиданного решения он вынужден активировать свою языковую компетенцию и мыслительные процессы. Читатель начинает искать истинный смысл высказывания, что как раз и входит в намерения автора.

В ироническом тексте проявляется взаимодействие двух типов лексических значений: предметно-логического и контестуального. Так возникает два уровня понимания: ироническое и буквальное.

Сигналы иронии есть средства маркировки иронии. К ним относятся жесты, мимика, интонация, печатные средства выделения (напр.: вопросительные и восклицательные знаки, кавычки, скобки, курсив) и стилевые средства (напр.: преувеличения, архаизмы, цитаты, нарушение стиля, повторы).

Обобщая сказанное, можно сказать, что ирония как явление языка базируется на определенных смысловых нарушениях внутри текста, на нарушении известных ожиданий на всех уровнях языковой системы и возникает на основе языковой компетенции всех участников коммуникации внутри социокультурных границ. Специфика языка дает возможность реализации иронического смысла при взаимодействии элементов различных уровней.

Полковник Д.А.Филимонов (Пенза)

ПСИХОЛОГИЯ ЛИЧНОСТИ И КОЛЛЕКТИВА В ТРУДАХ ВОЕННЫХ ПСИХОЛОГОВ

Проблемы, стоящие перед отечественной военной психологией, можно отнести к наиболее актуальным проблемам, стоящим перед современным обществом в целом. Развитие современной военной психологии, как, впрочем, и любой другой науки, невозможно без изучения и анализа истории вопроса. Исторический подход обеспечивает обоснованность научных выводов обращением к истокам традиций, известных явлений, процессов и к их эволюции, развитию в прошлом вплоть до современного состояния.

В данной статье мы обращаемся к основным этапам развития представлений о психологии личности и коллектива в отечественной военной психологии.

Особое внимание, на наш взгляд, следует уделить, в первую очередь, предмету изучения. Изначально в военной психологии в качестве предмета брался солдат вообще (Петр I, Румянцев). Далее все больше начинает осознаваться, что собственно психолога интересует не человек вообще, а его духовная сторона. Причем, эта сторона часто понималась абстрактно. В последующем военные психологи начинают выделять и объявлять доминирующими какие-то отдельные стороны психики, чаще всего волю (Корф). Далее начинает формироваться мнение о том, что солдат как личность и есть предмет психологии. В русской военной психологии постепенно формулируется мысль о том, что военная психология должна заниматься не только личностью, но и группой, массой. Наиболее передовые военные психологи того времени синтезировали эти положения и пришли к убеждению, что предметом военной психологии должна быть как личность воина, так и воинский коллектив.

Основные этапы развития отечественной военной психологии определяются историческим развитием России и могут быть представлены следующим образом:

1. Военно-психологические исследования в армии дореволюционной России.
2. Советская военная психология до 1941 г.
3. Военная психология в период Великой Отечественной войны и в последующие годы.

Первый этап может быть охарактеризован как эмпирический. На основе наблюдений и длительного опыта руководства войском складывалась определенная сумма приемов подхода к людям в виде личного общения данного военачальника. Эти приемы и обобщения составляли военно-психологические взгляды.

Вначале накопления и обобщения практического опыта, применение и учет военно-психологических мыслей имели стихийную и донаучную форму. Оно происходило путем передачи от одного поколения к другому устно, в виде песен, былин, боевых традиций.

С появлением письменности военно-психологические мысли получают отражение в летописях, поучениях, завещаниях. Уже после создания первых военных организаций – княжеских дружин – появились «Кодексы чести», «Ратные правила», которые, в частности, определяли и морально-нравственную сферу воинских взаимоотношений.

Дальнейшее развитие военного дела, увеличение постоянного войска потребовало обобщение военно-психологической мысли в письменных указаниях, распоряжениях, приказах, наставлениях, инструкциях военных деятелей и наиболее четкого ее выражения в первых воинских уставах. Так, в «Уставе ратных, пушечных и других дел, касающихся до военной науки», написанном Онисимом Михайловым по опыту русской армии начала XVII в., уже достаточно подробно излагаются принципы обучения и воспитания личных боевых качеств ратных людей.

Накопление эмпирически добытых психологических знаний, по мере совершенствования военного дела, с переходом к регулярной армии, постепенно перерастает в систематизацию и структурное оформление этих данных. Это новый этап развития военной психологии. Его начало связано с эпохой петровских реформ, когда военное дело все больше ставится на почву определенных, зафиксированных правил. В этот период военные деятели, осмысливая боевой опыт и опыт подготовки войск, пытаются его теоретически проанализировать, обосновать и передать. Накопленный опыт фиксируется в официальных документах, приказах, наставлениях, в частной переписке, научных трудах.

Если проанализировать документальное и литературное наследие Петра 1, Кутузова, Нахимова, Румянцева и других видных военных деятелей, то станет очевидным, что в их деятельности уже присутствуют не отдельные приемы и частные обобщения психологического порядка, а имеются сложившиеся системы понятий, приемов и правил использования морального фактора в практической деятельности. Пусть они еще научно не обоснованы, в определенной степени примитивны, но они уже являются не отдельными частными находками, а системами, т.е. постоянным способом подхода к человеку-воину. Представители этого этапа пришли к пониманию практической важности военной психологии как науки, необходимости ее развития и широкого внедрения в практику обучения и воспитания личного состава.

Особо важное значение для развития военно-психологической мысли в России сыграли прогрессивные взгляды великого русского полководца А.В.Суворова.

Главной силой на любой войне Суворов считал, прежде всего, человека. Основу его воинского искусства составляли высокое моральное состояние войск, твердость их духа, настоящая, непарадная выучка солдат и офицеров.

Наиболее яркое выражение прогрессивные психолого-педагогические взгляды А.В.Суворова нашли в его выдающемся произведении «Наука побеждать», созданной в 1795-96 гг. В ней разработаны в краткой доходчивой форме основные правила и принципы русского военного искусства того времени, система обучения и воспитания российской армии.

На флоте прогрессивная военно-психологическая мысль развивалась адмиралами Ф.Ф.Ушаковым (1745-1817), Д.Н.Сенявиным (1763-1831), М.П.Лазаревым (1788-1851). П.С.Нахимовым (1802-1855) и др.

Во второй половине XIX в. большой вклад в развитие системы обучения и воспитания на флоте внесли адмиралы Г.И.Бутаков (1820-1882 гг.) и С.О.Макаров (1848-1904 гг.), создавшие систему психологической подготовки личного состава к бою. Макаров впервые предложил создание учебного судна

для психологической подготовки матросов и офицеров к борьбе за «живучесть» корабля. Смысл психологической подготовки состоял в том, что «человек так создан, что он пойдет на верную смерть, когда опасность ему знакома, но его пугает даже шум трюмной воды, если он к нему не привык. Приучите людей к этому шуму, и они будут бороться с пробоинами до последней крайности». На этом учебном судне по требованию Макарова должны были тренироваться команды всех кораблей.

Большим и важным вкладом в военную психологию второй половины Х1Х века явились психолого-педагогические взгляды генерала Михаила Ивановича Драгомирова (1830-1905). Ему принадлежит немало работ по обоснованию путей военного воспитания и обучения. Особое внимание в его работах акцентируется на проблеме влияния нравственных качеств воюющих сторон на успешность их действий. Высказанная им мысль носила полемический характер, поскольку с появлением нарезного оружия наметилась тенденция недооценки человеческого фактора в бою и в войне в целом. Свою идею Драгомиров развивал, углублял и обосновывал на протяжении всей жизни: на первом месте в военном деле, утверждал он, стоит человек с его нравственной энергией. Важным принципом во взглядах Драгомирова является принцип единства обучения, воспитания и психологической подготовки солдат.

Центральное место в учении Драгомирова занимали два понятия – самосохранение и самоотвержение. Любопытным является тот факт, что поведение человека в бою определяется борьбой между этими понятиями: самоотвержение поддерживается волей, а самосохранение умом. Областью воли ведает воспитание, а областью ума – обучение. В одной из своих работ он писал: «Выше всего… стоит готовность страдать и умирать, т.е. самоотвержение: оно освещает повиновение, оно злейшее иго делает благим, тягчайшее бремя легким, оно дает силу до конца претерпеть, принести Родине жертву высшей любви». Поэтому Драгомиров делает вывод, что воспитание солдата должно быть поставлено выше образования, и ему, воспитанию, следует уделять преимущественное и ежеминутное внимание командиров. Оно призвано развивать в человеке зачатки долга, самоотвержения, заложенные в нем природой.

Исходя из вышеизложенных фактов, следует, что большинство представителей русской военной мысли того времени, рассматривая проблемы морально-психологического характера, на первое место ставили проблемы воспитания, гораздо меньше внимания уделялось психологической подготовке.

Качественно новый этап в развитии военно-психологической мысли в России начинается с конца 19 века и продолжается до начала первой мировой войны. Именно в этот период прочные позиции занимает прогрессивное экспериментальное направление, яркими представителями которого являются Сеченов, Ухтомский, Бехтерев, Павлов. Военная психология становится подлинно научной дисциплиной: определяется предмет и задачи военной психологии, дается описание путей подготовки солдата к войне и условий успешного руководства им в бою, намечены основные методы исследования состояния психики воина в бою и в условиях мирного времени.

Военная психология впервые получила известное организационное оформление: создан Отдел военной психологии при Обществе ревнителей военных

знаний, в журналах, например, в «Военном сборнике», организовался соответствующий раздел, в ряде военных училищ и академий был введен курс лекций по военной психологии. Именно в этот период среди военных психологов развернулась острая борьба. Мировоззренческие вопросы, научно-теоретические проблемы, неразрешимые противоречия в обществе и в армии проявились в военной психологии в серии жестких полемик и дискуссий.

Повышенный интерес к военной психологии был обусловлен несколькими причинами.

Во-первых, в данный период армии стали массовыми, постоянно росла их техническая оснащенность. Во-вторых, поражение российской армии в русско-японской войне потребовало коренного пересмотра вопросов подготовки армии к боевым действиям, в том числе и психологической. В-третьих, развитие общей психологии значительно расширило научную базу и возможности для решения ряда проблем военной психологии.

Основные направления развития военно-психологической науки представлены в работах Г.Я.Шумкова, А.Зыкова, Н.Головина, К.Дружинина, А.Рязанова.

В работах Г.Я. Шумкова, опубликованных в военной печати в 1905-1916 гг., дается определение военной психологии, намечаются задачи и основные области исследований, анализируются психика и поведение воинов в различных условиях боя. Актуальность основных выводов, сделанных Шумковым в ходе исследований, очевидна и в наши дни. Так, например, его положение о том, что «предварительное ознакомление воинов с реальными явлениями в бою – в смысле психических переживаний и в смысле боевой деятельности – есть предварительное накопление боевого опыта, а следовательно, и рациональная борьба с вредным влиянием сильных переживаний на организм воинов при чувствах тревоги и страха», является одним из основных моментов психологической подготовки воинов.

Особого внимания, на наш взгляд, заслуживают исследования психологии боя. Психология боя – одно из основных направлений военной психологии. Одним из известных авторов по психологии боя того периода был А.Зыков. В своей работе «Как и чем управляются люди. Опыт военной психологии» он решал вопрос о причине геройского поведения солдата. Такой причиной, по мнению А.Зыкова, является иррадиация (распространение нервных процессов) чувственного тона идеи исполняемого долга (положительный тон – приятные ощущения) на страдание и даже смерть (отрицательный тон – неприятное ощущение). Таким путем смерть получает положительный тон, и именно поэтому героизм возможен в условиях смертельной опасности.

А.Зыков указывал, что для разрушения положительного тона идеи бегства с поля боя возможны два способа:

1) логический (позади наступающих поставить батарею с приказанием стрелять по отступающим – войска поймут, что отступлением жизни не спасешь);

2) метафизический (надо убедить человека в том, что в независимости от того «идет ли он вперед или назад, смерть настигнет его в день и час, назначенный судьбой»).

Второй способ, по А.Зыкову, обеспечивается религиозной обработкой солдат.

Наиболее заметный вклад в развитие психологии боя внес подполковник генштаба Н.Головин. Основные положения его учения изложены в книге «Исследование боя. Исследование деятельности и свойств человека как бойца».

В своей работе Н.Головин исходит из того, что огромнейшее влияние на деятельность индивидуума оказывает страх. Он парализует ум и волю, приводит к упадку энергии. Переносит мотивы деятельности в область инстинктов.

Для успешных действий в бою солдат должен внутренним усилием, во что бы то ни стало удержать в своем сознании идею победить противника. «Отсюда понятно, – писал Головин, – какое огромное значение имеет воля для деятельности человека в бою и отчего непременным свойством героя является не столько ум, сколько воля». Преодолеть проявление инстинкта самосохранения помогает чувства патриотизма, уверенности в своих силах, а также деятельность. «…Единственным и верным средством для отвлечения внимания бойца от инстинкта самосохранения будет деятельность бойца». Н.Головин указывал и на противоречивость психического состояния бойца: «Психическое состояние человека в бою – это борьба двух противоположных устремлений («победить» и «уклониться от опасности»)».

Вопросы поведения войсковой массы в бою занимает центральное место в работах А.Рязанова. Являясь сторонником коллективной психологии, Рязанов считал, что человек, попавший в толпу, теряет часть своей индивидуальности, что толпа не может жить без вожака, войско же представляет собой одухотворенную толпу, склонную к массовым движениям. «Во время боя импульсивность и экспансивность армии увеличивается, в особенности в самый решительный его момент – во время атаки и штыкового удара. Страх перед неприятелем всегда готов перейти в панический ужас и охватить всю массу солдат, минуты ранее дравшихся героями».

Подводя итоги вышеизложенному, мы хотели бы еще раз подчеркнуть, что дореволюционное развитие военно-психологической мысли возглавляли передовые полководцы, флотоводцы и военные деятели. К 1917 г. военная мысль России располагала солидными теоретическими и практическими наработками в морально-психологической области военного дела. На этой основе формировались дисциплинарные, административные и боевые навыки офицерского состава, воинские традиции и армейское общественное мнение.

В постреволюционный период произошли коренные изменения в военном деле в целом. В первые послереволюционные годы усилилось внимание к психологическим идеям.

К середине 20-х годов начинает четко обозначаться системный, комплексный подход к нематериальной сфере вооруженной борьбы, проблемам сознания и психики военнослужащих. В печати обсуждались задачи военной психологии, ее место в военной доктрине, отдельные труды посвящались поведению в бою, профотбору, борьба со страхом. Большое внимание уделялось изучению военно-социальной психологии и преломлению психологии в тактике боя.

Широкий спектр проблем, стоящих перед военной психологией в данный период, представлен в работах Л.И.Изместьева, Н.К.Бондарева, Н.Какурина, А.Голанкина, А.Васильева, Ю.Фролова, М.В.Фрунзе и др.

Особое внимание в этот период уделяется проблемам психологии боя, психологии толпы и панике. Так, например, Изместьев рассматривает панику как явление коллективного страха, доходящего до ужаса. Н.Какурин, в свою очередь, также связывает понятия «толпа» и «паника» в своих работах. Характеризуя толпу, Какурин придерживается точки зрения западных европейских психологов. Для личности в толпе характерны потери индивидуальности, преобладание бессознательного. Человек становится восприимчив к внушению и склонен заражаться чувствами других. Армия превращается в толпу в случае паники, которая означает разрушение внутренней спайки войск. Какурин считает, что необходимые войска могут поддаться панике задолго до боя, что вначале войны случаи паники наиболее вероятны и часты, а по мере втягивания войск в боевые действия беспричинная паника встречается все реже. Значительные исследования в области психологии боя были проведены Ю.Фроловым. Основным выводом по этой части исследования стал следующий тезис. Бой требует не только физического напряжения, но и вызывает рефлексы борьбы и победы, а также ряд тормозных реакций, которые подавляют многие нормальные функции. Борьба этих основных рефлексов в нервной системе участников боя и результат их взаимодействия определяют все поведение их сражении. Поэтому Ю.Фролов утверждал «путь к изучению функций человека-бойца, лежит не через психологию, а через физиологию» (Ю.Фролов. «Изучение человека-бойца», 1926).

Особого внимания с точки зрения психологического изучения боя заслуживают работы А.Таланкина. В свое время он писал, что вся система подготовки бойца в мирное время должна учитывать и опираться на знание поведения бойца в боевой обстановке. А.Таланкин «Военная психология…, 1929 г.) подчеркивал значение психологии боя: «Понять психику бойца означало всегда – нащупать пути и средства сохранения и укрепления боеспособности части даже в ожесточеннейшие моменты боя» (А.Таланкин. «Военная психология и вопросы военно-политического воспитания в РККА», 1929).

Большое внимание психологическому обеспечению деятельности войск уделял в 20-х годах известный военачальник М.В.Фрунзе. В своих трудах он рассматривал вопросы о роли народных масс и личности в войне, о сущности морально-политического фактора в войне и путях его укрепления, о влиянии различных форм боевой деятельности на психическое состояние личного состава, о психологическом отборе, о психологической подготовке войск, о соотношении человека и техники в бою. М.В.Фрунзе не раз отмечал, что боевая техника наряду с чисто материальными, физическими результатами своего применения оказывает большое влияние и на психику людей, участвующих в бою.

Одной из важных задач военных психологов Фрунзе считал организацию психологических исследований с целью отбора и распределения личного состава.

В 1924-1925 гг., будучи во главе Вооруженных Сил, М.В.Фрунзе дает указание и способствует созданию широкой сети психофизиологических лабораторий, которые положили начало исследованию психологии воинской деятельно-

сти. Военные психологи занимались исследованием психофизиологических характеристик работы воинов различных специальностей (авиаторов, водителей, пехотинцев, танкистов). Они создавали и совершенствовали методы профессионального отбора, составляли профессиограммы некоторых военных специальностей – артиллериста, пулеметчика и др., т.е. перечень необходимых для конкретных военных профессий психологических качеств. Разрабатывались ими и методы психологических и физических тренировок для повышения работоспособности и уменьшения утомляемости в ходе различных видов воинской деятельности.

В эти годы начали особенно активно разворачиваться работы по изучению психологических особенностей труда летчиков. Здесь необходимо назвать в первую очередь работы известных авиационных врачей и психологов – С.Е.Минца и Н.М.Добротворского. Так, Добротворский еще задолго до появления военной инженерной психологии выступал за введение стандартной кабины самолетов, обосновал необходимость рационального расположения приборов и т.д.

В 30-е годы исследования в области военной психологии практически прекратились. Так, в 1937 г. были ликвидированы все психофизиологические лаборатории, занимавшиеся изучением особенностей психологии воинской деятельности.

И только в январе 1941 г., подводя итоги совещания и сборов высшего командного состава, нарком обороны СССР особо выделял роль военной психологии в воспитании кадров и укреплении морального состояния войск. После совещания были разработаны некоторые мероприятия по ускоренному развитию военной психологии, но реализовать их помешала начавшаяся война.

С началом Великой Отечественной войны связывается и начало нового этапа в развитии военной психологии. Война внесла свои коррективы и поставила перед советскими психологами новые задачи: помочь командирам успешнее побуждать воинов к смелым и отважным действиям, преодолевать неуверенность, страх, укреплять дисциплину, боевой дух, воспитывать мужество, презрение к смерти.

В эти годы на страницах военной печати ставились и обсуждались, прежде всего, такие проблемы военной психологии, как анализ боевой деятельности, обучение и воспитание личного состава на боевых традициях предков, волевые качества воинов, тренировки отдельных психических функций бойцов, выносливость и борьба с утомлением.

Значительный вклад в разработку проблемы военной психологии для нужд фронта внесли гражданские психологи. Они активно участвовали в проведении военно-психологических исследований по психологии воинского коллектива, особенностям деятельности и качествам командного состава, психологии боя и т.д.

В целом можно говорить о том, что исследования этого периода проводились в различных направлениях.

М.Феофанов попытался проанализировать особую форму боевой деятельности – акт мужества. Он отмечал сознательность мужественного поступка, а также подчеркивал роль в нем мыслительных процессов и воли, выделяя особую роль самообладания в акте мужества: «Лишь при наличии твердого самооблада-

ния в условиях угрожающей опасности возможны ясная и точная ориентировка в обстановке, необходимая настойчивость» (М.Феофанов, 1941).

Психологическому изучению страха и паники была посвящена диссертация Г.Фортунатова (1942). В ней охарактеризованы различные ступени страха, выявлены противодействующие страху силы, показаны виды бесстрашия. В исследовании доказывается, что бесстрашие означает не отсутствие страха, а его успешное преодоление.

Н.Коновалов отводил главную роль в бою как знаниям и рассудительности, так и эмоциям. Одни эмоции, например печаль, тревога, тоска, являются тягостными, угнетающими, вызывают увеличенный расход нервной энергии, другие – радостное возбуждение, веселье, – наоборот означают общий подъем, являются стеническими, усиливают готовность к действию. Такая эмоция, как ярость, увеличивает силу и энергию человека. Н.Коновалов обращал внимание также на то, что эмоции – составная часть личности, они подвержены влиянию сознания и разума.

Однако, следует отметить тот факт, что поведение человека определяется не столько его эмоциями, сколько социальными установками, его сознанием, социальной и моральной направленностью. Эмоции в бою могут быть стихийной силой, действующей в союзе с инстинктом, или же великой моральной силой, с помощью которой достигаются великие цели – защита своего народа и Отечества. Эмоциональный подъем, выразительно и точно называемый «духом народа, армии», является по Н.Коновалову длительным состоянием, на основе которого формируется ценнейшее качество армии – доблесть.

Известные советские психологи – Б.Г.Ананьев, С.Г.Геллерштейн, А.В.Запорожец, А.Н.Леонтьев, А.Р.Лурия, Д.Н.Узнадзе – проделали значительную исследовательскую и практическую работу по проблеме восстановления боеспособности и трудоспособности раненых воинов.

В годы войны были проведены военно-психологические исследования и по некоторым частным, имеющим, однако, широкое практическое применение вопросам. Так, К.К.Кекчеев разработал пути повышения зрительной и слуховой чувствительности, методы ускорения адаптации глаз, психофизиологические основы маскировки и разведки. Б.М.Теплов опубликовал военно-психологические исследования «Ум полководца». С.Л.Рубенштейн работал над вопросами мотивации поведения воинов.

Таким образом, в годы войны было уделено значительное внимание психологическому познанию боя, выявлению условий преодоления страха и паники. За годы войны военная психология обогатилась фактическим материалом и военно-психологическими выводами на фронтовом материале. Как было уже отмечено, Великая Отечественная война внесла свои коррективы в развитие военной психологии. Так с 1946/47 учебного года в военно-учебных заведениях вводится курс военной психологии и педагогики, что в свою очередь резко активизировало военно-психологические исследования.

Проведение военно-психологических исследований было возложено на кафедры военной психологии и педагогики, созданные в Высшем военно-педагогическим институте имени М.И. Калинина и Военно-педагогическом институте Советской Армии. Кафедры работали в тесной связи с секторами психологии научно-исследовательского института. В созданном здесь отделе экспе-

риментальной психологии научные сотрудники с успехом занимались разработкой новых методов и аппаратуры для проведения психологических исследований.

На кафедрах военной психологии военно-педагогических институтов преподаватели в сотрудничестве с крупными гражданскими психологами Б.Г.Ананьевым, А.Н.Леонтьевым, Д.Б.Элькониным разрабатывались такие темы, как психология подготовительных упражнений при обучении стрельбе, процессы мышления при решении учебных задач, психологический анализ процесса чтения топографической карты, психологический анализ подвига советского воина и т.д.

Начиная с 1948 г. под руководством доктора медицинских наук, профессора К.К.Платонова проводится ряд экспериментальных исследований, итоги которых подведены в монографии «Психология лётного труда».

В 50-е годы военные психологи проводят ряд военных исследований, посвященных психологии формирования навыков стрельбы из пистолета и револьвера, формированию навыков стрельбы из автомата на ходу, воспитанию волевых качеств офицеров и другим важным для войск вопросам.

Исследования по психологии подготовки войск в этот период получили удачное обобщение в книге Г.Д.Лукова «Очерки по вопросам психологии обучения и воспитания советских воинов», в которой обосновывается ряд задач военной психологии, раскрывается влияние боевой обстановки на психику и поведение воинов, дается психологическая характеристика процесса обучения и воспитания воинов.

Важно, на наш взгляд, отметить, что проводимые исследования имеют как положительные стороны, так и ряд недостатков: отсутствовало психологическое обоснование опыта подготовки войск с применением оружия массового поражения; почти не изучались проблемы социальной психологии и психологической подготовки личного состава к боевым действиям в условиях современной войны.

Военно-техническая революция и коренные преобразования во всех областях оборонного строительства в конце 50-х начале 60-х годов предъявили новые требования к военной психологии. В эти годы осуществляется ряд военно-психологических исследований по следующим проблемам: психологические основы формирования взаимоотношений в воинском коллективе на основе требований воинских уставов; развитие мышления у курсантов военных училищ на тактических занятиях; психологические особенности формирования мастерства у оператора РЛС; психологические условия укрепления воинской дисциплины и др.

Если в первой половине 60-х годов основным заказчиком военной психологии была военная педагогика, то во второй половине происходит возникновение новых разделов военно-психологических знаний. К ним, в частности относится разработка военно-инженерной психологии. Возобновляются исследования в тех отраслях и направлениях, разработка которых прекратилась в 30-е годы – в военно-социальной психологии, психологическом отборе воинов-специалистов.

В 70-е и 80-е годы работу в области психологии продолжили ученые В.В.Шеляга, А.В.Барабанщиков, Н.Ф.Феденко и их ученики и сотрудники.

В начале 90-х годов, в связи с заменой в Вооруженных Силах РФ партийно-политического обеспечения на морально-психологическое обеспечение дей-

ствий войск, военно-психологические исследования получили новый мощный импульс развития.

Заключая статью, отметим, что изучение основных этапов и направлений в исследовании психологии личности и коллектива не только позволяет аккумулировать исторический опыт войн, службы и учебы мирного времени, но на современном этапе способствует психологическому обеспечению подготовки войск, в том числе успешному преодолению возникновения в бою страха и паники.

Использованная литература:

Ананьев Б.Г. Очерк истории русской психологии XVIII и XIX в.в. – М.: ОГИЗ, 1947. – 124 с.

Барабанщиков А.В., Феденко Н.Ф. История советской военной психологии. – М.: ГАВС, 1994. – 308 с.

Военно-психологические взгляды русских военных деятелей XVIII-XIX в.в. – М.: ВПА, 1993. – 187 с.

Добровольский С.К. Мобилизация русской армии в 1914 г. Подготовка и пополнение. – М.: Госиздат, 1929. – 121 с.

Фролов Ю. Изучение человека-бойца. – М.-Л., 1926.

Аспирант А.А.Харина (Саратов)

СТРУКТУРЫ КОСВЕННОГО ПОВЕСТВОВАНИЯ В АНГЛИЙСКОЙ И АМЕРИКАНСКОЙ РЕКЛАМЕ

Наш интерес к языку рекламы продиктован целью выявить степень его близости к живой разговорной речи в аспекте функционирования транспонированных структур.

Разговорная речь является спонтанным продуцированием, реклама, напротив, – речь тщательно обдуманная, поскольку реклама – это целенаправленная форма массового воздействия. Намеренное включение структур разговорной речи делает язык рекламы сходным, с одной стороны, с другой стороны, отличительным от стилизованной и спонтанной разговорной речи (СТРР и СПРР). Проанализированный материал позволяет говорить о степени проницаемости языка рекламы для разговорных структур.

Успешное функционирование переосмысленных вопросительных структур (риторических вопросов – РВ), образующих периферию поля повествования, – общий признак спонтанной разговорной речи, художественного диалога и подъязыка рекламы; не типичность функционально-семантического поля вопросительности – специфическая особенность языка рекламы, обусловленная его экстралингвистической сутью.

Благодаря своей специфике РВ, как экспрессивно-оценочное средство апелляции к собеседнику, в наибольшей степени по своей функции соответствует языку рекламы, задача которого состоит в привлечении внимания покупателя.

Изученный материал показывает, что употребление РВ в рекламных объявлениях дает, как правило, сильный экспрессивный эффект. Включение РВ – наиболее прямой и простой способ эмоциональной и апеллятивной интенсификации

речи, так как РВ свойственна яркая эмоционально-экспрессивная окрашенность и способность создания повышенного эмоционального тона.

С точки зрения функционирования РВ язык рекламы неоднороден. РВ, как правило, выражается структурой общего вопроса (59%) и специального вопроса (33%), причем структура общего вопроса является более частотной, что говорит о сходстве подъязыков рекламы, СТРР и СПРР. Структура общего вопроса в наибольшей степени соответствует коммуникативной задаче, объединяющей изучаемые подъязыки – экспрессивной функции. Транспозиция общего вопроса в косвенное эмфатическое утверждение / отрицание делает очевидным ненужность ответа и облегчает процесс коммуникации.

В корпусе РВ выделяется группа эллиптических общих и специальных вопросов, а также общие РВ, сокращенные до употребления одной словоформы, то есть подвергшиеся максимальному редуцированию, что типично для разговорной речи. Пропуск базовых компонентов предложения отвечает основной задаче рекламы – быть краткой и предельно четкой.

Проанализированный материал позволяет говорить об успешном функционировании структур косвенного повествования в текстах рекламы.

Докт. филол. н. Е.И.Шейгал, асп. Е.В.Бакумова Е.В. (Волгоград)

ИДЕОЛОГЕМА КАК СРЕДСТВО ИДЕНТИФИКАЦИИ ПОЛИТИКА

Оппозиция «свой – чужой» является базовой в семиотическом пространстве политического дискурса, она лежит в основе формирования оценочного компонента единиц политической семиосферы. Оценка политических реалий сквозь призму оппозиции «свой – чужой» составляет основу идеологического компонента значения, присущего идеологемам. Семантика пароля («я свой») выступает на первый план, когда политик употребляет тот или иной термин не столько для обозначения референта, сколько в качестве доказательства своей принадлежности к определенной группировке, приверженности определенной идеологии. Именно поэтому по парольным словам легко идентифицировать группового субъекта дискурса. Таким образом, идеологемы, выступающие в качестве парольных слов, выполняют дейктическую функцию отсылки к ценностному тезаурусу того или иного группового субъекта политики.

Важнейшей стратегией, направленной на интеграцию политических субъектов, в частности, на привлечение и удержание сторонников в ходе предвыборной борьбы, является стратегия идентификации, суть которой заключается в отождествлении политика с избирателями. Специалисты по политической риторике подчеркивают значимость идентификации как приема убеждения. Эффективная убеждающая коммуникация нацелена на внушение адресату мысли, что лидер – «свой», близкий к народу человек: «Отождествление политика с аудиторией служит краеугольным камнем доверия, на котором строится привлекательность выдвигаемых кандидатом положений» (K. Burke).

Рассмотрим способы активизации парольного смысла «свой» в семантике идеологем на материале предвыборной кампании в Волгоградской области. Одним из универсальных средств отождествления в процессе политического общения является эксплицитное употребление маркеров «своих» – инклюзивного *мы*,

лексем совместности (*вместе, все, единство, союз*), вокативов совместности (*друзья, земляки*), форм непрямого императива (*Добьемся...! Защитим...!*).

Кроме того, парольный смысл «свой» входит в семантику единиц, обозначающих ценностные доминанты, к которым апеллирует политик – ведь кандидат прежде всего акцентирует ценностные доминанты, образующие когнитивный тезаурус его целевой аудитории. Апелляция к ценностным доминантам вызывает эмпатию избирателей, тем самым способствуя уменьшению дистанции между политиком и массами.

Эксплицитная апелляция к ценностным доминантам осуществляется через непосредственное использование соответствующих идеологем. По характеру представляемых ценностей разграничиваются: а) идеологемы, связанные с общечеловеческими, преимущественно, морально-этическими ценностями (*добро, честь, совесть, разум*); б) идеологемы, выражающие групповые ценности, ценностные ориентации основных политических сил социума: патриотические (*держава, славянское братство*), патерналистские (*справедливость, обеспеченность, забота*), либеральные (*свобода, демократия, собственность, успех*); в) идеологемы, обозначающие профессионально-деловые ценности (*опыт, честность, принципиальность, профессионализм*).

Имплицитная апелляция к ценностным доминантам осуществляется через аллюзию к историческим или фольклорным персонажам. Так, О. Савченко, молодой и активный политик, в агитационных листовках называется *«вещим Олегом»*, т.е. проводятся параллели с героем русского национального эпоса, «отмстившим неразумным хазарам», вызывая ассоциации с патриотическими ценностями (*верность Родине, готовность защитить Отечество*). Дерзость другого молодого политика акцентируется с помощью исторических параллелей: приводятся текстовые вставки, посвященные успехам выдающихся личностей в российской истории, достигнутым в молодом возрасте (*Петр Первый в 25 лет разбил под Полтавой шведов, создал мощный флот … Дмитрий Менделеев в 34 года сделал открытие мирового значения...*). Прецедентные имена в данном случае выступают как маркеры ценностной доминанты «преемственность поколений», коррелируя с вышеупомянутыми патриотическими ценностями.

Региональные политики нередко апеллируют к такой ценностной доминанте, как «поддержка федеральной власти». Действующий губернатор Н. Максюта замечает, что у него «сложились деловые отношения с Президентом России и представителем Президента в Южном округе», к его «мнению прислушиваются в федеральных органах исполнительной власти». Подобного рода ссылки на авторитеты помогают создать образ надежного, серьезного, весомого политика. Однако, в сравнении с другими типами ценностных доминант апелляция к федеральной власти носит конъюнктурный характер, это преходящие ценности сегодняшнего дня, поэтому, в зависимости от авторитета верховной власти в обществе, кандидат предпочитает либо дистанцироваться от нее, либо, наоборот, заявлять о свой близости к ней.

Разновидностью имплицитной апелляции к ценностным доминантам и парольному смыслу «свой» является мифологизация – включение в личностную историю определенным образом препарированных биографических данных кандидата (*18 лет назад высокий юноша в перешитом костюме в клеточку торго-*

вал квасом на улицах Москвы, как любой уважающий себя человек, разбавляя его водичкой). Мифологизация «близкого к народу» кандидата применяется и при использовании «народного» жанра – частушки или стихотворной сказки (*В тридевятом русском царстве, Нижне-Волжском государстве, в чистой хате без клопов жил крестьянский сын Попов...*). Еще одним приемом имплицитной апелляции к парольному смыслу «свой», речевым маркером «своего парня» является использование сниженной тональности, способствующей установлению доверительных отношений с аудиторией (*Наш земляк Попов Толян... Толька – лучший губернатор!*).

Итак, идеологема в парольной функции способствует усилению положительного отношения к политику за счет приближения к некоему эталону, имеющемуся в подсознании избирателей. Этот эталон соответствует определенному набору ценностных доминант разного уровня, коррелирующих с базовым семиотическим признаком «свой».

Язык и мышление в эстетическом аспекте

Аспирант Т.П. Акимова (Волгоград)

ФУНКЦИОНИРОВАНИЕ ГЛАГОЛОВ МЕЖЛИЧНОСТНЫХ ОТНОШЕНИЙ В ПРОЗЕ Е.А.КУЛЬКИНА

Предметом исследования являются глаголы межличностных отношений. Данная группа глагольной лексики выделяется в качестве подполя из общего лексико-семантического поля глаголов отношения прежде всего тем, что она выражает отношения, возникающие между людьми в процессе повседневной жизни. Рассмотрение глаголов межличностных отношений как одного из элементов, отражающих систему представлений человека о мире, определяет актуальность исследования в русле проблем, связанных с описанием языковой личности.

Глаголы межличностных отношений характеризуются семантической неоднородностью, представляя собой «широкий класс слов, формирующийся на пересечении ряда конкретных семантических групп глаголов: чувств, речи, интеллектуальной деятельности, поведения» (Н.А.Гогулина 1992: 60).

Составители Толкового словаря русских глаголов выделяют внутри подполя названной группы глагольной лексики глаголы эмоционально-оценочного отношения, внешнего проявления отношения, контакта (включающего подгруппы глаголов согласованных действий и расположения к контакту).

В работах Э.В.Кузнецовой семантическая структура слова рассматривается как иерархически организованное построение: «вершину иерархии составляют наиболее общие семы, остальные – менее общие – подчинены им и уточняют их» (Э.В.Кузнецова 1989: 7). Вершину иерархии представляет категориальная сема (КС), реализующаяся в интегральных (ИС) и дифференциальных семах (ДС).

Типовая семантика глаголов эмоционально-оценочного отношения, отмеченная в Толковом словаре русских глаголов, – *относиться (отнестись) к кому-либо каким-либо образом, проявляя какие-либо чувства*, базовый глагол – *относиться*. В качестве КС выделяется сема ‘отношение’, представленная в ИС ‘характер субъекта’, ‘характер объекта’, ‘модальная характеристика отношения’, ‘способ проявления отношения’, которые реализуются в более конкретных ДС.

В нашем материале отмечается реализация как типового значения, сложившегося в системе русского литературного языка, так и семантических изменений функционирующей глагольной словоформы, например: *Но другие похитрей, они тайно ненавидят Захара* (Е.А.Кулькин. Смертный грех: Роман. – Волгоград, 1996. С. 86). Благодаря лексическому уточнителю *тайно* в смысловой структуре глагола *ненавидеть* нейтрализуется ИС ‘способ проявления отношения’, реализуется значение ‘относиться к кому-либо с неприязнью, не проявляя чувства злобы, вражды’. Переосмысление ИС не затрагивает КС ‘отношение’, что свидетельствует об изменениях модуляционного характера (С.П.Лопушанская 1996: 8).

В докладе рассмотрены изменения в смысловой структуре глагольных словоформ, функционирующих в тексте волгоградского писателя Е.А. Кулькина.

Эти семантические изменения представляют собой одно из ярких языковых средств, отражающих жизнь и быт казачьего хутора, столкновение традиционного жизненного уклада с новым устройством мира, нарастающее противостояние «старого» и «нового».

И.А.Алёшина (Пенза)

ЭСТЕТИКА ЯЗЫКА И СТИЛЯ ХУДОЖЕСТВЕННОГО ПРОИЗВЕДЕНИЯ

Работа писателя над художественным произведением предполагает и выполнение им определённых требований к его языку и стилю.

Алексей Николаевич Толстой свои критерии использования языковых единиц в художественном тексте изложил в публицистических статьях: «Как мы пишем» (1930), «К молодым писателям» (1939), «Слово есть мышление» (1943) и др. Эти статьи, написанные и опубликованные в 30-е и 40-е годы XX века уже зрелым художником (к литературной деятельности он приступил в начале XX века), отражают глубоко продуманные творческие взгляды Толстого, которых он сам придерживался.

Обращение к изучению народной речи и следование ей – главное его требование к языку писателя: «…должно идти путём изучения народной речи, народного синтаксиса, …путём развития глаголов, столь обильных, ярких и мощных в народной речи» (А.Н.Толстой. Чистота русского языка // Толстой А.Н. Собр. соч.: В 10-ти т. – Т.10. – М.: Худож. лит., 1961. С. 83). По его словам, народный язык весь состоит из жестов, а литературный язык утерял его. Фраза должна быть простой, энергичной, а не насыщенной придаточными предложениями, пришедшими с Запада. Толстой выделял составляющие истинно русского литературного языка: жест, движение и его выражение – глагол. «Найти верный глагол для фразы – это значит дать движение фразе» (А.Н.Толстой. Стенограмма беседы с коллективом редакции журнала «Смена» // Там же. С. 212). А.Н.Толстой строго относился к употреблению эпитетов: «Эпитет – это очень серьёзная вещь потому, что, вслед за глаголом, он даёт то (или иное) состояние предмета в данный момент. Выбор эпитетов – это чрезвычайно важный, серьёзный и решающий момент. Но тут нужно быть очень скупым и не давать двух эпитетов, а давать один, потому что расточительность не есть богатство» (А.Н.Толстой. Праздник идей, мыслей, образов //Там же. С. 219). Толстой, продолжая традиции Пушкина, считал язык героев художественного произведения отражением речи живущих и живших людей конкретной эпохи (А.Н.Толстой. О драматургии // Там же. С. 259).

Русский писатель А.Н.Толстой с большим вниманием относился к проблемам языка и стиля художественного произведения, являющимся важными для нас и сегодня: разговор о мастерстве писателя следует начинать с языка.

Канд. филол. н. Л.И. Андреева (Балашов)

СЕМАНТИЧЕСКИЙ ПОТЕНЦИАЛ ЛИТЕРАТУРНЫХ ОНИМОВ

Специфика проявления трех основных типов отношений (сигнификативного, денотативного и структурного) способствует актуализации семантики лите-

ратурных антропонимов, благодаря которой имя входит в характеристику персонажа, а в удачных случаях как бы сливается с героем.

Семантический потенциал групп литературных онимов персонажей А.Н.Островского различен. Наиболее «семантичны» фамилии и прозвища. Личные имена менее проницаемы, лексически более «асемантичны», еще менее «семантичны» отчества.

Если семантический анализ реальных фамилий «таит огромные трудности» (В.А.Никонов), то в художественном тексте семантика фамилий создается прежде всего значением внутренней формы (мотивирующей основы) и всевозможными ассоциациями, которые возникают в тексте, замечаются читателем и зрителем и на которые рассчитывает драматург.

Фамилии и фамильные прозвания героев А.Н.Островского, соотносимые с разными пластами как русской, так и иноязычной лексики, ассоциируются прежде всего с: а) русскими апеллятивами общенародного языка и его диалектов; б) с другими именами собственными.

Основные группы, с которыми ассоциируются фамилии персонажей, это: **1) явления природы** (стихийные бедствия; реалии окружающего мира, среды; фауна; флора); **2) человек** (названия, указывающие на внешний вид; признаки, оценки, свойства, поведение, действия, занятия, профессии, одежду, пищу, блюда, злаки, этнос; **3) артефакты**, т.е. предметы, понятия, созданные человеком: инструменты, материалы, предметы быта, орудия производства, отвлеченные понятия, профессиональные и терминологические названия и другие.

Самыми представленными в антропонимии А.Н.Островского являются фамилии группы «Человек», и это закономерно. Обращает на себя внимание и подгруппа онимов, связанная с флорой и фауной.

Большая часть фамилий героев соотносится с общепотребительной лексикой. А.Н.Островский был знатоком народной речи, поэтому вполне закономерно употребление им фамилий с диалектными основами, которые также представлены тремя основными группами, причем группа «Человек» и здесь доминирует. Диалектная лексика, впервые собранная драматургом в «Материалах для словаря русского народного языка», соотносится с фамилиями очень редко.

Если фамилии персонажей по своей семантической и ассоциативной маркированности – самая большая и самобытная группа онимов, то ассоциативные связи личных имен персонажей менее разнообразны. У личных имен проявляются связи не с исходным (этимологическим) значением (у героев драматурга они редки), так как в большинстве своем они имеют иноязычное происхождение, а с социально-функциональной окраской, которая создается, помимо общеизвестных значений внутренней формы, и другими средствами: а) фоносемантикой и народной этимологией; б) ассоциациями с фразеологизмами; в) связями с народным восприятием и народным отношением к именам и т.д., причем эта ассоциативность может быть как одноплановой, так и многоплановой.

Канд. филол. н. Н.Н. Болдина, И.А.Алешина (Пенза)

КЛЮЧЕВЫЕ ЕДИНИЦЫ, ИСПОЛЬЗУЕМЫЕ М.Ю.ЛЕРМОНТОВЫМ ДЛЯ СОЗДАНИЯ ОБРАЗА НАПОЛЕОНА

Поэзии М.Ю.Лермонтова свойственно признание безграничных прав личности и вместе с этим утрата веры в осуществление идеала, отрицание светской морали, борьба с обществом, не ценящим правду и добро. Едва ли не основным лейтмотивом всего творчества Лермонтова является одиночество личности: недаром слово «**один»** – самое частое из всех знаменательных слов в языке поэта. Стремление к связи с миром – и одиночество. Вот это противоречие и наполняет лермонтовское слово огромной энергией. Слова, насыщенные энергией отрицания реальной действительности с её «мелкими страстями» и разобщённостью людей, составляют важную тематическую группу ключевых единиц поэтического творчества Лермонтова. Это слова **один, одинокий (одинок), одиночество, одиноко.** Они выражают отчуждение человека от непонявшего или отвергнувшего его мира.

Эти ключевые слова нередко используются поэтом для описания судьбы Наполеона. Эпитет **одинокий** Лермонтов употребляет в юношеском стихотворении «Наполеон» (1829) для создания романтического пейзажа. Это слово выражает отстранённость человека от мира людей («Вещают так и камень **одинокой**…»). Еще раз Лермонтов употребляет его в этом стихотворении, но уже в другой огласовке:

Не ты ли, островок **уединённый,**
Свидетелем был чистых дней
Героя дивного?

I, 106 (1).

Слово **уединённый** имеет здесь (В тексте статьи приводятся ссылки на издание: Лермонтов М.Ю. Соч.: В 4 т. / Под ред. Ч.Залилова и др. – М.: Худож. лит., 1983-1984. Римская цифра обозначает том, арабская – страницу) такие значения: 1. „одинокий, уединившийся от других”; 2. „находящийся вдалеке от людных мест”. Эти эпитеты подчёркивают отдалённость от людей. Такое состояние, по мнению Лермонтова, противоестественно, но единственно возможный путь и способ существования для выдающегося, мыслящего человека – это одиночество и изгнание, так как обычные люди не примут и не поймут его. Это одиночество не добровольное, а вынужденное – гениальный человек не может найти близких по духу людей, они платят ему неблагодарностью и изгоняют из своего круга. Не случайно Наполеон назван в стихотворении изгнанником – „человеком, удалённым насильственно откуда-нибудь, вынужденным пребывать где-нибудь в качестве изгнанного”. Так, на острове (остров здесь – символ одиночества и уединённой жизни) и «камень **одинокой»**, и «дуб», и «могила»; все эти существительные Лермонтов употребляет в единственном числе, чтобы подчеркнуть одиночество Наполеона (на острове есть целый лес, но поэт выделяет лишь одно дерево). На острове появляется певец – он также один, рыбак – тоже один, и соловей – одинокий певец в дубраве.

В стихотворении «Воздушный корабль» (1840) опять появляется прилагательное «один» – одиночество преследует героя как злой рок:

Но в цвете надежды и силы
Угас его царственный сын,
И долго, его поджидая,
Стоит император **один.**

I, 52.

Ключевое слово «**один**», а также эпитеты «**холодный**» – ,,бесстрастный" и «**неизменный**» – ,,постоянный" характеризует Наполеона как сверхличность в стихотворении «Последнее новоселье» (1841):

Один, – он везде, **холодный, неизменный,**
Отец седых дружин, любимый сын молвы …

I, 72.

И далее:

Забытый, он угас **один** –
Один, – замучен мщением бесплодным…

I, 73.

Два раза повторяет Лермонтов слово «один», чтобы усилить восприятие состояния одиночества Наполеона.

Судьба – признанная сила в мире лермонтовских героев, она тяготеет над ними и губит всех, кто противодействует судьбе, выступающей как враждебный человеку мир. В стихотворении «Наполеон» (1829) впервые по отношению к Наполеону появляется слово «**рок**» и становится одним из ключевых в создании этого образа («**Рок** хотел отсюда удалить» Наполеона). В соответствии с романтической традицией Лермонтов признавал тяготеющий над любым человеком рок, а особенно это выражалось в понимании образа императора. Осознание всего совершаемого человеком и совершающегося над ним как предопределения, рока распространяется Лермонтовым и на Наполеона, причём рок по отношению к Наполеону поэт понимал двояко: по отношению к людям, среди которых он действовал, Наполеон сам служил роком, но Лермонтов в то же время подчиняет деяния самого Наполеона некоему року, над ним стоящему и через него таинственно действующему.

В стихотворении «Эпитафия Наполеона» (1830) Лермонтов писал:

Муж рока! Ты с людьми, что **над тобою рок**…

I, 139.

В одной строчке (всего их четыре) дважды употреблено слово «рок»; тем самым поэт подчеркивает небесное, по его мнению, происхождение власти Наполеона, и люди ничего не могут изменить – лишь те высшие силы, управляющие роком и вознесшие Наполеона на престол, властны низвести его с пьедестала.

Жизнь Наполеона, по мнению Лермонтова, проходит под знаменем рока («Св. Елена». 1831):

Родился он игрой **судьбы** случайной…

I, 215.

Здесь тема рока получает иное, отрицательное звучание («жертва… **рока** прихоти слепой», «родился он **игрой судьбы** случайной»). Наполеон был избран судьбой как игрушка. Любой человек не вправе бороться с роком; его карающий гнев особенно сильно обрушился на Наполеона, первоначально возведя

его на такую высоту, какая только была возможна. Лермонтов, всесторонне определяя понятие «судьба», так характеризует его здесь: «прихоть случайная», «игра случайная».

Языковые единицы, раскрывающие лермонтовское понимание образа Наполеона, обозначают несвободу человеческой личности, которая ведёт к беде, к гибели лирического героя.

Канд. филол. н. Г.В.Векшин (Москва)

ПУГАЧЕВ – *ВОР, ВОРОН И ВОЛК* В КОНТЕКСТЕ ПУШКИНСКОГО МИФА О МЕТЕЛИ

Марина Цветаева, спрашивая себя как читателя, «негодовала ли она на Пугачева, ненавидела ли… его за… казни», отвечает: «Нет. Нет, потому что он *должен* был их казнить — потому что он был ***волк и вор».***

Рассуждение это симптоматично как указание на оборотническую природу «веселого мужика», провоцирующую наблюдения в том числе и за его «звуковым оборотничеством», и как указание на сюжетную детерминированность *волка* и *вора* как смысловых ипостасей, ликов Пугачева.

Пугачев является из Метели. Он – часть ее, ее исчадие и ее владыка. В отрыве от пушкинского **мифа о метели** он не может быть понят. Звуковая поддержка смысловых связей, малохарактерная для пушкинской прозы вообще, в этом случае активизирует смысловые метаморфозы, которыми охвачены ключевые символические элементы мифа.

Метель у Пушкина - устойчивый и повторяющийся образ, узел единого мифа с постоянными формами текстовой реализации. Путем сопоставления «метельных» текстов Пушкина – фрагментов «Метели», «Капитанской дочки» (КД), стихотворения «Бесы» - выделяются три основные фазы, которые проходит в своем самоосуществлении метель. Их единый локус – ***пустыня,*** область между миром здешним и миром несотворенным, на границе неведомых владений, «земли незнаемой».

На первой стадии происходит исчезновение обычного мира и способности его различать. Все начинается с **воющего ветра;** затем вдруг как бы сама по себе не просто начинается, но **«сделывыется» метель;** путник перестает видеть, **слепнет –** его очи **слипаются;** затем **небо и земля**, до этого существовавшие раздельно, **сливаются/смешиваются; дорога** становится неразличимой – ее совершенно **заносит;** затем ***исчезает все.***

На второй стадии развертываются события в мире царящей метели и она активно проявляет себя по отношению к герою, его лошадям, экипажу. Тьма/мгла является не в своем тривиальном, кромешном виде, а в устойчивом для Пушкина проявлении **–** как нечто **мутное** и **желтовато-лунное;** метель **кружит** и снег **летит/валит; лошадь/кони устают,** двигаются все **тяжелее;** затем открывается **поле,** но какое-то особое, **бесконечное; поднимаются сугробы/сугроб и открываются овраги,** в которых сани **переворачиваются;** наконец происходит **полная остановка** движения героя **– *он застывает*.**

На третьей стадии метель являет волшебного помощника героев – сначала намеками, рождающими одновременно страх и надежду на спасение, а затем

своего «*то ли…то ли*» - вожатого, хозяина метели. Он является как нечто **черное**, которое далее идентифицируется сначала как **пень/дерево,** затем – как животное **(волк)** и, наконец, как ***человек*** (иными словами и точнее, **оборачивается** пнем /деревом, волком и потом ***человеком*****).**

Далее события развертываются, как правило, уже за пределами метели как таковой, однако уже в измененном мире, преображенном изнутри событиями метели. Здесь также обнаруживаются важные объединяющие черты. В первую очередь – поворот экипажа **вправо** и указание на сопровождающий эти события контекст **женитьбы** и, одновременно, **близости смерти** и **похорон**. Появляется **провожатый с бородой** – но нагрузка его в «Метели» и КД различна: в КД это собственно мистический «**посаженый отец**», а в «Метели» это мужик, выводящий Владимира в «мир иной», а Марию Гавриловну – к ее чудесному, сюжетно «незапрограммированному» браку с Бурминым.

Таким образом, миф о метели опирается на **мотив появления из нее волшебного помощника, хозяина и посланника несотворенного мира, получеловека-полуволка, впоследствии неожиданно определяющего судьбу героев**. Он – оборотень-трикстер, то ли де**рево**, то ли **волк**, то ли че**ловек**, и одновременно – владыка метели. Исподволь звуковая поддержка приводит к **вору** и **ворону. В КД – Пугачев** то **орел,** пьющий *живую к****ровь,*** то **ворон,** питающийся падалью. ***Черный вран*** *… Вьется над санями* в «Метели»; *че****рну****ю* ***боро****ду и два сверкающие глаза* видит Петруша во сне, а затем и наяву. В Оренбурге решают *расставить капканы* ***около вала,*** *и* ***как волков ловить мятежников…*** «Недочеловеческое» в бесе жаждет обернуться человеческим.

Однако хаос вселяет не страх, но *жалость,* взывает к милости. В истории хозяина метели явлена перспектива очеловечивания хаоса. *Визг жалобный и вой* бесов – *надрывает сердце*. Хаос вызывает сочувствие и несет в себе самоотрицающую силу сочувствия, он преодолим ею изнутри. Родство и слиянность судеб, торжествующие в последнем кивке Пугачева Петруше, упраздняют границу человеческого и богооставленного, трагически существующего за пределом творения; любовью «попирается сила дьявола» и упраздняется смерть. Здесь – главное событие пушкинского метельного мифа.

Е.С.Винокурова (Пенза)

МЕСТО И РОЛЬ КОНТРАСТА В ХУДОЖЕСТВЕННОМ ТЕКСТЕ

Проблемы лингвистики текста с каждым годом привлекают к себе внимание все более широкого круга языковедов и литературоведов.Ученых интересует сущность тех языковых средств, благодаря которым высказывание приобретает тот или иной оттенок или эффект.

Понятие контраста в лингвистике играет чрезвычайно важную роль. В художественном тексте он является одним из важных принципов выдвижения значимой информации. Он фокусирует внимание читателей на определенных моментах сообщения, подчеркивая их противоположность, противоречивость, несовместимость. Существуют различные трактовки контраста И.Р.Гальпериным, И.В.Арнольд, З.Я.Тураевой, Т.П.Ивановой. Но все они сходятся в одном: установление контрастов на всех уровнях является основной задачей лингвистики.

Многие авторы широко используют контраст в своих произведениях. В романе английского писателя Дж.Фаулза «Женщина французского лейтенанта», например, контраст является композиционным стержнем и прослеживается на уровне всего произведения.

Структурно-семантические признаки контраста состоят в том, что в его организации непременно участвуют парные компоненты – противочлены, и их наличие придает контрасту структурную симметричность.

Лексико-семантическая связь между парными компонентами строится на основе противоположности их значения. Контрастирующие черты ярче всего представлены парами слов, которые воспринимаются нами как слова, постоянно противопоставленные друг другу по значению. Лексические единицы, не имеющие противоположных значений, получают их, когда занимают позиции полярных полюсов контрастного контекста.

В качестве составляющих структуры стилистических контрастов можно выделить различительный, селективный, нормативный и фактивный контраст.

В реализации стилистического задания принимают участие различные стилистические средства (лексические и синтаксические): антитеза, оксиморон, ирония (в том числе указанная графическими способами – кавычки, курсив – скрытая ирония), сравнение, метафорические эпитеты и др. Путем умело организованного толкновения в речи различных семантических величин можно достигать передачи тончайших оттенков мысли.

А.В.Владимирова (Пенза)

СУДЬБА ПЕРСОНАЖА И ЕГО РЕЧЬ

Понятие *судьба,* считающееся элементом прежде всего русской языковой картины мира, является, на наш взгляд, понятием интернациональным, общечеловеческим.

Среди множества значений слова *судьба* можно выделить два основных:

– «события чьей-либо жизни»,

– «таинственная сила, определяющая события чьей-либо жизни» (рок, фатум, фортуна, доля, участь, удел, жребий).

Понятие *судьба* предполагает, что из нескольких вариантов развития событий в какой-то момент выбирается один (решается судьба) (Булыгина, Шмелев 1997).

Вопрос о том, есть ли судьба или ее нет, является по сути вопросом о свободе выбора, свободе человеческой воли.

Мы хотели бы изменить формулировку второго определения. С нашей точки зрения судьба – это не некая таинственная сила, произвольно распоряжающаяся жизнью человека, а совокупность факторов (основы – семья, детство, прошлый опыт человека, основания – душа, система ценностей и т.д.), определяющих ход жизни данного человека.

Хотелось бы подчеркнуть, что эти факторы многое определяют, но не предопределяют. Они намечают общее направление развития, ограничивают количество возможных линий развития, но выбор (жить или не жить, раскрываться

или не раскрываться, брать ответственность за отношения с людьми или не брать ее, действовать или не действовать и т.д.) в каждом конкретном случае делается самим человеком. Человек самостоятельно принимает решение действовать по воле обстоятельств, судьбы или вопреки им, по своей собственной воле.

Иными словами, мы считаем, что человеческое мышление и разумная воля человека играют определяющую роль в формировании человеческой судьбы (Пузырев 1999).

Но поскольку само мышление принципиально не наблюдаемо, объектом нашего исследования является речь человека как материальное выражение мыслительных процессов, протекающих в его сознании. Материалом нашего исследования являются литературные произведения, а именно «Сага о Форсайтах» Дж.Голсуорси.

Без сомнения, изменения в жизни человека (литературного героя) не могут не повлиять на его язык, а точнее на его речь. Особый интерес с этой точки зрения представляет внутренняя речь и несобственно прямая речь персонажа.

Наше исследование носит сопоставительный характер. В этих целях параллельно рассматриваются два образа – Сомс Форсайт (как типичный манипулятор) и молодой Джолион Форсайт (как типичный актуализатор).

В фокусе нашего исследования находятся выборы этих героев, определяемые прежде всего их отношением к жизни и к окружающим. Так, для манипулятора жизнь – это игра, которую непременно нужно выиграть, а партнер – соперник в этой игре, за счет которого и возможен тот или иной выигрыш (получение материальной, житейской или психологической выгоды). В противоположность манипулятору актуализатор строит свои отношения с партнером на честности, настроенности, открытости и доверии (Добрович 1987). И в том, и в другом случае жизненная установка и определяемые ею выборы так или иначе актуализируются в речи героя.

Изучение языковых средств, выражающих манипулятивную и неманипулятивную ориентацию персонажей, является главной задачей предполагаемого нами исследования.

Аспирант Н.А.Гирина (Пенза)

ИНФОРМАТИВНОСТЬ СТИЛИСТИЧЕСКОЙ СВОБОДЫ Л.Н. ТОЛСТОГО И Ф.М. ДОСТОЕВСКОГО
(на материале анафонии художественной прозы).

Л.Н.Толстой и Ф.М.Достоевский по праву считаются крупнейшими мастерами слова. Стилевые особенности их произведений неоднократно привлекали внимание ученых. Предметом нашего исследования художественной прозы выдающихся писателей является анафония (полное или неполное воспроизведение в ближайшем окружении звукового состава опорного слова).

В плане сознательного психического, с точки зрения традиционных требований культуры письменной речи, скопление рядом в прозаическом тексте созвучных слов обычно относится к ошибкам, “обнаруживающим недостаточно развитое языковое чутьё” (М.Н. Кожина 1977: 89), и поэтому явление анафонии может быть интерпретировано как отклонение от нормы, или стилистическая

погрешность. Однако оправдан ли такой подход к использованию звуковых повторов, если результаты анаграмматических разысканий свидетельствуют о реальности анафонии как факта не только стихотворной, но и художественной прозаической речи?

Исследование художественных текстов Л.Н. Толстого и Ф.М. Достоевского обнаруживает частое нарушение запрета на употребление рядом близкозвучных слов. Это можно объяснить тем, что великие писатели руководствуются в своём творчестве не только и не столько соблюдением норм, сколько чувством "соразмерности и сообразности". Являясь инвариантной характеристикой стиля, "принцип отбора и комбинации наличных языковых средств, их трансформаций" (Ю.С. Степанов 1998: 494) допускает в индивидуальной манере письма и "меру отклонения от нейтрального стиля", определённую стилистическую свободу.

Уже самый общий анализ ассоциатов – слов, употреблённых рядом с опорным словом и содержащих в своём составе звуковой повтор, – показывает не только высокую степень "озвученности" произведений и общие для обоих авторов закономерности. Он позволяет говорить об идиостилевых параметрах анафонии, в рамках которых звукосмысловые связи реализуют некоторые особенности речемыслительной деятельности писателей как языковых личностей.

Непосредственное отношение к индивидуальному авторскому стилю имеют ассоциативные доминанты (под этим термином понимается наиболее частая звуковая ассоциация к опорному слову). Хотя ассоциативные доминанты (далее – АД) и выделяются на формальных основаниях (учитывается количество употреблений и степень языкового сходства), их анализ позволяет исследователю приблизиться к пониманию творческой лаборатории писателей, обнаружить новые грани содержательности их произведений. Некоторые выводы о роли АД были сделаны ранее на материале романов Л.Н.Толстого «Воскресение», «Анна Каренина» (А.В.Пузырёв 1991: 110-126, 1995: 213-226) и романа Ф.М.Достоевского «Преступление и наказание» (Н.А.Гирина 2000: 10-11). Характеризуя именно авторский способ выражения мысли и будучи проявлением бессознательного, АД, по мнению проф. А.В.Пузырёва выступают «одним из средств формирования подтекстового, глубинного идейно-эстетического содержания художественного текста большой прозаической формы» (А.В.Пузырёв 1991: 123-124).

Являясь с точки зрения традиционной стилистики, скорее всего, недостатком стиля, анафония в художественной прозе Л.Н. Толстого и Ф.М. Достоевского обладает большой информационной насыщенностью, что свидетельствует об информативности стилистической свободы великих писателей.

Канд. филол. н. Н.М. Девятова (Москва)

СРАВНИТЕЛЬНЫЕ КОНСТРУКЦИИ В СТРУКТУРЕ ТЕКСТА

Коммуникативные типы речи, представляющие собой текстовые фрагменты разной линейной протяженности, различаются способом видения мира, характером отражения «образа» говорящего, предопределяющего выбор языковой техники, описываемой в «Коммуникативной грамматике» (Золотова, 1973, 1982,

1998) в терминах типового содержания модели, пространственно-временной локализации, видо-временного значения, референциальных характеристик компонентов модели и др.

Сравнительные конструкции, «рисующие» второй план изображения», - соположение двух фрагментов мира – реального и воображаемого, определенным образом вписываются в композицию текста и часто оказываются регистрово закрепленными.

Так, сравнительные конструкции с союзом КАК, вписывающиеся в контекст любого коммуникативного регистра, сами чаще представляют фрагменты генеритивного или информативного регистра, реже – изобразительного. В контексте информативного регистра изобразительные вставки с КАК являются объяснением труднопостигаемой сущности через апелляцию к чувственному, наглядному опыту:

…все во временем сгладится, ***как вот эти камешки под ногами****, все превратится в тень, а тени не рождают ни звука, ни жеста, пока не придет тому Пора…* (А. Мамедов).

В контексте изобразительного регистра сравнительный оборот называет воспринимаемый признак того же локуса:

Было сырое, серое, ***как этот шифер****, темное апрельское утро, отовсюду спертое высотами и оттого неподвижное и душное. Парило. Пар стоял над котловиной, и все курилось, все струями дыма тянулось вверх – паровозный дым со станции, серая испарина лугов, серые горы, темные леса, темные облака* (Б. Пастернак).

Нечастотность изобразительных реализаций оборотов с КАК объясняется тем, что к изобразительному типу речи тяготеет другой тип сравнительных конструкций – конструкции с творительным сравнительным, составляющими особенность «поэтического синтаксиса». Анализируя широкий круг конструкций с творительным падежом, в том числе и со значением сравнения, Н.А.Кожевникова и Н.А. Николина (1988) обратили внимание на связь «с точкой зрения наблюдателя» и «локализованность в конкретной пространственно-временной ситуации» (Н.А.Кожевникова, Н.А.Николина. Риторические возможности конструкций с творительным падежом в поэтической речи //Риторика и синтаксические структуры: Краевая научно-техническая конференция. Красноярск, 1988. С. 197).

Особенность конструкций с творительным сравнительным в том, что они соединяются с предикатами потенциально наблюдаемого действия, занимая принаречную позицию, вписываясь как в изобразительный (1), (2), так и в информативный регистр:

1) ***Дикой кошкой*** *горбится столица.*
На мосту патруль стоит.
Только злой мотор во мгле промчится
И *кукушкой* *прокричит* (О.Мандельштам).
2) *И падает шелковый пояс*
К ногам его ***райской змеей*** (М. Цветаева).
3) *И опять к равнодушной отчизне*
Дикой уткой *взовьется упрек:*

Я участвую в сумрачной жизни,
Где один к одному одинок (О. Мандельштам).

«Проекции» на изобразительный регистр имеют и другие сравнительные конструкции с союзами БУДТО, СЛОВНО и ТОЧНО.

Конструкции с БУДТО, вписывающиеся в изобразительный регистр, особенно часто встречаются в детской литературе (среди сравнительных конструкций это самый частотный тип). Перцептивно воспринимаемая ситуация вызывает к жизни другой, не вполне ясный, отчетливый образ: видимое и кажущееся как бы присутствуют в одной пространственно-временной ситуации и не опосредованы логическими отношениями:

Маленькие ангелочки летают по небу и крылышками – мельк, мельк, ***будто комарики*** *(Чехов).*

Сравнительные конструкции с союзом СЛОВНО чаще представляют потенциально наблюдаемую ситуацию и являются «знаками» изобразительного регистра. Они как бы восстанавливают воображаемую ситуацию во всей полноте ее наблюдаемых признаков:

У лесной поляны – в свяслах копны хлеба,
Ели, ***словно копья****, уперлися в небо* (С. Есенин).

Если когнитивная ситуация, представленная БУДТО, вызывает к жизни образ (*Мне кажется, что это комарики*), то СЛОВНО воскрешает перед взором наблюдателя всю совокупность потенциально наблюдаемых признаков ситуации. При этом между «видим» и «представляем» существует определенная дистанция.

Особенность конструкций с ТОЧНО, накладывающихся на изобразительный регистр, в том, что соположение двух ситуаций предполагает общность впечатления – «перфектность» признака:

Где-то далеко, неизвестно где, кричала выпь, ***точно корова****, запертая в сарае, заунывно и глухо (Чехов).*

Исследование сравнительных конструкций как элемента техники изобразительного регистра позволяет выявить не только некоторые их смысловые различия, но и особенности представляемой ими когнитивной ситуации.

Канд.филол.н.Д.Жаткин (Пенза)

КОНЦЕПТ "БЛЕСК" В ИДИЛЛИЯХ А.А.ДЕЛЬВИГА

Художественное пространство идиллий А.А.Дельвига скрепляется образом "золотого века", несущего в себе солнечный свет и кажущееся нетленным прекрасное великолепие. Понятие "золотой" применительно к определенному временному отрезку получает оттенок возвышенной торжественности, создает атмосферу эмоциональной приподнятости; а лейтмотивом, формирующим выразительную светоцветовую гамму лишенного забот и тревог идиллического бытия, становится понятие "блеск", содержащее ключ к осознанию авторской концептуальной картины мира. Через эволюцию понимания поэтом сущности блеска в идеальной ирреальности можно пронаблюдать трансформацию жанра идиллии, осуществленную в процессе развития его творчества.

В идиллии "Дамон" (1821) блеск служит для выражения полнокровной, неповторимой, наполненной вдохновением и радостью жизни, того самого идеального бытия, о котором поэту нередко мечталось в минуты уединённых раздумий. Блеск помогает Дельвигу создать идиллическую картину природы: "И запад, слиянный с краями далекого моря,// Готовый блестящего бога принять, загорался;// /.../ //В прохладе и блеске катилися волны Алфея". Между природой и богами давно установились равновесие, духовная близость, а потому небо на закате ждет встречи не с солнцем, а с его культовым символом – "блестящим богом" Гелиосом, изображавшимся древними в золотой колеснице, с головой, окруженной лучами. Древний Алфей, главная река греческого полуострова Пелопоннеса, в блеске катящая волны, – не просто водный поток, но символ гармонии, способный преобразить все, включая человека, принести умиротворение, счастье, веру в свои силы и даже любовь. Причем последняя, являясь, пожалуй, самым сильным из чувств, наряду с красотой также обладает способностью к внутреннему блеску: "Любовь с красотою не жители – гости земные,// Блестят как роса, как роса и взлетают на небо". Создавая идеальный образ Хлои, Дельвиг умышленно идет на сравнение слез, текущих из ее глаз, с блестящими росинками: "взгляните на щеки ее: как шиповник алеют!// Глядите: по ним две росинки, блестя, покатились!". Поэт показывает, что блеск может быть свойственен не только природе, но и человеку, наделенному удивительным даром становиться единым целым с окружающим миром.

Данная мысль находит закрепление в идиллии "Купальницы" (1824), где концепт "блеск" во всех фрагментах текста в семантическом плане выполняет роль дополнительной характеристики выразительного авторского образа. Блеск помогает младенцу, плачущему по изломанной свирели, перестать думать о несчастье, обрести прежнюю жизнерадостность: "Ты задыхался от смеха веселого, слезы блестели// В ямках щечек надутых – и всё забывалося горе". Идиллическая девушка, подобно Аматузии, красивейшей из пантеона греческих богинь, чувствует себя родившейся "из пены блестящей" после того, как проплыла немного в кристальных водах всеочищающего горного ручья. Наконец, блеск символизирует невинную чистоту души и помыслов прекрасного юноши Никона: "...как персик, в пору созревший,// Юный, он свеж и румян и духом блестящим украден".

Функции блеска заметно меняются в произведениях, написанных Дельвигом в последние годы жизни. Так, в идиллии "Изобретение ваяния" (1829), посвященной В.И.Григоровичу, автор соотносит блеск исключительно с миром искусства, оставшимся на земле единственным прибежищем гармонии. Подлинный творец, работая над шедевром, поднимается до высот вечности, одухотворяется идеалами, обходящими стороной земную повседневность: "И руки мои, и глина, и куща,// Дивно блистая, вертелись!". И этот блеск, ослепительное сияние способны оживить простое камень, вселить в него нетленную красоту. Скульптор создает подлинный образец высокого искусства, возвращая на землю облик бога Аполлона: "Феб-Аполлон, это ты, это ты! Тетива еще стонет,// Взор за стрелой еще следует, славой чело и ланиты// Блещут...". Блеск, изначально свойственный богам, проникает в их рукотворные статуи, взлелеянные дарованиями и мастерством великих творцов.

Совсем иной блеск можно увидеть в труднейшей для осмысления дельвиговской идиллии "Конец золотого века" (1828), где отмечается неизбежность конца беззаботной, незатейливой в своей простоте и открытой навстречу людям эпохи. Автор с тревогой и волнением показывает, как исчезает, уходя в мутную пучину забвения, прежняя жизнь, а воды, некогда символизировавшие возрождение мира, уносят навсегда главную героиню, олицетворяющую лучшие человеческие качества. Всё вокруг переживает страдную метаморфозу, представляемую Дельвигом как конец "золотого века". Блеск обретает значение "свечения" предметов материального мира, незатейливых безделок, сияющих по желанию человека, а не по воле богов. К примеру, юноша, соблазнивший Амариллу, принесший разлад в гармоничный мир, был "в шлеме блестящем". Блеск лукавого обольщения стал мелькать в глазах людей: "...младые рабыни// Резвые, громкоголосые, с персей по пояс нагие, //Около блещут очами лукавыми в пляске веселой". Блеск перестает быть богоугодным, искренним, окончательно становясь очевидным элементом системы бесчестного обольщения, погружающего жизнь в оболочку внешней эффектности и атмосферу внутренней гнилости.

Таким образом, анализ концепта "блеск" позволяет выявить в творчестве А.А.Дельвига несколько моделей идиллического бытия - традиционную ("Дамен", "Купальницы"), творческую ("Изобретение ваяния") и уходящую ("Конец золотого века"). Внимание к данному концепту дает возможность не только представить специфическую широту дельвиговского видения действительности, но и в существенной степени осуществить объемное наполнение одного из фрагментов языковой картины мира. В практическом плане представляется целесообразным акцентирование внимания на концепте "блеск" при изучении языковых особенностей идиллических произведений в курсе "Лингвистический анализ художественного текста".

Канд. филол. н. С.В.Ионова (Волгоград)

ПРИНЦИПЫ АНАЛИЗА ТЕКСТА КАК ЛИНГВИСТИЧЕСКОГО ФЕНОМЕНА

Накопленные результаты исследований в области лингвистики текста позволяют сегодня говорить об оформлении самостоятельной учебной дисциплины "Теория текста" как о реальности. Включение данного раздела в вузовский курс современного русского языка для студентов университетов должен способствовать изменению взгляда на текст как объект изучения, формированию представлений о тексте не только как о специфической форме реализации изучаемых единиц языка разных уровней, но и как о самостоятельной единице речи.

При таком подходе "узаконивается" положение текста в качестве основной и единственной реальности языка, акцентируется внимание на изучении конститутивных свойств текста как сугубо лингвистического феномена, которому присущи свои закономерности организации языковых единиц, способы вербализации знаний говорящего (пишущего). Актуальным с точки зрения научных изысканий и с позиций дидактики становится вопрос о принципах и подходах к анализу текста.

Представления о лингвистическом подходе к рассмотрению текста традиционно сводятся к исследованию семантики языковых единиц разных уровней, составляющих текст, то есть главным объектом такого анализа принято считать правила организации поверхностной структуры текста. На подобном принципе основываются лингвистические описания художественного текста: их целью является демонстрация того, как писатели используют материал языка, в чем проявляются особенности его стиля. Лингвистическое толкование добавляет к этим задачам рассмотрение композиции произведения, системы образов и системы всех образных средств художественного текста. Лингвистический комментарий (полный или выборочный) может касаться любого текста, он "разъясняет" все трудное и непонятное (иностранные и устаревшие слова и обороты, неологизмы, окказионализмы, термины и символику и т. д.).

Следует отметить, что подобный принцип описания, удобный в практике обучения основам работы с текстом, является одновременно избыточным и недостаточным с точки зрения лингвистической теории текста. Избыточность связана с тем, что в круг рассматриваемых проблем включаются проблемы, имеющие литературоведческий, культуроведческий или исторический характер. Недостаточность связана с явной недооценкой содержательных, психологических факторов порождения и восприятия текста. Системность текста (как его моделирование по законам языка), рассматриваемая в качестве самодостаточного принципа текстового устройства, здесь может быть истолкована превратно: будто язык диктует правила коммуникации. На наш взгляд, теоретическая текстолингвистика свою главную цель должна видеть в доказательстве мотивированности отбора языковых единиц и единиц текста автором, в объяснении закономерностей их иерархии с точки зрения стратегии построения и восприятия текста.

Как представляется, принцип мотивированности формы текста его глубинным содержанием способен выступать тем объяснительным принципом, который может обеспечить комплексный подход к анализу текста как лингвистического феномена.

Аспирант М.Г.Луннова (Пенза)

АНАФОНИЧЕСКАЯ РИФМА КАК ОТРАЖЕНИЕ ЯЗЫКОВОГО СОЗНАНИЯ И ЯЗЫКОВОГО ПОДСОЗНАНИЯ
(На материале русских народных сказок)

Все возрастающий интерес ученых к исследованию структуры текста поставил перед лингвистами ряд важных проблем, в частности, проблему повторяемости как воспроизводства отдельных элементов в структуре текста и их отражение языковым сознанием и языковым подсознанием.

Звуковой повтор, являясь частным проявлением повторяемости, традиционно понимается как акустическое сходство элементов речевой цепи и в поэтике связывается прежде всего с рифмой.

"Рифмой называется созвучие (совпадение звуков) концов стихов, начиная с первого ударного гласного" (Б.В.Томашевский 1999: 146; а также см.: В.М.Жирмунский 1975: 246).

Цель данного сообщения – рассмотрение анафонической рифмы в плане проявления (отражения) в ней языкового сознания и языкового подсознания.

Под языковым сознанием понимаются "образы сознания, овнешняемые языковыми средствами: отдельными лексемами, словосочетаниями, фразеологизмами, текстами, ассоциативными полями и ассоциативными тезаурусами как совокупностью этих полей" (Е.Ф.Тарасов 2000: 3). В противоположность языковому сознанию в области языкового подсознания, по-видимому, находятся не вполне осознанные представления о языке, которые мы называем языковым чутьем или интуицией.

Исследователи формальной организации фольклорных текстов отмечают, что рифма оказывается одним из наиболее демонстративных средств подчеркивания образов сознания в формальной эквивалентности рядов устных народных произведений: пословиц, поговорок, загадок, – поэтому она традиционно рассматривается как поэтический прием (Е.М.Сивуха 1991: 9-19). Нельзя не согласиться с мнением А.Л.Жовтиса о том, что "установка неизвестных народных поэтов на звуковое корреспондирование не вызывает ни малейшего сомнения" (А.Л.Жовтис 1984: 84). Рифмы здесь богатые, заметные и яркие, но они скорее всего являются неким звуковым "украшением", создающим гармоничность и благозвучие речи, не связанное со смыслом (исключение составляют загадки).

Наше внимание привлекли нетрадиционные формы звуковой организации, которые могут существенно изменить наше представление о фонике текста: анаграммы и анафония. Анаграмма (отмеченное повторение в тексте всех звуков и звукокомплексов, входящих в "ключевое" или "опорное" слово) и анафония (неполная форма проявления анаграммы) были открыты Ф. де Соссюром при изучении санскритских и древнегерманских текстов (Ф. де Соссюр 1977) и оказались в поле внимания Р.Якобсона (Р.Якобсон 1996), а затем Вяч.Вс.Иванова (Вяч.Вс.Иванов 1977) и В.Н.Топорова (В.Н.Топоров 1981). "Глубокая древность анаграммы позволяет предположить, что она (и родственные ей явления) была первичной формой звуковой организации, непосредственно связанной со смыслом, а не просто "украшением" (С.Н.Бройтман 1999: 315-316).

В рамках настоящего обсуждения обратим внимание на анафоническую рифму. В качестве рабочего примем следующее определение анафонической рифмы: созвучие, ассоциативно связанное с важным по смыслу словом текста.

Анафоническая рифма совершенно органична для русской народной сказки, в которой рифмованный звуковой повтор часто совершенно не преднамерен.

При исследовании анафонических структур в народных русских сказках, собранных А.Н.Афанасьевым, оказалось, что употребление ассоциатов-рифм в этом жанре устного народного творчества (19,1%) почти в 5 раз превышает использование этой наиболее заметной разновидности звуковых повторов в художественной прозе (4,1%) (об анафонии в художественной прозе подробнее см.: А.В.Пузырев 1995).

Данное сопоставление позволяет говорить о том, что анафонические рифмы в русских народных сказках не только играют ритмообразующую роль (С.Г.Лазутин 1989: 157), но и выполняют идейно-художественные функции, в первую очередь, образно воздействуют на читателя или слушателя. В частности, рифмованная и ритмически организованная речь может служить пародий-

ным целям (поп – толоконный лоб) или создавать "балагурный" характер сказочного повествования:

"Послали миром Першу заложить вершу;...пришел Назар, понес Ерша на базар;...пришел Мартын, дает Константину барыша алтын;...пришел Глеб, принес хлеб;...пришел Вавила, поднял Ерша на вила..." (Аф.,III,315).

Иллюстративные примеры можно было бы множить, однако хотим привлечь внимание к тому обстоятельству, которое имеет, на наш взгляд, существенное значение. Наблюдения показывают, что наряду с преднамеренными рифмами (лисичка-сестричка, царь-государь, баба-яга костяная нога и т.п.) встречаются ассоциаты-рифмы непреднамеренные (змей – ей, генерал – собрал, солдат – не богат и т.п.). Сразу же становится очевидным, что в рамках исследования выявляются две неравные по объему полярные группы примеров, противопоставленных по степени осознанности употребления анафонической рифмы.

К первой, более значительной в количественном отношении группе (427 примеров – 75,7%) относятся случаи явно намеренного употребления анафонической рифмы:

"Я – лисичка-сестричка, пустите переночевать" (Аф., I, 5).

"Петушок, петушок, золотой гребешок..." (Аф.,I,57).

"Волченек-голубок! Пусти хоть в избу." – "Поди, лиса!" – "Волченек-голубок! Пусти хоть на приступочек" (Аф., II, 18).

"Зовут меня Ивашка белая рубашка..." (Аф., II, 233).

"И назвала его Мальчик с пальчик" (Аф., II, 425).

"Жил бедный да продувной мужичок, по прозванью Жучок" (Аф., III, 159).

По нашему предположению, такого рода рифмы находятся в готовом виде в той части языковой психике, которую мы называем осознанной, то есть в языковом сознании (Л.И.Аувяэрт 1988: 17).

Осознанные рифмы, при всей их индивидуальной художественной идиоматичности, имеют общую основу, которая определяется традицией (о фольклорной традиции см. И.А.Оссовецкий 1975: 66-76).

Во второй, гораздо меньшей группе примеров анафонической рифмы (137 – 24,3%) мы сталкиваемся с такими случаями рифмовки, которые рождаются до осознания причин их возникновения и чаще всего остаются незамеченными:

"Сом послал за ершом – добрым человеком..." (Аф., I, 111).

"И старик и старуха крепко обрадовались и назвали эту девочку Репкою.

Вот Репка росла, росла и выросла большая" (Аф., I, 303).

"...а Змей Горыныч обольстил Елену Прекрасную и приказал ей разведать, отчего Иван купеческий сын так мудр и силен?" (Аф., II, 121).

"Давай – примай, – говорит, – дань от русского князя Дмитрия Ивановича!" Отвечает Мамай безбожный..." (Аф., III, 36).

"Генерал собрал конюхов и накрепко приказал беречь..." (Аф., III, 169).

"Кто ты, дружок?" – спросил Бессчастный стрелок..." (Аф., III, 350).

"Спасибо на слове без обмана!" – сказал стрелок и стал торговать коня у цыгана" (Аф., III, 351).

Здесь, вероятно, велика роль бессознательного и, в частности, языкового подсознания. Зарождению рифмованных звуковых повторов помогают именно

"те участки языковой структуры, которые обычно не попадают в "светлое поле сознания" и включаются в речевую деятельность как фоновые автоматизмы" (А.В. Пузырев 1991: 245). Поэтому в данном случае целесообразнее говорить о "чутье языка", о его бессознательном, интуитивном постижении (Р.Якобсон 1996: 15).

Однако, с определенной долей уверенности мы можем предположить, что в подавляющем большинстве случаев анафонические рифмы в сказках – вполне осознанны, преднамеренны. Сосредоточение рифмованных звуковых повторов в наиболее ударных в эстетическом отношении местах сказки (в присказках, зачинах, концовках) лишний раз свидетельствует об их преднамеренности, определенной осознанности их художественных функций.

Цитируемая литература:

Аувяэрт Л.И. О категории "сознание" в психолингвистике //Тезисы IX Всесоюзного симпозиума по психолингвистике и теории коммуникации: "Языковое сознание". Москва, 30 мая – 2 июня 1988 г. М., 1988. С. 16-17.

Бройтман С.Н. Комментарий // Томашевский Б.В. Теория литературы. Поэтика: Учеб. пособие. М.: Аспект Пресс, 1999. С. 306-332.

Жирмунский В.М. Теория литературы. Поэтика. Стилистика. – Л.: Наука, 1977. – 407 с.

Жовтис А.Л. Стих русской загадки //Проблемы теории стиха. Л.: Наука, 1984. С. 81-88.

Иванов Вяч.Вс. Об анаграммах Фердинанда де Соссюра//Ф. де Соссюр. Труды по языкознанию. М., 1977. С.635-638.

Лазутин С.Г. Поэтика русского фольклора: Учеб. пособ. для филол. фак. ун-тов и пед. ин-тов по спец. "Рус. яз. и лит-ра". – 2-е изд., испр. и доп. – М.: Высш.шк., 1989. – 208 с.

Оссовецкий И.А. О языке русского традиционного фольклора //ВЯ, 1975. № 5. С. 66-76.

Пузырев А.В. Анаграммы как явление языка: Опыт системного осмысления. – М.; Пенза: Инст-т языкознания РАН, ПГПУ им. В.Г. Белинского, 1995. – 378 с.

Пузырев А.В. Анаграммы Ф. де Соссюра: языковое сознание, языковое подсознание и языковая личность// Психолингвистика и межкультурное взаимопонимание: Тезисы докладов X Всесоюзного симпозиума по психолингвистике и теории коммуникации (Москва, 3-6 июня 1991 г.). М., 1991. С. 244-246.

Соссюр Ф. де. Отрывки из тетрадей //Фердинанд де Соссюр. Труды по языкознанию. М.: Прогресс, 1977. С. 639-645.

Тарасов Е.Ф. Языковое сознание – перспективы исследования // Языковое сознание: содержание и функционирование. XIII Международный симпозиум по психолингвистике и теории коммуникации. Тезисы докладов (Москва, 1-3 июня 2000 г.). М., 2000. С. 3-4.

Томашевский Б.В. Теория литературы. Поэтика: Учеб. пособие. – М.: Аспект Пресс, 1999. – 334 с.

Топоров В.Н. Из исследований в области анаграмм // Структура текста – 81: Тезисы симпозиума. М., 1981. С.109-121.

Якобсон Р. Язык и бессознательное. – М .: Гнозис, 1996. – 248 с.

Канд. филол. н. З.С.Патралова (Саратов)

ЧЕРНОЕ И *БЕЛОЕ* В ПОЭЗИИ А.АХМАТОВОЙ

Известно, что *черный* и *белый* цвета диаметрально противоположны как по лингвистическим характеристикам, так и по психологическому значению.

Белый – цвет снега, молока, очень светлый, ясный, чистый, кипенный, лилейный (традиционно поэтический), положительный.

Черный – цвет сажи, угля, темный, более темный по сравнению с обычным, испачканный чем-то, грязный.

По психологическому значению *белый* – это вечность и экстаз, это чистый лист, это решение проблем и новые безграничные возможности. *Белый* – это граница начала и согласия. *Черный* же – отрицательный, нечистый, плохой, мрачный, безрадостный, тяжелый, низкий, злостный, коварный, – это граница, за которой прекращается жизнь, поэтому он воплощает идею уничтожения.

На первый взгляд кажется, что А.Ахматова использует прилагательные *черный* и *белый* в этом обычном для них, традиционном значении. Для *белого* — цвета снега, молока, ясный, светлый, чистый; для *черного* – цвета сажи, угля, темный, более темньй, чем обычный. Ср. *белый:* «Как *белый* камень... лежит во мне одно воспоминание» (Ахматова, 1991, с. 105; здесь и далее цит. по изд.: А.Ахматова. Я стала песней и судьбой. – Саратов, 1991), или «как нестерпимо *бела* штора на белом окне» (с. 12), или «лег туман на *белую* дорогу, тени побежали по воде», или «Пятиглавый, *белый* каменный нагорный храм» (с. 107); *черный:* «Ты куришь *черную* трубку (с. 41) или «Мне бы снова *черный* платок, мне бы Невской воды глоток» или «и резкий крик вороны в небе *черной»* (с. 127); «Над речкой своей Владимир поднял черный крест» (с. 74) и под.

Однако при более внимательном прочтении всех стихотворений А.Ахматовой становится совершенно ясно, что употребление ею прилагательных *черный* и *белый* имеет индивидуально-авторское значение, основанное на контаминации традиционного, символического, эстетического и эмоционального значений.

Так, в уже цитировавшейся нами строчке «Как *белый* камень в глубине колодца, Лежит во мне одно воспоминанье" (с. 105) прилагательное *белый* помимо традиционного приобретает новый смысл: светлое, дорогое воспоминание, тщательно охраняемое и никому не ведомое. А в строчке «Над рекой своей Владимир поднял *черный* крест (с. 74) прилагательное *черный* кроме традиционного значения получает новое «судьбоносный». Строчку «К самой *черной* прикоснулся язве, но исцелить ее не мог» (с. 47) читаем «к самой страшной, жуткой прикоснулся язве». Белый дом в строчке «здесь дом был почти что *белый*» – оказывается просто мечтой, несбыточной мечтой, потому что «никто не знает, что *белого* дома нет» (с. 98).

Белое и *черное* в поэзии ААхматовой нередко переплетаются, как переплетаются радость, страдание и боль («страшно мне от звонких воплей голоса беды»). Поэтому *черное* может быть нежньм: «окровавленной юности нашей это *черная нежная* весть» (О.Мандельштаму. С. 230) и добрым: «В эту *черную добрую* эемлю Вы положите тело его» (Памяти М.М.Зощенко. С. 233), а *белое* запятнано кровью: «и кровь пятнает *белое* крыло» (с. 128) и *белой* может быть са-

ма *смерть:* «Я гощу у смерти *белой* по дороге в тьму» (с. 68) или же воспоминание о ней: «И ходить на кладбище в поминальный день. Да смотреть на *белую* божию сирень» (с. 106).

Смерть воспринимается как конец мучениям, радость, благодать, у нее есть даже свой ангел («так ангел смерти ждет у рокового ложа» – с. 68), поэтому, как правило, употребляется с прилагательным *белая,* а все, что предшествует смерти – горе, страдание, ужас – окрашено в *черные* темные тона (см.: Патралова 1992).

Своеобразным образцом смешения, переплетения белого и черного в жизни, в окружающем Ахматову мире, является сам Петербург с его особым специфическим стилем культуры, графическим (по мнению М.С.Кагана), выраженным в его удивительной атмосфере, в вычерченной архитектуре, в *белых* ночах:

На свидание с *белой ночью*
Скоро я от вас уеду.
Знаю все ее уловки –
Как она без солнца светит,
Что она в себе таит (с. 299).

Канд филол. н. С.Ю.Преображенский (Москва).

СТИХ КАК КОММУНИКАТИВНАЯ ЕДИНИЦА: МОРФИЗМ «СЛОВО – СТИХ»

В последние пятнадцать лет русский стих стал объектом интенсивного изучения именно как единица, обладающая синтаксическими, следовательно, лингвистическими свойствами. Качественный сдвиг, произошедший в этом направлении, был отмечен работами, отразившими наличие двух тенденций в приближении к комплексному существу моделируемой единицы (стиха). С одной стороны, исследователи, движущиеся от стиховедения (М.Л.Гаспаров, М.В.Панов, Ж.А.Дозорец, И.Лилли, В.С.Баевский, Т.В.Скулачева, Ю.Б.Орлицкий, В.В.Мерлин, Е.М. Брейдо и мн. др.), с другой – идущие от лингвистического синтаксиса в его формальном и семантическом аспектах (И.И.Ковтунова, О.Г.Ревзина, О.Н.Панченко, Г.И.Лузина и др.).

Именно такой аспект стиха стал наиболее провоцирующим в смысле перспектив описания эволюции стихотворной речи, в смысле изменения статуса стиховедения, превращения его в ведущую филологическую дисциплину, когда речь идет о стихотворных текстах.

В то же время это успешное пятнадцатилетие породило и известные сомнения в методологической полноценности как собственно синтаксического моделирования стиха, так и стиховедческой модели. Впрочем, этот кризис был обозначен, скорее, по умолчанию. Его характерные показатели – трудность определения подхода к пограничным формам (то есть в максимальной степени сопротивляющимся статистическому описанию): моностиху, полиметрии, верлибру. Еще одна сфера методологической напряженности – пограничные стихи, трудно атрибутируемые по принадлежности к размеру, соответственно, к ритму (М.Л.Гаспаров этот феномен связал с поэтикой А.Белого). Единственный исследователь, обозначивший кризис в новом понимании стиха (М.И.Шапир), пользуется репутацией экстравагантного экстремиста от стиховедения, между тем,

«теории стиха как единой отрасли знания до сих пор не существует» – отнюдь не орнаментальная цитата, дань памяти отцам-основателям семиотики.

Как кажется, существенно изменить пейзаж могло бы признание стиха особой единицей, обладающей, подобно слову, внутренней и внешней грамматической формой и набором супер- (супра-) сегментных средств, обеспечивающих структурную общность и/или структурную членимость этой единицы. Предлагаемый подход обладает, в целом, не столько фактической, сколько интепретативной новизной – он не столько отменяет или вводит новый эмпирически извлекаемый материал, сколько сообщает такому материалу организацию, позволяющую резко увеличить потенциальную системность модели стиха путем сведения его к изученным или изучаемым лингвистическим явлениям.

Предлагаемый набор морфизмов в первом приближении выглядит следующим образом:

Стих приравнивается к значимому высказыванию, обладающему или статусом предложения, или стремящемуся к тому, чтобы выполнить функцию предложения (квазипредикативность), знаком этого статуса оказывается особое суперсегментное оформление, порождающее зоны несовпадений границ компонентов внутренней формы и суперсегментных единиц («теснота стихового ряда»)

Слово в стихе признается аналогичным морфеме, показатели синтаксической связи, таким образом, становятся аналогичными средствам межморфемной связи – их грамматический статус в стихе понижается до морфематического.

Стопоразделы выполняют функцию слогов, следовательно, их отношения со словами и слогоделением этих слов аналогичны сложному отношению слог – морфема. Тогда отношения стоп можно рассматривать в аспекте увеличения то аналитической, то синтетической составляющей в стихе как особой единице.

Различные приемы фонетической эмфазы следует считать также суперсегментным средством, то увеличивающим структурную связность единицы, то повышающим автономность ее частей (Л.Г.Зубкова).

Формальные сигналы границы стиха следует рассматривать как реляционный компонент, форма и внутренняя форма которого обусловлена морфологическими (в указанном выше смысле) характеристиками стиха.

Аспирант Н.Г.Романова (Волгоград)

ИНДИВИДУАЛЬНО-АВТОРСКОЕ ИСПОЛЬЗОВАНИЕ ОТГЛАГОЛЬНЫХ СУЩЕСТВИТЕЛЬНЫХ В ПРОИЗВЕДЕНИЯХ Е.А.КУЛЬКИНА

Региональное особенности языка и диалектные различия, ярко представленные в речи отдельных этнических групп населения, проживающего на территории Волгоградской области, находят отражение в произведениях, описывающих жизнь поволжского казачества, и служат средством обогащения образной системы русского литературного языка (См. об этом: Н.А.Тупикова 1994: 198-200).

Как отмечает С.П.Лопушанская, "особенности словообразовательных средств позволяют не только выявить специфику жизни донских и поволжских казаков, но и представить восприятие ими картины мира, исторической действи-

тельности" (С.П.Лопу-шанская 1998: 249). Данное положение применимо к анализу существительных на *-ание, -ение,* используемых в цикле рассказов Е.А. Кулькина "Вдовий сенокос".

В процессе характеристики языковых фактов представляется возможным разделить рассматриваемые языковые единицы на несколько групп в зависимости от реализации в контексте экспрессивно-эмоциональной окраски: существительные, обозначающие какую-либо степень проявления действия, свойства; выражающие эмоциональную оценку как отношение говорящего к высказываемому; получающие экспрессивно-образную окраску в процессе употребления.

Первую группу составляют отглагольные существительные, имеющие окраску интенсивности, отраженную в словарном толковании лексем и реализованную в контексте. Например: "*Объедение* одно, а не девка" (Е.А.Кулькин. Вдовий сенокос: Рассказы. – Волгоград, 1990. С. 67). *Объедение* зафиксировано в толковом словаре в переносном значении: "О чем-н. очень хорошем, приятном". Элементы значения "очень", "приятный", т.е. "доставляющий удовольствие, радость", свидетельствуют об актуализации признака интенсивности проявления чувства удовольствия, наслаждения, удовлетворения. В рамках стилистической фигуры сопоставления анализируемое существительное приобретает дополнительную эмоциональную окраску восхищения в процессе восприятия лица говорящим.

Вторую группу составляют отглагольные существительные с оценочным значением. Например: "...когда помимо молчаливой работы позволяет себе иная баба и не очень роскошную слезность, и тихое, вроде в себя уроненное *голошение*" (Е.А.Кулькин. Там же, с. 3). Значение слова *голошение* в словаре определяется как "просторечное" и "областное" по значению глагола *голосить*, т.е. "громко плакать, выть, причитать нараспев". В толковании лексемы заключены компоненты, свидетельствующие о высокой степени интенсивности действия (*громко*) и эмоциональности (*выть, плакать в голос, причитать*). Однако контекстуальные уточнители *(тихое, в себя уроненное* и *не очень роскошная слезность)* позволяют говорить об использовании существительного *голошение* в значении жалостливого, трогательного, еле слышного плача. Это свидетельствует о том, что анализируемая лексема служит средством характеристики речи человека с иной эмоционально-оценочной окраской — положительного отношения говорящего к высказываемому.

Третью группу составляют отглагольные существительные, служащие средством создания образности. Например: “"А мы тут жить не собираемся", — быстро проговорила невеста, и в ее голосе было больше коршуниного клекота, чем гулиного *гурления*” (Е.А.Кулькин. Там же, с. 34). Словарь русских народных говоров не фиксирует существительного *гурление*, приводится лишь производящий глагол в значениях, не совпадающих с контекстуальным. В тексте рассказа анализируемая лексема используется с семантикой "немногословное, ласковое общение с кем-либо", о чем свидетельствует употребление данного слова в рамках антитезы (*коршуниный клекот—гулиное гурление)*, компоненты которой противопоставлены по эмоционально-оценочному признаку: "издавать агрессивно-прерывистый, резкий звук, свойственный хищным птицам" (*коршуниный*

клекот) — "производить негромкие, неясные звуки голосом, выражая удовольствие" (*гулиное гурление*).

Проанализированный массив фактов показал, что существительные на *-ание, -ение* со сниженной функционально-стилевой окраской в рассказах Е.А.Кулькина неоднотипны по своей экспрессии и могут выполнять различные функции, являясь средством речевой характеристики персонажей в процессе художественного описания действительности, способом выражения индивидуально-авторского восприятия образов с целью создания особого колорита повествования.

Аспирант В.Н.Рябова (Тамбов)

ИЗОБРАЗИТЕЛЬНЫЕ ВОЗМОЖНОСТИ ТЕКСТОВЫХ ЕДИНИЦ В ПОВЕСТИ А.П.ЧЕХОВА «СТЕПЬ»

1. Слово в тексте имеет сильные и слабые сильные позиции. Они могут совпадать или не совпадать с синтаксической позицией, семантикой и функцией. Текстовая позиция приобретает дополнительное значение и функцию. Повторы слов создают рифму, мелодику, погашают или усиливают семантику слова.

2. Художественная речь в зависимости от объекта изображения может включать и внелитературные языковые средства – диалектизмы, жаргонизмы и т.п. Например, в повести А.П.Чехова «Степь»: наглый (наглая смерть) означает «внезапный» (внезапная смерть).

3. А.П.Чехов, любивший «левитановскую» природу средней полосы России и «очаровательную» степь Приазовья, уделил в своем творчестве большое место картинам родной природы. Среди них имеются и наиболее любимые пейзажи, повторяющиеся в произведениях писателя в разнообразных художественных вариациях. К ним можно отнести степной пейзаж в целой серии «степных» произведений, возглавляемых монументальной повестью «Степь». В ней нашла свое отражение особая система изобразительно-выразительных средств, характерных для творческого почерка А.П.Чехова: динамические глаголы, наречия-«координаты», прилагательные и адъективные слова со значением цвета, особая лексика восприятия окружающего мира, цветовая гамма степных образов от ярких, броских тонов до спокойных, приглушенных, например, «Загорелые холмы, буро-зеленые, вдали лиловые, со своими покойными, как тень,тонами...»

4. Используя общеизвестные в лингвистической литературе положения о противопоставлении признаков, в языке рассказа «Степь» можно выделить такой необходимый компонент художественной речи, связанный с более точной передачей мыслей, различного рода ритмомелодических особенностей речи, как триадные структуры. Сам автор не только сообщает какую-то информацию об объекте, но и определенным образом оценивает ее. Для выражения полноты мысли указания одного-двух признаков оказывается недостаточным, требуется еще третий признак. Так возникают триадные структуры. Члены такого ряда могут находиться по отношению друг к другу в разных отношениях: члены ряда выступают в качестве синонимических соответствий, передавая одно общее понятие, отличающееся оттенками мысли и разной коннотативной наполненностью («Это была необыкновенно добрая, широкая и мягкая, как у разбуженного

ребенка улыбка»); все типы ряда обозначают однотипные признаки, представляя собой разноструктурные образования («Опять тянется выжженная равнина, загорелые холмы, знойное небо. Опять носится над землею коршун»). Как видно, триадные структуры выражают оттенки мыслей, их синонимическое варьирование, оценочно-стилистические градации.

5.Сильная текстовая позиция слова как изобразительной единицы языка наиболее ярко представлена в описаниях степи, что делает пейзаж ключевым элементом всей композиции произведения А.П. Чехова «Степь».

Докт. филол. н. Н.Е.Сулименко (С.-Петербург)

О РОЛИ ОБЩЕГО И СПЕЦИАЛЬНОГО ЗНАНИЯ В ЛЕКСИЧЕСКОМ СТРУКТУРИРОВАНИИ ТЕКСТА

О роли слова в познавательной деятельности человека, в процессах концептуализации мира, о слове как основе любого знания писал ещё А.А.Потебня: «Путь науке уготовляется словом» (Мысль и язык. Киев, 1993, с. 115). Верно и другое: знания, аккумулированные специальным, научным словом, при необходимости и умелом использовании возвращаются носителям наивно-языковой картины мира, выступая мощным инструментом лексического структурирования текста, рассчитанного и на широкий круг читателей-неспециалистов. С подобным феноменом мы сталкиваемся в «романе с языком» В.Новикова «Сентиментальный дискурс».

Нарочитая непрояснённостъ внутритекстового (включая «жизнь») и внетекстового адресата обусловливает свободу и разнообразие используемых лексических средств, представляющих разные стили мышления, широкую палитру способов концептуализации мира. В полевой структуре лексикона дискурса встречается и собственно термины, и около-терминологические обозначения, включая вновь созданные автором («междунамие» – о любовно-6рачных, гендерных, дружеских и др. отношениях, «театрон», «гастронема» и т.п.), и иные лексические средства, привлекаемые для специальных целей на ассоциативной основе, позволяющие включить адресата в текстовую картину мира автора-специалиста, филолога. Возвращение к первоначальному, нелингвистическому смыслу слова-термина (например, «частица» в сочетаниях «частица истины, лжи, мудрости, глупости»), как и метаязыковые рассуждения с апелляцией к истокам слова, истории становления его смысла и употребления («эквивалентность») демонстрируют укоренённость научного способа освоения мира в обыденных знаниях и представлениях, возвращение к которым очеловечивает и сами научные абстракции. Автор, выступая в нескольких ипостасях (как специалист-филолог, как непосредственный носитель языка, как автор «романа с языком» с неоднозначным смыслом слова *роман*) позволяет с неожиданной стороны взглянуть на уже известные факты, вводит в семантику возможных миров, приобщает адресата к научному способу мышления, подтягивая его до уровня научных знаний, позволяя комплексно, синкретично представить себе описываемые явления, деавтоматизируя восприятие. Эта свобода проявилась и в избранном автором "челночном" способе представления фрагментов реальности: специальная лексика в осмыслении общих тем и микросюжетов и, напротив, неспецифический по отно-

шению к научным реалиям способ интерпретации (он специфичен в другом плане – отражения авторской концептосферы, включающей иерархию концептов и их ассоциативных полей, находящихся в отношениях включения, наложения, пересечения и т. д.). Так, в концепции межличностных отношений, «междунамий», включая и отношения гендерные, используются экономические номинации («контрольный пакет акций», «роль всеобщего эквивалента» – о внутренней человеческой энергии), описание графического знака «тильда» в соотнесении с неполным женским именем (от «Матильда»), военная метафора («поле боя»), техническая («высший донжуанский пилотаж»), филологическая («повтор – сильнейший приём» – о постоянстве в женских пристрастиях) и др. С другой стороны, «женская» тема просматривается в интерпретации собственно фонетических явлений: «...вопрос о фонеме не менее интересен, чем, скажем, вопрос: что такое женщина… ибо и то и другое – явления природы. Фонему Ранов определяет как «ряд позиционных чередований», а женщина, согласно лучшей поэтической дефиниции, – это «ряд волшебных изменений». Подобная разнонаправленность осмысления темы создаёт эффект её открытости для дальнейших интерпретаций, объёмности, неисчерпаемости. Автора восхищают прогностические возможности языка, те смыслы слова, которые не очевидны без специального анализа наивному носителю языка: «До чего же хорош язык наш, в котором есть чудное слово «пожениться», объединяющее глаголы «жениться» и «выйти замуж» во взаимно-двустороннее действие, и притом под женским знаком!» Лингвистическая информация подкрепляет, оправдывает авторскую концепцию семейно-брачных отношений, «междунамия», на равных участвует в освещении вопроса с другими видами информации, апеллируя к языковому сознанию адресата текста, стимулируя выводные его знания, расширяя его ментальное пространство. Лексическая структура текста решает задачу, сходную с той, которую А.А.Потебня ставил как основную перед историей языка – «показать на деле участие слова в образовании последовательного ряда систем, обнимавших отношения личности к природе» (Указ. соч., с. 120). В тексте мы видим последовательный ряд систем, выражающих отношение автора к поставленной им проблеме. Помимо рассмотренных, ключевыми в романе выступают концепты "язык", "жизнь", "творчество" и др.

Канд. филол. н. О.Л.Флеонова (Китай, Пекин)

О НЕКОТОРЫХ МЕТОДАХ ИНТЕРПРЕТАЦИИ СЕМИОТИЧЕСКИХ ПРОИЗВЕДЕНИЙ
(На примере текстов американской литературы чёрного юмора)

Процесс чтения семиотических произведений существенно отличается от процесса чтения литературы историко-филологического направления.

Произведение, построенное по семиотическому принципу, имеет усложнённую горизонтальную (несколько планов повествования, абсурдные отступления, не имеющие прямого отношения к содержанию произведения) и вертикальную (огромное количество аллюзий, способствующих созданию как ассоциативного, так и синтагматического контекста) структуру. Такая литература к тому же, как правило, изобилует различного рода экспериментами с языком и

логикой. Восприятие семиотического текста превращается в тяжёлый труд по расшифровке авторских знаков, символов и текстовых головоломок. Литературное произведение подобного рода оказывается недоступным традиционным методам толкования и требует от читателя специальной подготовки.

В наши дни появляется всё больше и больше произведений семиотического направления. И если раньше с литературой, не поддающейся обыденному восприятию, расправлялись очень легко, объявляя её "кризисом буржуазного сознания" и на том простом основании её запрещая, то в наши дни "бороться" с ней бесполезно и вряд ли нужно. Сегодня, когда литература подобного рода становится нормой и писатели-семиотики получают за свои произведения престижные литературные премии, перед литературоведением и лингвистикой встаёт насущная задача научить читать такие тексты.

Основываясь на результатах изучения американской литературы чёрного юмора, которая в значительной степени развивалась в семиотическом русле, можно предложить следующие методы интерпретации текстов семиотической направленности:

Семиотическое произведение требует от читателя определённого уровня образованности и начитанности. Большое количество произведений чёрных юмористов вторично по характеру, и их смысл рождается при сопоставлении протослова и нового произведения. Следовательно, для понимания текстов подобного рода решающее значение будут играть фоновые знания читателя.

Необходимым условием полноценного и правильного толкования семиотического произведения является его многократное перечитывание. Вся "соль" рассказов и романов чёрных юмористов раскрывается лишь при повторном обращении к книге, поскольку занимательным оказывается не сюжет, а "языковое действо", ходы и связи знаков, которые порой трудно установить при первом прочтении, пока семиотический характер текста ещё не определён. Иными словами в семиотическом произведении на первый план выходит не его содержание, а форма. Главным героем таких произведений становится Язык.

Необходимо осознать, что семиотическое произведение оперирует не традиционными образами, а знаками, извлечёнными из "копилки" культуры и наполненными произвольным авторским содержанием, а потому их толкование при помощи привычных методов, в соответствии со сложившейся историко-филологической традицией, приведёт к ошибочным результатам.

Семиотическое произведение создаётся не с целью раскрытия глубинных закономерностей человеческого существования, утверждения новых идеалов, переосмысления старых ценностей и пробуждения у читателя "добрых чувств", как это принято в историко-филологической традиции, а превращается в плацдарм для выворачивания языка, привычной логики и устоявшихся культурных стереотипов. Семиотическая литература лишена катарсического начала. Отмечается, что большинство героев таких произведений "плоские" (two-dimensional): они важны не как личности, а как фишки в знаковой игре, которые можно легко переставлять и произвольно комбинировать.

И, наконец, последний парадоксальный принцип: научившись вдумчиво читать семиотические произведения, необходимо научиться ничего не воспринимать в них всерьёз, наслаждаясь при этом авторским умением манипулировать

языком, логикой, повествовательными стратегиями и пластичностью читательского восприятия. Замыслом произведений семиотической литературы будет, в отличие от литературы историко-филологического направления, не разъяснение, не движение от непонятного смысла к ясному, от скрытого подтекста к явному, а запутывание, одурачивание читателя и игра с ним. К этому надо быть готовым, терпимым и терпеливым и принять новые правила Игры.

Студент И.А.Хлынцов (Саратов)

ИСПОЛЬЗОВАНИЕ ГЛАГОЛЬНЫХ МЕТАФОР В ХУДОЖЕСТВЕННОМ ТЕКСТЕ
(На примере произведений А. Платонова)

Несмотря на то, что язык произведений Андрея Платонова вот уже целое десятилетие является объектом пристального изучения филологов, в платоноведении остается немало «белых пятен». Выявлены многие особенности языка Платонова, но описано далеко не все: наблюдение над языкотворчеством писателя ведутся теперь не столько вширь, сколько вглубь.

Представляет интересным проследить использование писателем метафоры, в частности глагольной. Материалом для анализа послужили повести «Котлован» (1930 г.) и «Сокровенный человек» (1928 г.).

Первичная обработка материала показала, что метафоризация в сфере глагольной лексики наблюдается у Платонова реже, нежели в сфере имен. Замечено также, что собственно языковая метафора используется Платоновым чаще, нежели художественная.

В основном Платонов использует глагольную метафору, соответствующую универсалии (по Ульманну) от одушевленного к неодушевленному, т.е. при метафоризации происходит смена одушевленного субъекта на неодушевленный: *море свирепело, шевелились горы, стонали рельсы, море изнемогало, вода и ветер населяли*. Метафорические глаголы при этом чаще сочетаются с существительными, обозначающими природные стихии.

Создаваемые писателем авторские метафоры иногда парадоксальны, но объяснимы. Например, в предложении: «Залп повторился так, что дом *заерзал* на почве» более ожидаемым был бы глагол «вздрогнул», обозначающий реакцию на что-то неожиданное. Глагол «ерзать» – наоборот, следствие чего-то очень ожидаемого, или надоевшего. Однако в тексте есть «поддержка» для этого глагола – слово «повторился». Можно предположить, что герой повести Пухов («Сокровенный человек»), чьими глазами описывается происходящее, был как бы в нетерпении от повторяющихся залпов, поэтому ему кажется, что и дом «заерзал».

Анализ материала показывает, что использование тех или иных глагольных метафор задано общей идеей конкретного произведения. В «Сокровенном человеке» присутствует постоянный мотив движения, поэтому в повести мы редко встречаем глаголы состояния. Встречающиеся же примеры глаголов состояния и умственной деятельности связаны, прежде всего, так или иначе с какими-либо пределами, пространственными или временными, ориентирующими нас на движение*: поглядел в окно, еще можно поспать (чтобы не опоздать к поезду), по-*

звал, сказал навстречу пространству, чувствуя удовольствие от беспокойства (от дороги).

Сюжет повести «Котлован» хотя и описывает бурное строительство (и все герои в нем что-то делают и вечно суетятся) – статичен. Все усилия людей бесплодны: бесплодны их усилия, поступки – бессмысленна их жизнь. Даже природные стихии словно замерли в повести: «лишь вода и ветер населяли вдали этот мрак и природу» – даже ветер и вода лишены движения.

Дальнейшее изучение метафор в языке Андрея Платонова позволит сделать много интересных наблюдений, касающихся соотношения языка и философии писателя.

Аспирант В.В.Чалый (Краснодар)

ЭМОЦИОНАЛЬНО-ОЦЕНОЧНЫЙ КОМПОНЕНТ В СТРУКТУРЕ ВНУТРЕННЕЙ МОНОЛОГИЧЕСКОЙ РЕЧИ ПЕРСОНАЖЕЙ ПРОЗЫ А.П.ЧЕХОВА

Внутри художественного текста, образующего сложную языковую систему, выявляются элементы, посредством которых происходит реализация необходимых знаний для понимания смысла произведения. Авторская оценка в рассказах А.П.Чехова обычно завуалированна, становится одним из компонентов подтекста. Писатель вводит в повествование форму внутреннего монолога центрального героя, в речи которого Чехов передает не только его эмоциональное самопознание, но и во многом анализирует поведение других персонажей.

Внутренняя речь представляет разновидность высказывания «про себя», где проявляется мыслительный процесс сознания человека. Помимо основных функций – планирования и контроля, как считают А.А.Леонтьев и А.М.Шахнарович, она организуется «в определенных ситуациях деятельности (особенно при затруднениях в принятии решений, в условиях помех и т.п.)».

Самоанализ человека, составляющий содержание структуры внутренней монологической речи, является отражением модальности текста. Субъектная оценка автора, сопровождающая эмоции героя, хотя отчетливо не называет источник смятения его чувств, тем не менее подводит читателя к определению мотивов, обусловивших возникновение тревоги и беспокойства.

В большинстве случаев у Чехова рассказчик, от лица которого ведется повествование, одновременно выступает очевидцем или участником ситуации, представленной в произведении. Как нам кажется, идейный центр его внутреннего монолога объединяется с точкой зрения автора на обозначенную в тексте проблему. Приведем примеры.

«Мое новое положение возбуждало в нем (*Иване Чепракове, кондукторе – В.Ч.*) смешанное чувство удивления, зависти и смутной надежды, что и с ним может случиться что-нибудь подобное. Он провожал Машу восхищенными глазами, спрашивал, что я теперь ем за обедом, и на его тощем, некрасивом лице появлялось грустное и сладкое выражение, и он шевелил пальцами, точно осязал мое счастье» [«Моя жизнь (рассказ провинциала)»]. Благодаря модально-оценочной структуре предложений, входящих в состав внутреннего монолога, читатель обращает внимание на эмоционально выраженное критическое отношение к слабохарактерному человеку. По нашему мнению, главный герой, вы-

ражая позицию автора, с такой брезгливостью осуждает Чепракова за «потерю» чувства собственного достоинства, что даже в гиперболизированной последней части фразы звучит ассоциативное сравнение – движения чужих рук с покушением на благополучие рассказчика.

«Да, что же случится? – спрашивал я себя, возвращаясь. – Кажется, все пережито. И болел я, и деньги терял, и выговоры каждый день от начальства получаю, и голодаю, и волк бешеный забегал во двор полустанка.Что еще? Меня оскорбляли, унижали… и я оскорблял на своем веку. Вот разве только преступником никогда не был, но на преступления я, кажется, неспособен, суда же не боюсь» [«Шампанское (рассказ проходимца)»]. Здесь лексемы («что же», «что еще»), являясь текстообразующим компонентом, имеют обобщающий оценочный смысл. Во внутренней монологической речи героя сначала сконцентрирована эмоциональная характеристика нелегкой личной жизни, а затем делается попытка объяснить первопричину зла в собственной душе. В конечном счете, герой возлагает вину не только на самого себя, но и на морально издевавшихся над ним людей.

Таким образом, во внутреннем монологе героев формируется чеховская тема «маленького человека».

Аспирант Н.А.Юшкова (Екатеринбург)

ПСИХОЛОГИЧЕСКОЕ СОДЕРЖАНИЕ КОНЦЕПТА *РЕВНОСТЬ:* ОТ ОБЩЕГО ЯЗЫКА К ИДИОСТИЛЮ Ф.М.ДОСТОЕВСКОГО

Внутреннюю жизнь человека язык обозначает специфическими средствами и способами, описание и классификация которых составляет особую задачу. Для научного исследования языковой ментальности особенно продуктивной и значимой в современной лингвистике является категория концепта. Мы разделяем имеющуюся в специальной литературе точку зрения о возможности выделения эмоциональных концептов.

Ревность относится к миру душевных переживаний человека, стоит в ряду ускользающих от наблюдения и анализа проявлений психической жизни, в силу чего представляет несомненный интерес для лингвистов и психологов. Исследования, проведенные в рамках психологии эмоции, предлагают различные интерпретации концепта *ревность:* как природное свойство характера (К.Бриджес); как ситуативная эмоция (В.Вилюнас); как аффект, характеризующийся интенсивностью эмоционального процесса и патологической стойкостью (К.Леонгард). Характерно, что психологи считают результативным для изучения таких эмоциональных явлений, как ревность, привлечение творчества Ф.М.Достоевского. Многообразные лексикографические источники выявляют структурные компоненты фрагмента языковой картины мира, воплощающую типовую ситуацию ревности как коммуникативного и эмоционально-психологического целого, однако не дают возможности установить глубинное содержание концепта.

Исследование эмоционального концепта не может быть сведено к изучению лексики эмоций. Нам представляется целесообразным выявить глубинные концептуальные смыслы с помощью типологии разноуровневых средств проявле-

ния эмоционального состояния, типологии демографических, социальных и психологических ролей, с помощью анализа коммуникативной ситуации ревности.

Многоаспектный анализ рассказа Ф.М.Достоевского «Вечный муж» – своеобразного художественного исследования ревности – позволяет сконструировать универсальную модель ситуации, которая отражает взгляд национального гения на концепт *ревность*. Данная модель по-разному трансформируется во многих других текстах писателя. Интравертивная по содержанию и диалогическая (полилогическая) по способу выражения модель ситуации при определенных условиях имеет естественный коммуникативный выход.

Язык и мышление: Проблемы преподавания

Докт. пед. наук П.А.Гагаев (Пенза)

О ЦЕЛЯХ И СОДЕРЖАНИИ ОБУЧЕНИЯ РУССКОМУ ЯЗЫКУ В СРЕДНЕЙ ШКОЛЕ

Исходя из общей ориентированности современной школы на личность ученика, исходя из общей ориентированности ее на культуру (культурно-исторический тип), ведущей задачей преподавания в ней русского языка полагаем предоставление возможности воспитаннику овладеть умением удерживать себя в речи, с одной стороны, как личность (в традиционном понимании этого понятия) и, с другой – как личность, обретающую себя в пространстве определенной культуры (в нашем случае культуры русской).

Первая составляющая задачи предполагает ориентацию содержания образования по русскому языку на явление индивида как социально-психологической субстанции (обусловленной общими для бытия человека современного социальными феноменами), вторая подвигает его – образование – учесть мотивационную сферу бытия индивида – и соответственно его поведение – как историко-культурный феномен, как феномен, удерживающий в себе определенный образ мироздания (мироздание с богом или без бога, мироздание ставшее или становящееся, мироздание единое или едино-множественное, мироздание, открытое человеку, или ставящее его в строгие рамки бытия и т.д.).

Избрание в качестве ведущей на уроках русского языка указанной задачи подвигает рассматривать в качестве главного предмета обучения текст (дискурс) как индивидуально-авторское историко-культурное целое, как то, в чем запечатлилась индивидуальность говорящего, индивидуальность его как представителя того или иного мировидения и мирочувствования.

Предметом обучения соответственно в этом случае становится и сама речевая личность ученика как историко-культурный феномен.

В отечественной методике обучения русскому языку данная тенденция имела место. Речь идет о настоятельной рекомендации Ф.И.Буслаева и др. строить обучение языку на основе текстов Н.М.Карамзина, А.С.Пушкина, Н.В.Гоголя и др.

Через призму понятий текста как индивидуально-авторского историко-культурного феномена, воспитанника как рече-культурной личности должно быть поверено содержание обучения по русскому языку в средней школе. В этом случае преподавание языка в отечественной школе действительно будет личностно ориентированным.

Канд. филол. н. Г.П.Звенигородская (Хабаровск)

ФЕНОМЕНОЛОГИЧЕСКИЙ ПОДХОД К ПРОБЛЕМЕ РАЗВИТИЯ РЕЧИ УЧАЩИХСЯ В ОБРАЗОВАТЕЛЬНОМ ПРОЦЕССЕ

Принимая феноменологический подход, как определяющий такие основания и способы познания, которые не являются отвлеченными от человека, позволяющий рассматривать явление «лишь путем сдвига точки зрения» и, наобо-

рот, при феноменологическом проникновении обнаруживается сдвиг точки зрения (Гуссерль Э. Метод прояснения // Современная философия науки: знание, рациональность, ценности в трудах мыслителей Запада. Хрестоматия. – М., 1996. С. 372-373), Г.Г.Шпет подтверждал, отстаивал фундаментальное значение феноменологии Э.Гуссерля и считал феноменологию возможностью исследования путей образования смысла (Шпет Г.Г. Явление и смысл. – Томск, 1996). Добавим, что это возможно и необходимо в образовательном процессе, в условиях которого осуществляется саморазвитие школьника и где можно убедиться в смещении феноменологического подхода в феноменологический метод. Движением к этому может быть рефлексия.

Не нужно обладать особой тонкостью в самонаблюдении, чтобы заметить, что очевидность и непосредственность переживания и акта сознания иного рода, чем сама очевидность, поскольку мышление связывают с грамматическими формами и отношениями, принимая эту вербализованную связь за аутентичную речь. В то время, как человек не только «носитель», но и «источник» (Шпет Г.Г. Философские этюды. – М., 1994. С. 104). В традиционном учебно-воспитательном процессе, где язык преподается только как знаковая система, но не способ существования человека, необходимо учитывать антрополингвистические законы языка, которые поддерживают не столько закономерности, сколько исключения, нюансы, «примеси и прививки», живость аутентичной речи, изобилующей инверсиями, повторами, недосказанностью, запутанностью как следствием эмоционального восприятия и т.п. И если в науке допускается трансдукция – рассуждение без логических обобщений, представленное элементарными отношениями, то в образовательном процессе необходимо суждение как первичное, целостное, продуктивное и природосообразное личностной рефлексии, аутентичное по форме и содержанию, необходимо как метод на любом этапе учения.

Важно поддержать **потребность ребенка в выражении своего восприятия, понимания,** не имеющего ничего общего с пресловутой формой пересказа, весьма плохого упражнения для него, поскольку, излагая, он борется с развитой мыслью и развитой речью автора. Именно эта «борьба» между мыслью и навязываемыми ей знаковыми клише, является тем феноменом, предметом экзистенциальных переживаний ребенка, который хочет быть понятым и принятым в пространстве, обнадеживающе называющемся образовательным.

Обозначив восприятие лейтмотивом феноменологического метода, мы признаем его мерой сущности познаваемого, явленного учащимся в своем суждении часто нарушающим замкнутость языка как системы значений и тем самым приближенным к живой речи человека познающего. Поскольку «данность надлежит выводить из того, "то могут дать органы чувств», человек «приговорен» к восприятию как «первоисходному познанию», имеющему экзистенциальную основу. М.Мерло-Понти разделяет аутентичную речь на речь, дающую первые формулировки, и вторичное выражение – речь на основе речи, считая первую речь тождественной мысли (Мерло-Понти М. Феноменология восприятия. – СПб., 1999. С. 47, 74, 85, 234).

Канд. пед. н. Г.Н.Можайцева (Балашов)

К ВОПРОСУ О ПРОФЕССИОНАЛЬНОЙ РЕЧЕВОЙ КУЛЬТУРЕ УЧИТЕЛЯ-ФИЛОЛОГА.

В условиях снижения общей и речевой культуры в современном обществе особую актуальность приобретает языковая культура учителя-филолога, которому предстоит создать и сохранить в школе литературно-нормативную речевую среду, формирующую у учащихся «ощущение нормы», речевой образец для разных ситуаций устного и письменного общения, чувство языка, определяющие коммуникативную компетенцию и речевой самоконтроль развивающейся языковой личности.

Вопросам повышения коммуникативной компетенции учителя в педагогической и методической науке отводится все больше места, о чем свидетельствуют исследования Т.А.Ладыженской, В.А.Кан-Калика, Т.К.Донской, А.К.Михальской, З.С.Смелковой и др., где ***определены*** значение и специфика коммуникативной деятельности учителя, ***выявлены*** особенности коммуникативных умений, обеспечивающих эффективность и высокую культуру педагогического общения.

Центральными вопросами коммуникативно-речевой подготовки учителя-словесника являются не только овладение нормами СРЛЯ, но также: 1) ***понимание*** роли СРЛЯ как языка социальной коммуникации в РФ; 2) ***осознание*** значения русского языка как языка диалога и взаимопонимания в процессе возрождения национальных языков и культур многоязыкой России; 3) ***знание*** стилистических богатств и выразительных возможностей родного русского языка и умение ими пользоваться; 4) ***овладение*** лингвоэкологическим подходом к русскому языку как явлению истории и культуры родного народа и достоянию мировой цивилизации; 5) ***понимание*** роли активной просветительской, разъяснительной и профилактической деятельности в защиту русского языка; 6) ***ответственность*** за языковое воспитание подрастающего поколения.

Среди теоретических, практических и методических проблем коммуникативно-профессиональной подготовки студентов-филологов особое место принадлежит воздействующей выразительности речи учителя-словесника. Это качество речи характеризует ее с точки зрения соотношения «речь - сознание» — говорящего и слушающего. Учитель-филолог учитывает, ***как*** передается информация, ***как*** она понимается и интерпретируется учащимися, ***как*** она формулируется в их речи. И здесь в руки учителя-словесника необходимо дать ***методику*** использования профессиональной речевой выразительности для достижения поставленной цели.

Предлагаемый нами курс «Речевой практикум» дополняет и систематизирует полученные студентами речеведческие знания. Он имеет четкую практическую направленность: учит профессиональному общению. На основе инструментальных знаний и речеведческих понятий формируются коммуникативно-речевые умения.

Программа курса носит интегративный характер, включая материал изученных ранее лингвистических, психолого-педагогических, речеведческих и методических дисциплин, подчиненных общей идее — целенаправленно учить эф-

фективному профессиональному общению***. Она состоит из трех блоков и содержит:***

1 – систему основных понятий: язык и речь, РД, особенности речевого общения, функции языка и речи, разновидности речи и их жанрово-стилистическое назначение, текст, сведения о нормах СРЛЯ и их изменчивости.

2 – основные речевые (в том числе и текстовые) умения и навыки: умение анализировать и создавать текст определенного типа, стиля и жанра по модели-образцу.

3 – развитие связной речи: формирование творческих коммуникативно-речевых умений в процессе продуцирования высказываний различной жанрово-стилистической принадлежности.

Реализация данной программы на 4 курсе филологического факультета БФ СГУ позволила расширить и углубить языковедческую и речевую подготовку студентов-словесников, помочь будущим учителям-филологам овладеть воздействующей функцией педагогически ориентированной речи.

Канд. психол. н. Л.И.Панкова (Пенза)

РАЗВИТИЕ ТВОРЧЕСКОГО МЫШЛЕНИЯ В РАБОТЕ С УЧЕБНЫМИ ТЕКСТАМИ

«Было время, – пишет А.Дистервег, – когда считали возможным сообщить образование. Даже знания в собственном смысле слова сообщить невозможно. Можно их человеку предложить, подсказать, но овладеть ими он должен путем собственной деятельности... можно наполнить чем-нибудь тело, например, ядом, но ум наполнить ничем нельзя. Он должен самостоятельно все охватить, усвоить, переработать» (Дистервег А. Об учебнике. Избр. соч. М., 1956, с.303). Эти рекомендации сохраняют свою силу и сегодня. Не просто слушание лекций и чтение учебника ведет к развитию творческого мышления, но многостороннее обсуждение в процессе общения с другими. Недочеты собственных знаний осознаются, когда хочешь сообщить свои мысли другим. Этот старый, широко известный метод, по нашему мнению, недостаточно используется и студентами и аспирантами. Психологические значение метода изучения текстов в группе (с обсуждением) состоит в том, что он обеспечивает более высокий уровень понимания. Устанавливаются разносторонние связи между элементами информации, При этом может достигаться «вторая степень понимания (по терминологии академика Л.И.Мандельштама). Первая степень – когда вы изучили какой-нибудь вопрос и как будто знаете все, что нужно, но вы еще не можете самостоятельно ответить на новый вопрос, относящийся к изучаемой области. Вторая степень понимания – когда появляется общая картина и ясное понимание всех связей. Необходимость специального обучения смысловой интерпретации текстов стоит тем более остро, что вузовский учебник сам по себе не только порой не отвечает современным требованиям, но и сами эти требования не эксплицированы во всей своей полноте и комплексности. Велики трудности создания учебника. По справедливой оценке академика А.ККолмогорова «учебник не менее сложная вещь, чем новый тип самолета». (Колмогоров А.Н. Некоторые соображения о структуре учебников математики // Проблемы школьного учебника. Вып. 3. М.,

1973). К сожалению, до сих пор не существует издания «Проблемы вузовского учебника». Практически только теперь начинается планомерное исследование комплекса проблем, связанных с учебными материалами для высшей школы. Проблема совершенствования учебников касается всех без исключения дисциплин.

Касаясь вопроса о лекции, отметим, что с психологической точки зрения лекция – это прежде всего текст. Решающее значение для понимания лекции слушателем имеет смысловая структура лекционного текста. Степень понимания лекционного материала также зависит от того, включает ли лектор фрагменты, управляющие восприятием материала. Умелый лектор делает это всегда так. Нередко преподаватели строят свое объяснение на основе непроизвольно сформировавшихся привычек. Понимать – это значит иметь понятие. Понятие одновременно есть образ объекта и мысленное действие построения этого объекта.

Что касается роли и функции лекций в вузовской подготовке вообще, то мы считаем необходимым отметить следующее. Во-первых, справедливо высказывание Н.Ф.Талызиной и многих других вузовских ученых относительно необходимости пересмотреть установившееся мнение о том, что лекция – ведущий и самый эффективный метод обучения в высшей школе. Лекция была абсолютно необходима, когда книга была редкостью. Сейчас же положение в корне изменилось: книга, обеспечивающая учебный курс, может и должна быть. Тем не менее студенты не умеют самостоятельно работать с книгой, не умеют отбирать нужную информацию. Основное время студенты тратят не на усвоение учебного материала, а в лучшем случае на накопление лекционных конспектов.

Во-вторых, эффективность лекции зависит не только от качества самой лекции, но и от слушателя (студента), от его умения работать на лекции, умения понимать излагаемый материал. Выражение «готовиться к семинару» понятно каждому студенту, но многие будут недоумевать по поводу призыва «готовиться к лекции». Зачем? Пришел, сел и записывай. Это глубокое и вредное заблуждение. Слушанию и конспектированию лекций нужно и можно учиться. Не случайно, что в современных руководствах по конспектированию, предназначенных для высшего управленческого персонала, выдвигается требование сверхкраткости конспекта при максимальной смысловой сверстке информации. Не следует забывать и то, что темп речи по крайней мере в 4 раза превосходит скорость письма.

Информатизация – явление закономерное, обусловленное процессом общественно-исторического развития в условиях ИГР. Однако рост потоков знаковой информации и информированность отдельных людей сами по себе не обуславливают друг друга. Скорее наоборот. В этих потоках создается своеобразная «зашумленность», затрудняющая восприятие информации. Есть все основания считать, что даже специалисты высокого уровня не овладели пока в массе своей способами отвлечься от помех, приемами отбора нужной информации, а многие даже не осознают или не понимают эту необходимость.

Повышение КПД интеллектуальной деятельности в условиях информатизации должно идти по двум направлениям. Во-первых, по линии совершенствования способов выдачи информации (в том числе и учебной), во-вторых, по

линии совершенствования приемов и умений переработки знаковой (текстовой) информации.

Проблема создания учебника нового типа, призванного обеспечить всеобщее непрерывное самообразование) и стимулирующего интеллектуальное развитие личности, должна решаться в диалектическом единстве с проблемой выявления и учета закономерностей восприятия, хранения в памяти и переработки текстовой информации.

В условиях обучения в высшей школе основной резерв экономии сил и времени, затраченных на владение учебными предметами, кроется в решении проблем психологии понимания знаковой (текстовой информации), в овладении приемами быстрого смыслового чтения. Этому может существенно помочь включение в учебные планы особых дисциплин типа «Культура умственной деятельности», «Активные методы освоения текстовой информации», «Основы самоорганизации умственного труда».

Необходимо качественно изменить структуру и характер деятельности преподавателя вуза, направив ее на разработку новых учебных материалов с учетом достижений науки, практики и специфики самостоятельной учебной деятельности студента, а также на разработку активных форм аудиторной работы со студентами в виде установочных и проблемных лекции (с включением в них материалов по организации умственного труда), семинаров, практических занятий с включением в них деловых игр.

Канд. филол. н. Н.Н.Рогозная (Иркутск)

ПСИХОЛОГО-ЛИНГВИСТИЧЕСКАЯ КАТЕГОРИЯ ОШИБКИ В МЕТОДИКЕ ПРЕПОДАВАНИЯ РКИ

Принадлежность человека к той или иной языковой группе при изучении иностранного языка прослеживается на уровне ошибки, допускаемой изучающим. Такая ошибка принадлежит к интерферентным. К набору подобных ошибок добавляются и другие: ошибки роста, которые по мере овладения уменьшаются или исчезают совсем; ошибки индивидуальные, проявляющиеся в единичном или небольшом количестве у субъектов той или иной языковой группы; ошибки универсальные, могущие проявляться у субъекта любой национальности

Ошибка, попадающая в зону интерференции, пожалуй, является наиболее трудноустранимой как в синтагматическом, так и в парадигматическом плане. Это объясняется онтогенетическими факторами при усвоении первичной языковой системы. В этом случае исключение составляют билингвы, которые параллельно усваивают язык с детства и, как правило, в совершенстве владеют обоими языками, попеременно думая и говоря то на одном, то на другом языке. Чаще всего при ответе билингва на вопрос: «Какой язык родной?» – они отвечают «оба». Такие случаи характеризуются безакцентным владением языка на любом уровне: сегментном и суперсегментном.

Таким образом, в методике преподавания языка мы сталкиваемся со всеми перечисленными видами ошибок, которые имеют психолингвистический характер. И для правильного толкования таких ошибок необходима их классификация

с подробным описанием. Подобный «Атлас нарушений» может быть прекрасным методическим комментарием, способным предупредить, корректировать и снимать ошибки разных языковых уровней.

Канд. филол. н. Е.Г.Сидорова (Волгоград)

ПРАВОПИСАНИЕ СЛОЖНЫХ ПРИЛАГАТЕЛЬНЫХ: ПРОБЛЕМА ИНТЕРПРЕТАЦИИ ОРФОГРАФИЧЕСКОЙ НОРМЫ

Орфографическое оформление сложных прилагательных во многих случаях представляет трудность даже для специалистов в области письма. И это не удивительно, поскольку в словарях можно встретить написания, противоречащие друг другу и действующим правилам. Существование орфографически противоречивых написаний связано с тем, что:

1) основой правил служат семантико-синтаксические отношения между компонентами исходного словосочетания, вследствие чего пишущий должен разрешать не всегда посильные для него вопросы;

2) основной семантико-синтаксический критерий нарушается в «Правилах русской орфографии и пунктуации» другими основаниями;

3) правила не охватывают всех случаев.

Неустойчивость данной орфографической нормы волновала многих лингвистов, некоторые из которых, пытаясь уйти от недостатков, выявленных в «Правилах...», вводят дополнительные, более частные, основания для написания сложных прилагательных и омофоничных словосочетаний. Так, для написания сложных прилагательных по учебному пособию «Орфография и пунктуация» под редакцией Л.А.Введенской (Ростов н/Д, 1984) пишущий должен принять во внимание около двух десятков оснований.

Еще одной причиной, по которой правила не приобрели необходимой действенности, явилось то, что авторы учебных пособий разрабатывали и излагали правила без учета вариантной иерархии орфограммы.

Нам представляется, что разработанная интерпретация действующей орфографической нормы, учитывающая выявленную Б.З.Букчиной и Л.П.Калакуцкой тенденцию к дефисному оформлению сложных прилагательных, первая часть которых имеет суффикс прилагательного или причастия, и слитному – тех, первая часть которых лишена подобного суффикса, с применением алгоритма определения написания во многом снимает эти проблемы. Алгоритм определения написания сложных прилагательных складывается следующим образом:

Определите последовательно:

1. Есть значение оттенка, сочетания цветов, межгосударственных отношений или нет (если да, пишите через дефис).

2. Образовано от существительного с дефисом или нет (если да, пишите через дефис).

3. Первая часть на -ИКО или нет (если да, пишите через дефис, кроме *великорусский, великосветский).*

4. Есть суффикс прилагательного (причастия) в первой части или нет (если да, пишите через дефис; в остальных случаях пишите слитно).

Думаем, что внедрение в учебный процесс подобных интерпретаций, включающих алгоритм решения орфографических задач, сможет повысить эффективность занятий прежде всего за счет систематизации материала и учета вариантной иерархии орфограмм и будет способствовать повышению уровня грамотности учащихся.

Канд. пед. н. Г.А.Хайрутдинова (Казань)

К ПРОБЛЕМЕ ОПТИМИЗАЦИИ ИЗУЧЕНИЯ МОРФОЛОГИЧЕСКИХ КАТЕГОРИЙ

Усвоение грамматических категорий в процессе профессиональной подготовки студентов-филологов является одной из наиболее значимых проблем в прикладной лингвистике. Грамматическим категориям как важнейшему концепту семантической базы морфологии посвящена обширная лингвистическая литература (труды А.В.Бондарко, В.В.Виноградова, Я.И.Гина, А.А.Зализняка, И.А.Ионовой, В.В.Иваницкого, В.Б.Касевича, О.Е.В.Клобукова, Е.С.Кубряковой, И.Г.Милославского, И.П.Мучника, Е.В.Падучевой, В.А.Плунгяна, О.Г.Ревзиной и др.). Тем не менее многие участки этого раздела языкознания (к примеру, определение морфологической категории, проблемы, касающиеся классификации грамматических категорий, типологии грамматических оппозиций внутри морфологических категорий, понимания маркированного члена грамматической оппозиции, сущности морфологического значения и т.п.) освещаются достаточно противоречиво. Число нерешенных вопросов множится ввиду того, что в последнее время разные ученые к анализу грамматических категорий подходят с позиций различных научных парадигм. В результате наблюдается своеобразное наложение друг на друга различных понятийных полей, неоднозначное использование части терминов. Кроме того, нерешенность ряда вопросов в языковедческой науке негативно сказывается на методике преподавания морфологии в частности и на лингвистической подготовке студентов в целом.

Не следует также забывать о том, что произошли существенные сдвиги и в дидактике. В частности, установка на усиление интеграционных процессов как в самой научной сфере, так и в практике преподавания настоятельно требует использования комплексного подхода к изучению научной проблемы. Поэтому считаем целесообразным при изучении проблемы морфологических категорий в процессе лингвистической подготовки студентов учитывать ресурсы нескольких дисциплин – фундаментальной дисциплины «Морфология современного русского языка» и интегрального курса «Эстетические возможности морфологических единиц» (в блоке дисциплин по выбору).

В своем выступлении мы предполагаем более подробно остановиться на собственном, авторском варианте решения проблемы семантической структуры морфологической категории с учетом материала интегрированного спецкурса.

Содержание

ОТ РЕДКОЛЛЕГИИ……..…….3

Канд. филол. н. А.М.Пронин (Пенза)
НАСЛЕДИЕ Н.Н.ЛАДЫГИНОЙ-КОТС В ТВОРЧЕСТВЕ УЧЕНЫХ ПЕНЗЫ…..5

Докт. филол. н. А.В.Пузырев (Пенза)
НАУЧНЫЕ ИДЕИ Н.Н.ЛАДЫГИНОЙ-КОТС КАК ОДНА ИЗ ПРЕДПОСЫЛОК СУБСТРАТНОГО ПОДХОДА К ЧЕЛОВЕЧЕСКОЙ ПСИХИКЕ……6

Е.Е.Ставничук (Пенза)
МАТЕРИАЛЫ, СВЯЗАННЫЕ С ЖИЗНЬЮ И НАУЧНОЙ ДЕЯТЕЛЬНОСТЬЮ НАДЕЖДЫ НИКОЛАЕВНЫ ЛАДЫГИНОЙ-КОТС
В ФОНДАХ И БИБЛИОТЕКЕ ПГОКМ…..…….……..……...9

ОБЩЕТЕОРЕТИЧЕСКИЕ ПРОБЛЕМЫ СООТНОШЕНИЯ МЫШЛЕНИЯ, ЯЗЫКА, РЕЧИ И КОММУНИКАЦИИ

Докт. филол. н. А.П.Бабушкин (Воронеж)
«ВОЗМОЖНЫЕ МИРЫ» В МЕНТАЛЬНОМ ПРОСТРАНСТВЕ ЯЗЫКА..…….11

Докт. филол. наук А.И.Бахарев (Балашов)
ТЕРМИНЫ РОДСТВА И СВОЙСТВА В РАЗНОСИСТЕМНЫХ ЯЗЫКАХ..…..12

Докт. филол. н. А.А.Залевская (Тверь)
КОНЦЕПТ, ПОНЯТИЕ, ЗНАЧЕНИЕ С ПОЗИЦИЙ НОСИТЕЛЯ ЯЗЫКА
И ИССЛЕДОВАТЕЛЯ-ТЕОРЕТИКА.……13

Канд. филол. н. Н.О.Золотова (Тверь)
СТАТУС ЕДИНИЦ ЯДРА МЕНТАЛЬНОГО ЛЕКСИКОНА
В ОБЩЕЙ КАРТИНЕ ПСИХИЧЕСКОГО……...15

Т.Н.Золотова (Москва)
ОСОБЕННОСТИ НАЦИОНАЛЬНОГО МЫШЛЕНИЯ
И ГРАМАТИЧЕСКИЙ СТРОЙ ЯЗЫКА.……..16

Докт. филол. н. Л.Г.Зубкова (Москва)
БЫТИЕ, МЫШЛЕНИЕ, ЯЗЫК
(к определению эволюции общей теории языка)…….……17

Докт. филол. н. А.В.Кравченко (Воронеж)
К КОГНИТИВНОЙ ФИЛОСОФИИ ЯЗЫКА……..…….19

Канд. филол. н. Н.А. Красавский (Волгоград)
КОНЦЕПТЫ ЭМОЦИЙ В НЕМЕЦКОЙ ЯЗЫКОВОЙ КАРТИНЕ МИРА…..….20

Докт. филол. н. Н.Л.Мышкина (Пермь)
ЗАКОН ЭЗОТЕРИЧЕСКОЙ РЕАЛИЗАЦИИ ГИПЕРСМЫСЛА ТЕКСТА…..….22

Докт. филол. н. Н.А. Павлова (Омск)
МЕТОДОЛОГИЯ ЯЗЫКОЗНАНИЯ
КАК АСПЕКТ ЛИНГВИСТИЧЕСКОЙ ТЕОРИИ……...23

Канд. филол. н. Л.М.Салмина (Казань)
ЯЗЫКОВАЯ КОМПЕТЕНЦИЯ И ЯЗЫКОВАЯ ПАМЯТЬ.…….……..…..25

Канд. филол. н. Д.И.Терехова (Киев)
К ПРОБЛЕМЕ КЛАССИФИКАЦИИ ВЕРБАЛЬНЫХ АССОЦИАЦИЙ…..…..…26

Канд. филол. н. Н.Ю.Фанян (Краснодар)
«ЧЕЛОВЕК АРГУМЕНТИРУЮЩИЙ» (HOMO ARGENS)…….……..…….28

Е.С.Федотова (Пенза)
ЯЗЫК, РЕЧЬ, МЫШЛЕНИЕ: ОСОБЕННОСТИ ИХ ВЗАИМОДЕЙСТВИЯ……29

Докт. филол. н. Т.А.Фесенко (Тамбов)
«В НАЧАЛЕ БЫЛО СЛОВО...»……..…….…….31

Докт. филол. наук М.В.Черепанов (Саратов)
О НЕКОТОРЫХ ПРИОРИТЕТАХ КОГНИТИВНОЙ ЛИНГВИСТИКИ……..33

Докт. филол. наук В.И.Шаховский (Волгоград)
ЛИНГВИЦИД ИЛИ ДЕРИВАЦИЯ РУССКОГО ЯЗЫКА?
(ПРОБЛЕМА АМЕРИКАНИЗМОВ)……..…….….34

ФИЛО- И ОНТОГЕНЕТИЧЕСКИЕ АСПЕКТЫ МЫШЛЕНИЯ, ЯЗЫКА, РЕЧИ И КОММУНИКАЦИИ

Аспирант Е.В.Абросова (Санкт-Петербург)
ОСНОВНЫЕ ПОДХОДЫ К ИЗУЧЕНИЮ СИНТАГМАТИКИ И
ПАРАДИГМАТИКИ ИМЕНИ СУЩЕСТВИТЕЛЬНОГО В ОНТОГЕНЕЗЕ……36

Аспирант Андрианова Е.А. (Пенза)
КОНЦЕПТ *«ЛЮБОВЬ»* В РУССКИХ И ФРАНЦУЗСКИХ
БРАЧНЫХ ОБЪЯВЛЕНИЯХ…….……37

Канд. пед. н. С.И.Бреев, канд. пед. н. М.К.Рункова (Саранск)
О ВЗАИМОСВЯЗИ
ОБЩЕНАЦИОНАЛЬНОЙ И ЭТНОНАЦИОНАЛЬНОЙ КУЛЬТУР
В ПРОЦЕССЕ ФОРМИРОВАНИЯ ЛИНГВОЯЗЫЧНОЙ КУЛЬТУРЫ……..….41

Студентка О.В.Вельц (Уфа)
НАИМЕНОВАНИЯ ЖИВОТНЫХ В НЕМЕЦКОМ И РУССКОМ ЯЗЫКАХ…..43

Аспирант Е.В.Воробьева (Москва)
К ТИПОЛОГИИ ДЕТСКОГО СЛОВОТВОРЧЕСТВА……..44

Аспирант С.В.Дмитрюк (Москва)
ОСОБЕННОСТИ ЯЗЫКОВОЙ И ЭТНОКУЛЬТУРНОЙ СИТУАЦИИ
В СОВРЕМЕННОМ КАЗАХСТАНЕ……..…45

Канд. филол. н. С.Ю. Дубровина (Тамбов)
ПРЕДСТАВЛЕНИЯ ОБ ИЛЬЕ-ПРОРОКЕ В ТРАДИЦИОННОЙ КУЛЬТУРЕ
ТАМБОВЩИНЫ…….46

Канд. филол. н. С.Ю.Дубровина, канд. филол. н. Т.В.Махрачева (Тамбов)
СЕМАНТИКА И ФУНКЦИЯ «ПРОСВИРЫ» В КАЛЕНДАРНЫХ ОБРЯДАХ
(на материале этнолингвистических экспедиций Тамбовской области)……...48

Канд. филол. н. С.В.Кезина (Пенза)
СИНКРЕТИЧНЫЙ ХАРАКТЕР СЕМАНТИКИ СЛОВА
КАК СЕМАСИОЛОГИЧЕСКАЯ ЗАКОНОМЕРНОСТЬ……..…50

О.А.Молдалиев, Ш.А.Байтанаева (Чимкент)
К ВОПРОСУ О ТРАНСФОРМАЦИИ ЯЗЫКОВОГО СОЗНАНИЯ КАЗАХОВ
В ПОСТСОВЕТСКИЙ ПЕРИОД…….55

Канд. филос. н. А.Г.Мясников (Пенза)
О РУССКОЙ ПОГОВОРКЕ «ДУРАКАМ ЗАКОН НЕ ПИСАН»……...56

Аспирант О.М.Подольская (Москва).
ВЫРАЖЕНИЕ ЭМОЦИОНАЛЬНОГО СОСТОЯНИЯ
В РЕЧИ МУЖЧИН И ЖЕНЩИН……..57

Канд. филос. н. А.А.Пармёнов (Пенза)
Л.С.ВЫГОТСКИЙ О РАЗВИТИИ МЫШЛЕНИЯ У РЕБЕНКА……58

Канд. филол. н. В.К.Радзиховская (Москва)
ПРОБЛЕМЫ ЯЗЫКА И МЫШЛЕНИЯ
В ИССЛЕДОВАНИЯХ И.А.БОДУЭНА ДЕ КУРТЕНЭ
(по материалам его наблюдений над детской речью)……..59

Аспирант И.Г.Родионова (Пенза)
ДЕТСКИЕ ЗВУКОВЫЕ ОГОВОРКИ КАК ПРОЯВЛЕНИЕ
АССОЦИАТИВНОЙ СВЯЗИ МЕЖДУ СЛОВАМИ……62

Докт. филол. н. К.Ф.Седов (Саратов)
ПСИХОЛИНГВИСТИЧЕСКОЕ ИСЛЕДОВАНИЕ ОНТОГЕНЕЗА
ДИСКУРСНОГО МЫШЛЕНИЯ……..…66

Аспирант Е.В.Симонова (Уфа)
О ФОРМИРОВАНИИ ЗНАЧЕНИЯ 'ЛОЖЬ' В РУССКОМ ЯЗЫКЕ……68

Соискатель С.О.Синенкова (Пенза)
ОСОБЕННОСТИ УПОТРЕБЛЕНИЯ ЗАПЯТОЙ
ВО ФРАНЦУЗСКОЙ ПУНКТУАЦИИ…….……69

Канд. филол. н. Р.И.Тихонова (Самара)
РУССКИЙ ЯЗЫК И РОССИЙСКАЯ КУЛЬТУРА..……70

Канд. филол. н. Н.Л.Тухарели (Дубна)
ПСИХОЛОГИЧЕСКИЕ И ЛИНГВИСТИЧЕСКИЕ АСПЕКТЫ
ОТНОШЕНИЯ “РЕБЕНОК – ВЕЩЬ”
(на материале русской литературы XX века)…….....72

Студ. Хорошавцева О. (Уфа)
ОСНОВНЫЕ ТИПЫ КАЛЕНДАРЕЙ И ИХ ИСТОРИЯ…….73

Канд. филол. н. Л.Г.Чапаева (Москва)
ЧЛЕНЫ ОППОЗИЦИИ КНИЖНОСТЬ ~ РАЗГОВОРНОСТЬ
В ПЕРВОЙ ПОЛОВИНЕ XIX В……74

Преподаватель О.В.Шамина (Пенза)
КОНЦЕПТ МУДРОСТИ В РУССКОМ, АНГЛИЙСКОМ
И НЕМЕЦКОМ ЯЗЫКАХ……..…75

ЯЗЫК И МЫШЛЕНИЕ В ЛОГИКО-СТРУКТУРНОМ АСПЕКТЕ

Канд. филол. н. Ф.Б.Альбрехт (Москва)
СООТНОШЕНИЕ СЕМАНТИЧЕСКОГО ПРИЗНАКА ПОЛА
И ГРАММАТИЧЕСКОЙ КАТЕГОРИИ РОДА
В ФОРМИРОВАНИИ ПЕРЕНОСНОГО ЗНАЧЕНИЯ……...…...77

Докт. филол. н. В.Н.Базылев (Москва)
ОПЫТ ИНТЕРПРЕТАЦИИ ДАННЫХ
РУССКОГО АССОЦИАТИВНОГО СЛОВАРЯ……..78

Аспирант Т.В.Варлакова (Омск)
СТРУКТУРНЫЕ ТИПЫ
МНОГОЧЛЕННЫХ ФРАЗЕОЛОГИЧЕСКИХ ОМОНИМОВ……...80

Канд. филол. н. С.Г. Васильева (Казань)
ПСИХОЛИНГВИСТИКА ГЕТЕРОГЕННОЙ РЕЧИ…….……....82

Докт. мед. н. Е.Н.Винарская, канд. филол. н. Г.М.Богомазов (Москва)
ЕДИНАЯ ПАРАЛИНГВИСТИКО-ЛИНГВИСТИЧЕСКАЯ
СИСТЕМА ФОНЕТИКИ……....83

Аспирант Т.Д.Витлинская (Тверь)
ОСОБЕННОСТИ ВОЗНИКНОВЕНИЯ И УПОТРЕБЛЕНИЯ
КОМУНИКАТИВНОГО АКТА НАСТАИВАНИЯ…..……..84

Аспирант А.В.Воронкова (Орёл)
О НЕКОТОРЫХ ВОЗМОЖНОСТЯХ ИССЛЕДОВАНИЯ СТРАТЕГИЙ
КОГНИТИВНОЙ ОБРАБОТКИ ДИСКУРСИВНОЙ АНАФОРЫ
ПРОПОЗИТИВНОГО ТИПА…….……..……..86

Докт. филол. н. М.И.Задорожный (Орехово-Зуево)
СПУНЕРИЗМЫ. И. ИХ. МОДЕЛИРОВАНИЕ…..……..87

Канд. филол. н. Д.Ю.Ильин (Волгоград)
ЛИНГВИСТИЧЕСКОЕ СОДЕРЖАНИЕ ПРОПИСНОЙ БУКВЫ
(на материале правописания географических собственных имен)..…….90

Канд. филол. н. С.А.Кабанова (Саранск)
РОЛЬ ЧАСТИЦЫ **СЕ** В КОНСТРУКЦИЯХ С МОДАЛЬНЫМИ ГЛАГОЛАМИ
(НА МАТЕРИАЛЕ СЕРБСКОГО И ХОРВАТСКОГО ЯЗЫКОВ)……91

Канд. филол. н. А.Ф.Калинин (Балашов)
СТАТИЧНОСТЬ/ДИНАМИЧНОСТЬ ПРЕДИКАТИВНОГО ПРИЗНАКА
В СУБСТАНТИВНО-АДЪЕКТИВНОМ ТИПЕ
РУССКОГО ПРЕДЛОЖЕНИЯ…….**.....**93

С.Б.Козинец (Саратов)
КАК УСТРОЕНО СЛОВООБРАЗОВАТЕЛЬНОЕ ГНЕЗДО?
(К проблеме структурно-семантических отношений производных слов)……94

Докт. филол. н. Е.А.Красина (Москва)
ИЛЛОКУТИВНАЯ СИЛА И ИЛЛОКУТИВНАЯ ЦЕЛЬ ВЫСКАЗЫВАНИЯ...99

О.В.Куныгина (Челябинск)

СЕМАНТИЧЕСКИЕ СВОЙСТВА МОДАЛЬНЫХ ФРАЗЕОЛОГИЗМОВ – ЧАСТИЦ……..……100
Канд. филол. н. Е.Ю.Кученева (Балашов)
ЛИНГВИСТИЧЕСКАЯ ВАРИАНТНОСТЬ
И СЛОВООБРАЗОВАТЕЛЬНАЯ НОРМА……101

Докт. филол. н. В.В.Левицкий, соискатель Н.Н.Лучак (Черновцы,Украина)
ПОНЯТИЙНОЕ ПОЛЕ ВРЕМЕНИ
В СИСТЕМЕ АНГЛИЙСКОГО ГЛАГОЛА……...102

Канд. филол. н. В.В.Леденёва (Москва)
СОСТАВ ИДИОЛЕКТА И ХАРАКТЕРИСТИКА ЯЗЫКОВОЙ ЛИЧНОСТИ...103

Докт. филол. н. А.В. Лемов (Саранск)
ПОНЯТИЕ БЫТОВОЕ И ТЕРМИНИРУЕМОЕ…….105

Асп. О.И.Лыткина (Москва)
ЭКСТРАЛИНГВИСТИЧЕСКИЕ И ЛИНГВИСТИЧЕСКИЕ ФАКТОРЫ
СЛОВООБРАЗОВАТЕЛЬНОЙ АКТИВНОСТИ……..106

Асп. Т.А.Матузова (Омск)
ПРИЗНАЧНЫЕ ФРАЗЕОЛОГИЗМЫ И ИХ ОТРАЖЕНИЕ
ВО ФРАЗЕОЛОГИЧЕСКИХ СЛОВАРЯХ…….107

Асп. Ю.И.Неупокоева (Омск)
СТРУКТУРНЫЕ ТИПЫ ПРЕДМЕТНЫХ ФРАЗЕОЛОГИЗМОВ,
СОСТАВЛЯЮЩИХ СЕМАНТИЧЕСКУЮ СУБКАТЕГОРИЮ
ОТВЛЕЧЕННОСТИ (На материале английского языка)…..……..110

Аспирантка Е.В.Оноприенко (Краснодар)
СЕМАНТИЧЕСКИЙ РИТМ КАК ФАКТОР ЭВОЛЮЦИИ
ТЕКСТОВОГО ПРОСТРАНСТВА…….111

Канд. филол. н. З.А.Пахолок (Луцк, Украина)
ЭКСТРАЛИНГВИСТИЧЕСКАЯ СУЩНОСТЬ ПОВТОРЕНИЯ…..……...113

Канд. филол. н. Пискунова С.В. (Тамбов)
ТЕКСТ, ЕГО СЕМАНТИКА, ФОРМА И ФУНКЦИЯ
В ЯЗЫКОВОМ ОБЩЕНИИ……..…...114

Канд. филол. н. Т.Г.Попова (Тамбов)
КОГНИТИВНЫЕ И КОММУНИКАТИВНЫЕ ОСНОВЫ ИЗУЧЕНИЯ
СЕМАНТИКИ СЛОВА…..……116

Докт. филол. наук А.В.Пузырев (Пенза)

СООТНОШЕНИЕ ПРАВДЫ И ИСТИНЫ В АСПЕКТЕ ТЕТРАХОТОМИИ *ВСЕОБЩЕЕ – ОБЩЕЕ – ОСОБЕННОЕ – ЕДИНИЧНОЕ*……..……..117

Докт. филол. н. А.А. Романов, канд. филол. н. Е.Г. Романова (Тверь)
ЯЗЫКОВАЯ ЛИЧНОСТЬ В СУГГЕСТИВНОЙ ПАРАДИГМЕ……..122

Канд. филол. н. Е.П.Сеничкина (Самара)
МЕСТОИМЕНИЯ КАК СРЕДСТВО ВЫРАЖЕНИЯ ПОНЯТИЙНЫХ КАТЕГОРИЙ ЯЗЫКА……...125

Канд. филол. н. Т.А.Сироткина (Пермь)
К ВОПРОСУ О КЛАССИФИКАЦИИ ОТАНТРОПОНИМИЧЕСКИХ ПРОЗВИЩ……..….129

Канд. филол. н. Л.М.Сызранцева (Пенза)
О НЕКОТОРЫХ СТИЛИСТИЧЕСКИХ СВОЙСТВАХ ОТРИЦАТЕЛЬНОГО ПРЕДЛОЖЕНИЯ……..…….131

Канд. филол. н. Т.Ю.Тамерьян (Владикавказ)
МОНОЛОГ КАК ЭКСТЕРОРИЗАЦИЯ ВНУТРЕННЕЙ РЕЧИ……...132

Канд. филол. н. И.В.Труфанова (Елец)
ЧАСТИЦЫ *МОЛ, ДЕ, ДЕСКАТЬ* В НЕСОБСТВЕННО-ПРЯМОЙ РЕЧИ….133

Канд. филол. н. Г.К.Хамзина (Казань)
ЕЩЕ РАЗ О ПРЕДЛОЖЕНИИ И ВЫСКАЗЫВАНИИ…….136

Канд. филол. наук Л.В.Шалина (Пенза)
ВЕЩНЫЕ И ЛИЧНЫЕ НАИМЕНОВАНИЯ СО СВЯЗАННЫМИ КОРНЯМИ.137

Канд. филол. н. И.Г.Щепкина (Краснодар)
ВОПРОС КАК ПСИХОЛИНГВИСТИЧЕСКИЙ ФЕНОМЕН……...143

ДИНАМИЧЕСКИЕ АСПЕКТЫ ИЗУЧЕНИЯ ЯЗЫКА И МЫШЛЕНИЯ

Канд. филол. н. Алтабаева Е.В. (Мичуринск)
ПСИХОЛИНГВИСТИЧЕСКИЕ ПАРАМЕТРЫ ИЗУЧЕНИЯ КАТЕГОРИИ ЖЕЛАТЕЛЬНОСТИ В СОВРЕМЕНОМ РУССКОМ ЯЗЫКЕ……..……...145

Канд. филол. н. С.А.Ахмадеева, Н.А.Касьяненко (Краснодар)
ПСИХОЛОГО-ЭТИЧЕСКИЕ АСПЕКТЫ КОРРЕКЦИОННО-РЕАБИЛИТАЦИОННОГО ПРОЦЕССА ВОССТАНОВЛЕНИЯ РЕЧЕВОЙ ФУНКЦИИ У БОЛЬНЫХ АФАЗИЕЙ…..146

Канд. пед. н. Г.В.Бабина, асп. Н.Г.Токарева (Москва)

ПРИМЕНЕНИЕ ДЕНОТАТИВНОГО АНАЛИЗА
ДЛЯ ИЗУЧЕНИЯ ВНУТРЕННИХ СТРУКТУРНЫХ ОТНОШЕНИЙ
ПЕРВИЧНЫХ И ВТОРИЧНЫХ ТЕКСТОВ……..…..147

Докт. мед. н. Белякова Л.И., асп. Филатова Ю.О. (Москва)
КЛАТТЕРИНГ КАК МАЛОИЗВЕСТНОЕ ЯЗЫКОВОЕ ЯВЛЕНИЕ.…….148

Асп. В.И.Бессуднова (Саратов)
ОСОБЕННОСТИ ЯЗЫКОВОЙ ИНТЕРПРЕТАЦИИ ПРОСТРАНСТВА
В РЕЧЕВЫХ МИНИАТЮРАХ……..……149

О.В.Бубновская (Пенза)
КОГНИТИВНЫЙ ФАКТОР
И ПРОБЛЕМА АНОМАЛЬНОГО ПОВЕДЕНИЯ…….150

Асп. Э.Ю.Валитова (Казань)
ОТРАЖЕНИЕ ЛИЧНОСТИ ПЕРЕВОДЧИКА В ПЕРЕВОДНОМ ТЕКСТЕ:
ПСИХОЛИНГВИСТИЧЕСКИЙ АСПЕКТ…….155

Докт. филол. н. Н.Л.Галеева (Тверь)
ДУХОВНОЕ ПРОСТРАНСТВО КУЛЬТУРЫ
И ЕГО ПЕРЕВЫРАЖЕННОСТЬ В ХУДОЖЕСТВЕННЫХ ТЕКСТАХ…..…156

Докт. филол. н. Н.Л.Грейдина (Пятигорск)
ПСИХОЛОГИЧЕСКИЕ АСПЕКТЫ КОММУНИКАТИВНОГО ПРОЦЕССА..157

И.А.Грибанов (Пермь)
РАСПОЗНАВАНИЕ РУССКИХ ГЛАСНЫХ И ИНТЕГРАЦИЯ
ИХ ИНФОРМАТИВНЫХ ПРИЗНАКОВ…….……158

Соискатель А.К.Григорьева (Пенза)
ОШИБКИ В РЕЧИ МЕТАЯЗЫКОВОЙ ЛИЧНОСТИ……...159

Канд. филол. н. О.В.Елисеева (Астрахань)
ПСИХОЛИНГВИСТИЧЕСКИЕ ФАКТОРЫ ОГРАНИЧЕНИЯ ПАРАДИГМЫ
ЛИЧНЫХ ФОРМ ГЛАГОЛЬНЫХ ФРАЗЕОЛОГИЧЕСКИХ ЕДИНИЦ...……..161

Аспирант Н.В.Захарова (Тверь)
МЫСЛЕДЕЯТЕЛЬНОСТНЫЕ ПОЗИЦИИ ПЕРЕВОДЧИКА
ХУДОЖЕСТВЕННЫХ ТЕКСТОВ……..162

Аспирантка Ю.А.Камфорович (С.-Петербург)
СПЕЦИФИКА ПСИХОЛИНГВИСТИЧЕСКИХ МЕХАНИЗМОВ
НАЧАЛЬНОГО ЭТАПА ОВЛАДЕНИЯ ЧТЕНИЕМ…….……..……...163

Аспирантка Е.Г.Коваленко (Краснодар)

ФРАЗЕОИГРА КАК СПОСОБ РЕАЛИЗАЦИИ ТВОРЧЕСКИХ ПОТЕНЦИЙ ЯЗЫКОВОЙ ЛИЧНОСТИ……165

Аспирант В.В.Константинов (Пенза)
НЕКОТОРЫЕ АСПЕКТЫ ПРОБЛЕМЫ ИЗМЕРЕНИЯ СОЦИАЛЬНОЙ УСТАНОВКИ……...……...166

Учитель Л.В.Корогодина (Пенза)
О КОМПЬЮТЕРНОЙ ПОДДЕРЖКЕ ИССЛЕДОВАНИЯ ФОНОСЕМАНТИКИ РЕЧЕВЫХ ТЕКСТОВ……167

Канд. филол. н. Л.В.Кушнина (Пермь)
К ВОПРОСУ О ТРАНСПОНИРОВАНИИ ТЕКСТА ПРИ ПЕРЕВОДЕ….…….168

Аспирант Е.К.Лобачева (Москва)
РАЗВИТИЕ ПРОСТРАНСТВЕННОЙ ОРИЕНТАЦИИ ПРИ ФОРМИРОВАНИИ ЗВУКО-СЛОГОВОГО НАЛИЗА У ДЕТЕЙ……...169

Докт. пед. наук М.Р.Львов (Москва)
РЕЧЬ – КАНАЛ РАЗВИТИЯ ИНТЕЛЛЕКТА (Н.И.ЖИНКИН)…..……170

Аспирант А.А.Майер (Барнаул)
ВЛИЯНИЕ РАННЕГО ОБУЧЕНИЯ ИНОСТРАННОМУ ЯЗЫКУ НА РАЗВИТИЕ ИНОЯЗЫЧНЫХ СПОСОБНОСТЕЙ (РЕЧЕВОГО МЫШЛЕНИЯ И ФОНЕМАТИЧЕСКОГО СЛУХА)……..172

Канд. филол. н. Е.Ю.Мягкова (Курск)
МЫШЛЕНИЕ – ЭМОЦИИ – ЯЗЫК: ПСИХОЛИНГВИСТИЧЕСКИЙ АСПЕКТ…….……173

Соискатель Р.А.Османова (Казахстан, Чимкент)
АССОЦИАТИВНЫЙ ЭКСПЕРИМЕНТ КАК СРЕДСТВО ВЫЯВЛЕНИЯ НАЦИОНАЛЬНО-СПЕЦИФИЧЕСКИХ ЧЕРТ ЯЗЫКОВОГО СОЗНАНИЯ.…174

Н.В.Павлова-Шушарина (Саратов)
ЦВЕТООБОЗНАЧЕНИЯ В АКТИВНОМ СЛОВАРЕ ШКОЛЬНИКОВ ОТ 7 ДО 13 ЛЕТ В НОРМЕ И ПАТОЛОГИИ…..……...175

Канд. пед. н. С.Я.Ромашина (Барнаул)
ДИНАМИКА КОММУНИКАТИВНОГО ВОЗДЕЙСТВИЯ УЧИТЕЛЯ НА КЛАСС В ЗАВИСИМОСТИ ОТ СТУПЕНЕЙ ОБУЧЕНИЯ И УЧЕБНЫХ ПРЕДМЕТОВ……...176

Канд. филол. н. И.М. Румянцева (Москва)

ЯЗЫКОВАЯ И РЕЧЕВАЯ СПОСОБНОСТЬ
КАК ДВЕ СТОРОНЫ ЕДИНОГО МЕХАНИЗМА
ОВЛАДЕНИЯ ЧЕЛОВЕКОМ РЕЧЬЮ……...……...178

Канд. филол. н. К.Я.Сигал (Москва)
ЭКСПЕРИМЕНТАЛЬНЫЕ ИССЛЕДОВАНИЯ СОЧИНИТЕЛЬНЫХ
КОНСТРУКЦИЙ В ОТЕЧЕСТВЕННОЙ ЛИНГВИСТИКЕ
И ПСИХОЛИНГВИСТИКЕ (К истории вопроса) ……..……179

Аспирант Е.М.Спиридонова (Казань)
ВЛИЯНИЕ ПСИХОЛОГИЧЕСКИХ СВОЙСТВ НА СЕМАНТИЧЕСКИЕ
ПРОСТРАНСТВА ПСИХИЧЕСКИХ СОСТОЯНИЙ……...…….180

Канд. психол. н. Т.И.Тепеницына, канд. психол. н. Л.А.Абрамян (Москва)
ОБ ОДНОМ ИЗ ВАРИАНТОВ СВОЕОБРАЗИЯ МЫСЛИТЕЛЬНОЙ
И РЕЧЕВОЙ ДЕЯТЕЛЬНОСТИ У ПОДРОСТКОВ……..……182

Соискатель Л.И.Юнушкина (Пенза)
МЫСЛИТЕЛЬНАЯ АКТИВНОСТЬ КАК ФАКТОР,
ОПРЕДЕЛЯЮЩИЙ РЕШЕНИЕ ПСИХОЛОГИЧЕСКИХ ЗАДАНИЙ,
ОСНОВАННЫХ НА ПРОСТРАНСТВЕННЫХ ПРЕДСТАВЛЕНИЯХ
(на примере практических занятий по психологии)…….……183

ФУНКЦИОНАЛЬНЫЕ АСПЕКТЫ ЯЗЫКА И МЫШЛЕНИЯ

Канд. филол. н. Н.А.Аверьянова (Пенза)
ПРИНЦИП ВЕЖЛИВОСТИ В РЕЧЕВОМ ОБЩЕНИИ..…….185

Аспирант Е.А.Айсакова (Москва)
ОБРАЩЕНИЯ В АСПЕКТЕ АНТРОПОЛОГИЧЕСКОГО НАПРАВЛЕНИЯ
В ЯЗЫКОЗНАНИИ……..……186

Аспирант И.А.Алябьева (Волгоград)
АДРЕСАТИВЫ АНГЛИЙСКОГО ЯЗЫКА
В АСПЕКТЕ СОЦИАЛЬНОЙ ДИФФЕРЕНЦИАЦИИ…….…..187

Аспирант С.В.Бондарь (Москва)
ЗВУКОВАЯ СТИЛИСТИКА СОГЛАСНЫХ ЗВУКОВ
РУССКОГО ЯЗЫКА…….……...188

Канд. филол. н. Э.М.Гукасова (Краснодар)
АФОРИСТИЧНОСТЬ ЛЕКЦИОННОГО ДИСКУРСА
ЭЛИТАРНОЙ ЯЗЫКОВОЙ ЛИЧНОСТИ……189

Канд. филол. н. О.В.Евтушенко (Москва)
ПСИХОЛОГИЧЕСКИЕ ОСНОВАНИЯ ВЫБОРА ПРЕДЛОГОВ *В* И *НА*....190

Канд. филол. н. М.Р. Желтухина (Волгоград)
ХАРАКТЕРИЗУЮЩАЯ ФУНКЦИЯ КОМИЧЕСКОГО
В ПОЛИТИЧЕСКОМ ДИСКУРСЕ……...192
Канд. филол. н. К.В.Киуру (Челябинск)
ГЕНДЕРНЫЕ СТЕРЕОТИПЫ В МАССОВОМ СОЗНАНИИ
И ИХ ТРАНСЛЯЦИЯ В РЕКЛАМНОМ ДИСКУРСЕ……..193

Аспирантка М.Р.Ковтанюк (Черновцы, Украина)
СЕМАНТИЧЕСКОЕ ПОЛЕ КАК ОТРАЖЕНИЕ МЕНТАЛИТЕТА НАРОДА..194

Аспирант Н.В.Кокоева (Тверь)
КОМИЧЕСКОЕ КАК СМЫСЛ КУЛЬТУРЫ
И ЕГО ЛИНГВИСТИЧЕСКОЕ ВЫРАЖЕНИЕ……...195

Аспирант Ю.Г.Косякова (Омск)
РУССКИЕ И ФРАНЦУЗСКИЕ ЭМОТИВНЫЕ ФРАЗЕОЛОГИЗМЫ
В СОПОСТАВИТЕЛЬНОМ АСПЕКТЕ……196

Канд. филол. наук З.И.Ломинина (Краснодар)
ТЕКСТЫ ЭКОЛОГИЧЕСКОЙ НАПРАВЛЕННОСТИ
В КОНТЕКСТЕ КУЛЬТУРЫ
(СОЦИОКУЛЬТУРНЫЙ И ПСИХОЛИНГВИСТИЧЕСКИЙ АСПЕКТЫ)…..197

Аспирант Т.В.Лысова (Тамбов)
ЛИНГВИСТИЧЕСКИЙ АСПЕКТ ФАМИЛИЙ
ПРАВОСЛАВНОГО ДУХОВЕНСТВА……..198

Соискатель Н.В.Мартемьянова (Воронеж)
ИСПОЛЬЗОВАНИЕ ИМЕН СОБСТВЕННЫХ, НАЗЫВАЮЩИХ
ИЗВЕСТНЫХ ЛЮДЕЙ, КАК СРЕДСТВО ЭКОНОМИИ МЫШЛЕНИЯ……199

Канд. филол. н. Е.М.Масленникова (Тверь)
ИНОКУЛЬТУРНОЕ БЫТИЕ ТЕКСТА:
ТЕКСТ КАК ЛИНГВОКУЛЬТУРОЛОГИЧЕСКИЙ МАРКЕР……..201

Асп. Е.А.Нивина, канд. филол. н. С.В.Пискунова (Тамбов)
ОЦЕНОЧНАЯ ЛЕКСИКА ТЕМАТИЧЕСКОЙ ГРУППЫ «ЧЕЛОВЕК»
В ГОВОРАХ ТАМБОВСКОЙ ОБЛАСТИ……...202

Докт. филол. н. Л.И.Осипова (Москва)
СУФФИКСАЛЬНЫЕ УНИВЕРБЫ
В ПРАГМАЛИНГВИСТИЧЕСКОМ АСПЕКТЕ……...203

Канд. филол. н. Н.Н.Панченко (Волгоград)
КОММУНИКАТИВНАЯ МОДЕЛЬ «ПОЛИТИЧЕСКОГО МАРКЕТИНГА»…204

Студентка Е.С.Петренко (Волгоград)
О МЕЖКУЛЬТУРНОЙ КОММУНИКАТИВНОЙ КОМПЕТЕНЦИИ
В ЕЕ ФРАЗЕОЛОГИЧЕСКОМ АСПЕКТЕ……..205
Канд. филол. н. С.В.Пискунова, канд. филол. н. Т.В.Махрачева (Тамбов)
ЛЕКСИКА КАЛЕНДАРНОГО ОБРЯДОВОГО ПЕЧЕНИЯ
НА ТЕРРИТОРИИ ТАМБОВСКОЙ ОБЛАСТИ……208

Канд. филол. н. Т.А.Полукарова (Пенза)
«РОМАНТИЧЕСКОЕ» ОБЪЯВЛЕНИЕ
КАК СОЦИАЛЬНОЕ И ЛИНГВИСТИЧЕСКОЕ ЯВЛЕНИЕ
(по материалам журнала «Нью-Йорк»)……..….209

Канд. филол. н. А.М.Пронин (Пенза)
ВОСПРИЯТИЕ И ОТРАЖЕНИЕ
СИМВОЛИКО-ИДЕОГРАММАТИЧЕСКИХ АСПЕКТОВ ПАЦИФИЗМА
В НАУКЕ И КУЛЬТУРЕ……..…….210

Докт. филол. н. Е.Н.Рядчикова, канд. филол. н. Е.Д.Боева (Краснодар)
РОЛЬ КИНЕСИКИ В ФОРМИРОВАНИИ ЗНАЧЕНИЙ СООБЩЕНИЙ
И ЕЕ СПЕЦИФИКА
В МЕЖНАЦИОНАЛЬНОЙ РЕЧЕВОЙ КОММУНИКАЦИИ..……213

Студ. И.С.Садовникова (Волгоград)
СПОСОБЫ ДЕРИВАЦИИ ПРОЗВИЩ ЛЮДЕЙ……..……..214

Канд. филол. н. А.В.Сергиенко (Москва)
ИРОНИЧЕСКАЯ ТЕКСТОВАЯ СТРУКТУРА
С ПСИХОЛИНГВИСТИЧЕСКОЙ ТОЧКИ ЗРЕНИЯ……..……...……..215

Полковник Д.А.Филимонов (Пенза)
ПСИХОЛОГИЯ ЛИЧНОСТИ И КОЛЛЕКТИВА
В ТРУДАХ ВОЕННЫХ ПСИХОЛОГОВ……..……..…217

Аспирант А.А.Харина (Саратов)
СТРУКТУРЫ КОСВЕННОГО ПОВЕСТВОВАНИЯ
В АНГЛИЙСКОЙ И АМЕРИКАНСКОЙ РЕКЛАМЕ……...226

Докт. филол. н. Е.И.Шейгал, асп. Е.В.Бакумова Е.В. (Волгоград)
ИДЕОЛОГЕМА КАК СРЕДСТВО ИДЕНТИФИКАЦИИ ПОЛИТИКА……227

ЯЗЫК И МЫШЛЕНИЕ В ЭСТЕТИЧЕСКОМ АСПЕКТЕ

Аспирант Т.П.Акимова (Волгоград)
ФУНКЦИОНИРОВАНИЕ ГЛАГОЛОВ МЕЖЛИЧНОСТНЫХ ОТНОШЕНИЙ
В ПРОЗЕ Е.А.КУЛЬКИНА……..……..230

И.А.Алёшина (Пенза)
ЭСТЕТИКА ЯЗЫКА И СТИЛЯ ХУДОЖЕСТВЕННОГО ПРОИЗВЕДЕНИЯ…231

Канд. филол. н. Л.И. Андреева (Балашов)
СЕМАНТИЧЕСКИЙ ПОТЕНЦИАЛ ЛИТЕРАТУРНЫХ ОНИМОВ…….....231

Канд. филол. н. Н.Н. Болдина, И.А.Алешина (Пенза)
КЛЮЧЕВЫЕ ЕДИНИЦЫ, ИСПОЛЬЗУЕМЫЕ М.Ю.ЛЕРМОНТОВЫМ
ДЛЯ СОЗДАНИЯ ОБРАЗА НАПОЛЕОНА……..……..233

Канд. филол. н. Г.В.Векшин (Москва)
ПУГАЧЕВ – ВОР, ВОРОН И ВОЛК
В КОНТЕКСТЕ ПУШКИНСКОГО МИФА О МЕТЕЛИ……..235

Е.С.Винокурова (Пенза)
МЕСТО И РОЛЬ КОНТРАСТА В ХУДОЖЕСТВЕННОМ ТЕКСТЕ……..….236

А.В.Владимирова (Пенза)
СУДЬБА ПЕРСОНАЖА И ЕГО РЕЧЬ……...…….237

Аспирант Н.А.Гирина (Пенза)
ИНФОРМАТИВНОСТЬ СТИЛИСТИЧЕСКОЙ СВОБОДЫ Л.Н.ТОЛСТОГО
И Ф.М.ДОСТОЕВСКОГО (на материале анафонии художественной прозы)...238

Канд. филол. н. Н.М. Девятова (Москва)
СРАВНИТЕЛЬНЫЕ КОНСТРУКЦИИ В СТРУКТУРЕ ТЕКСТА……...239

Канд.филол.н.Д.Жаткин (Пенза)
КОНЦЕПТ "БЛЕСК" В ИДИЛЛИЯХ А.А.ДЕЛЬВИГА……241

Канд. филол. н. С.В.Ионова (Волгоград)
ПРИНЦИПЫ АНАЛИЗА ТЕКСТА
КАК ЛИНГВИСТИЧЕСКОГО ФЕНОМЕНА…….243

Аспирант М.Г.Луннова (Пенза)
АНАФОНИЧЕСКАЯ РИФМА КАК ОТРАЖЕНИЕ
ЯЗЫКОВОГО СОЗНАНИЯ И ЯЗЫКОВОГО ПОДСОЗНАНИЯ
(На материале русских народных сказок)……..……244

Канд. филол. н. З.С.Патралова (Саратов)
ЧЕРНОЕ И *БЕЛОЕ* В ПОЭЗИИ А.АХМАТОВОЙ..……248

Канд филол. н. С.Ю.Преображенский (Москва).
СТИХ КАК КОММУНИКАТИВНАЯ ЕДИНИЦА:
МОРФИЗМ «СЛОВО – СТИХ»……...249

Аспирант Н.Г.Романова (Волгоград)
ИНДИВИДУАЛЬНО-АВТОРСКОЕ ИСПОЛЬЗОВАНИЕ ОТГЛАГОЛЬНЫХ СУЩЕСТВИТЕЛЬНЫХ В ПРОИЗВЕДЕНИЯХ Е.А.КУЛЬКИНА……..……250
Аспирант В.Н.Рябова (Тамбов)
ИЗОБРАЗИТЕЛЬНЫЕ ВОЗМОЖНОСТИ ТЕКСТОВЫХ ЕДИНИЦ В ПОВЕСТИ А.П.ЧЕХОВА «СТЕПЬ»……252

Докт. филол. н. Н.Е.Сулименко (С.-Петербург)
О РОЛИ ОБЩЕГО И СПЕЦИАЛЬНОГО ЗНАНИЯ В ЛЕКСИЧЕСКОМ СТРУКТУРИРОВАНИИ ТЕКСТА……253

Канд. филол. н. О.Л.Флеонова (Китай, Пекин)
О НЕКОТОРЫХ МЕТОДАХ ИНТЕРПРЕТАЦИИ СЕМИОТИЧЕСКИХ ПРОИЗВЕДЕНИЙ
(На примере текстов американской литературы чёрного юмора)……..254

Студент И.А.Хлынцов (Саратов)
ИСПОЛЬЗОВАНИЕ ГЛАГОЛЬНЫХ МЕТАФОР В ХУДОЖЕСТВЕННОМ ТЕКСТЕ (На примере произведений А.Платонова).256

Аспирант В.В.Чалый (Краснодар)
ЭМОЦИОНАЛЬНО-ОЦЕНОЧНЫЙ КОМПОНЕНТ В СТРУКТУРЕ ВНУТРЕННЕЙ МОНОЛОГИЧЕСКОЙ РЕЧИ ПЕРСОНАЖЕЙ ПРОЗЫ А.П.ЧЕХОВА……257

Аспирант Н.А.Юшкова (Екатеринбург)
ПСИХОЛОГИЧЕСКОЕ СОДЕРЖАНИЕ КОНЦЕПТА *РЕВНОСТЬ:* ОТ ОБЩЕГО ЯЗЫКА К ИДИОСТИЛЮ Ф.М.ДОСТОЕВСКОГО……258

ЯЗЫК И МЫШЛЕНИЕ: ПРОБЛЕМЫ ПРЕПОДАВАНИЯ

Докт. пед. наук П.А.Гагаев (Пенза)
О ЦЕЛЯХ И СОДЕРЖАНИИ ОБУЧЕНИЯ РУССКОМУ ЯЗЫКУ В СРЕДНЕЙ ШКОЛЕ……..……..260

Канд. филол. н. Г.П.Звенигородская (Хабаровск)
ФЕНОМЕНОЛОГИЧЕСКИЙ ПОДХОД К ПРОБЛЕМЕ РАЗВИТИЯ РЕЧИ УЧАЩИХСЯ В ОБРАЗОВАТЕЛЬНОМ ПРОЦЕССЕ……..260

Канд. пед. н. Г.Н.Можайцева (Балашов)
К ВОПРОСУ О ПРОФЕССИОНАЛЬНОЙ РЕЧЕВОЙ КУЛЬТУРЕ УЧИТЕЛЯ-ФИЛОЛОГА……..262

Канд. психол. н. Л.И.Панкова (Пенза)
РАЗВИТИЕ ТВОРЧЕСКОГО МЫШЛЕНИЯ В РАБОТЕ С УЧЕБНЫМИ ТЕКСТАМИ……..……263

Канд. филол. н. Н.Н.Рогозная (Иркутск)
ПСИХОЛОГО-ЛИНГВИСТИЧЕСКАЯ КАТЕГОРИЯ ОШИБКИ
В МЕТОДИКЕ ПРЕПОДАВАНИЯ РКИ…….265
Канд. филол. н. Е.Г.Сидорова (Волгоград)
ПРАВОПИСАНИЕ СЛОЖНЫХ ПРИЛАГАТЕЛЬНЫХ:
ПРОБЛЕМА ИНТЕРПРЕТАЦИИ ОРФОГРАФИЧЕСКОЙ НОРМЫ……..266

Канд. пед. н. Г.А.Хайрутдинова (Казань)
К ПРОБЛЕМЕ ОПТИМИЗАЦИИ ИЗУЧЕНИЯ
МОРФОЛОГИЧЕСКИХ КАТЕГОРИЙ……267

Российская Академия наук
Институт психологии
Институт языкознания
Пензенский государственный педагогический университет
им. В.Г.Белинского
Пензенский институт повышения квалификации
и переподготовки работников образования

Язык и мышление:
Психологический и лингвистический аспекты

Всероссийская
научная конференция

(Пенза, 15-19 мая 2001 г.)

Материалы

Ответственный редактор А.В.Пузырев
Электронный набор А.В.Владимиров
Компьютерная верстка А.В.Владимиров
Редактор Л.И.Дорошина

План института 2001 (поз. 196) ЛР № 020490

Сдано в набор 15.04.2001 Подписано к печати 19.04.2001
Формат 60 X 84 1/16 Бумага писчая
Уч.-изд. л. 17.25 Усл. печ. л. 17.5
Печать офсетная Тираж 500 экз.
Цена С. 47 Заказ № 72/01

Ротапринт ПГПУ им. В.Г.Белинского